

Empilhador elétrico de três rodas

EFG 214ki–220i

Elevação: 2020-7000 mm / Capacidade de carga: 1400-2000 kg

LI-ION technology

JUNGHEINRICH

EFG 214ki–220i

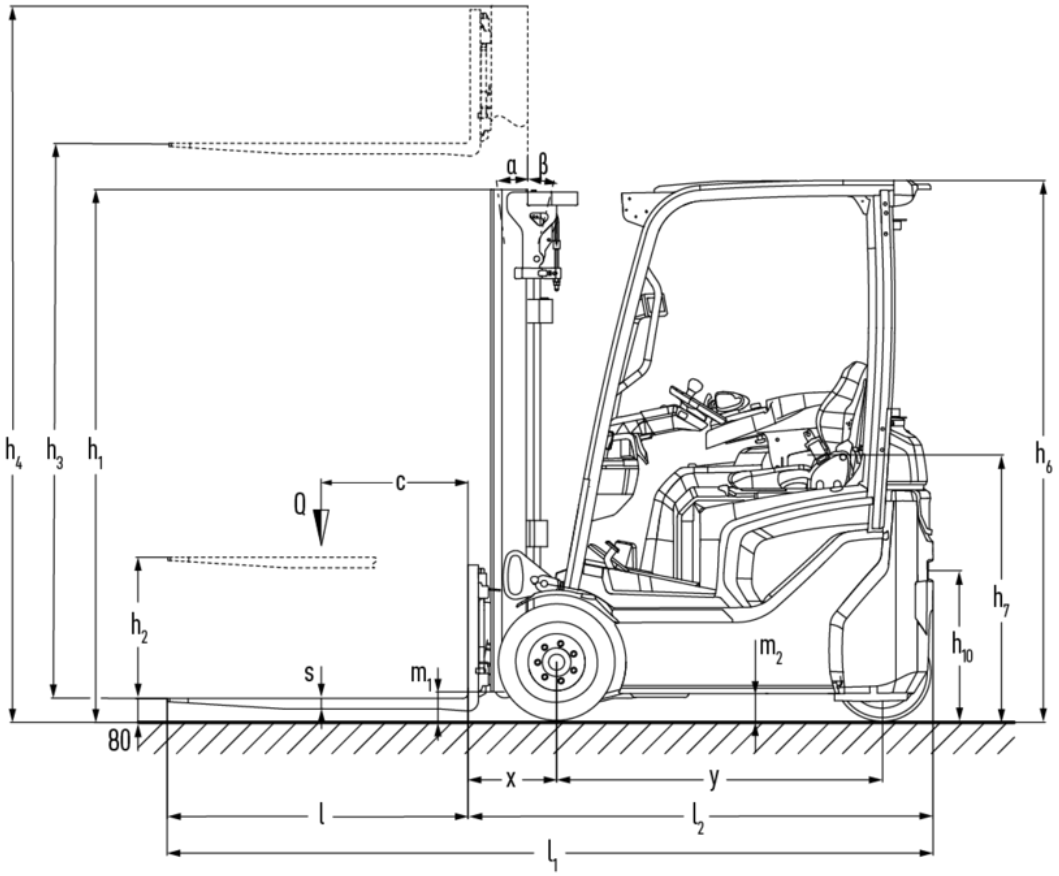

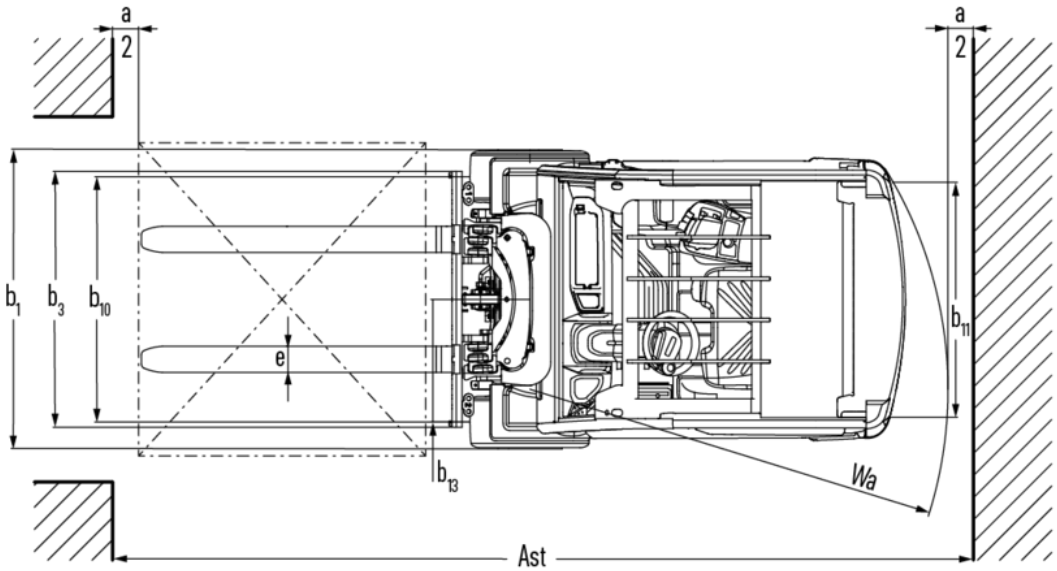

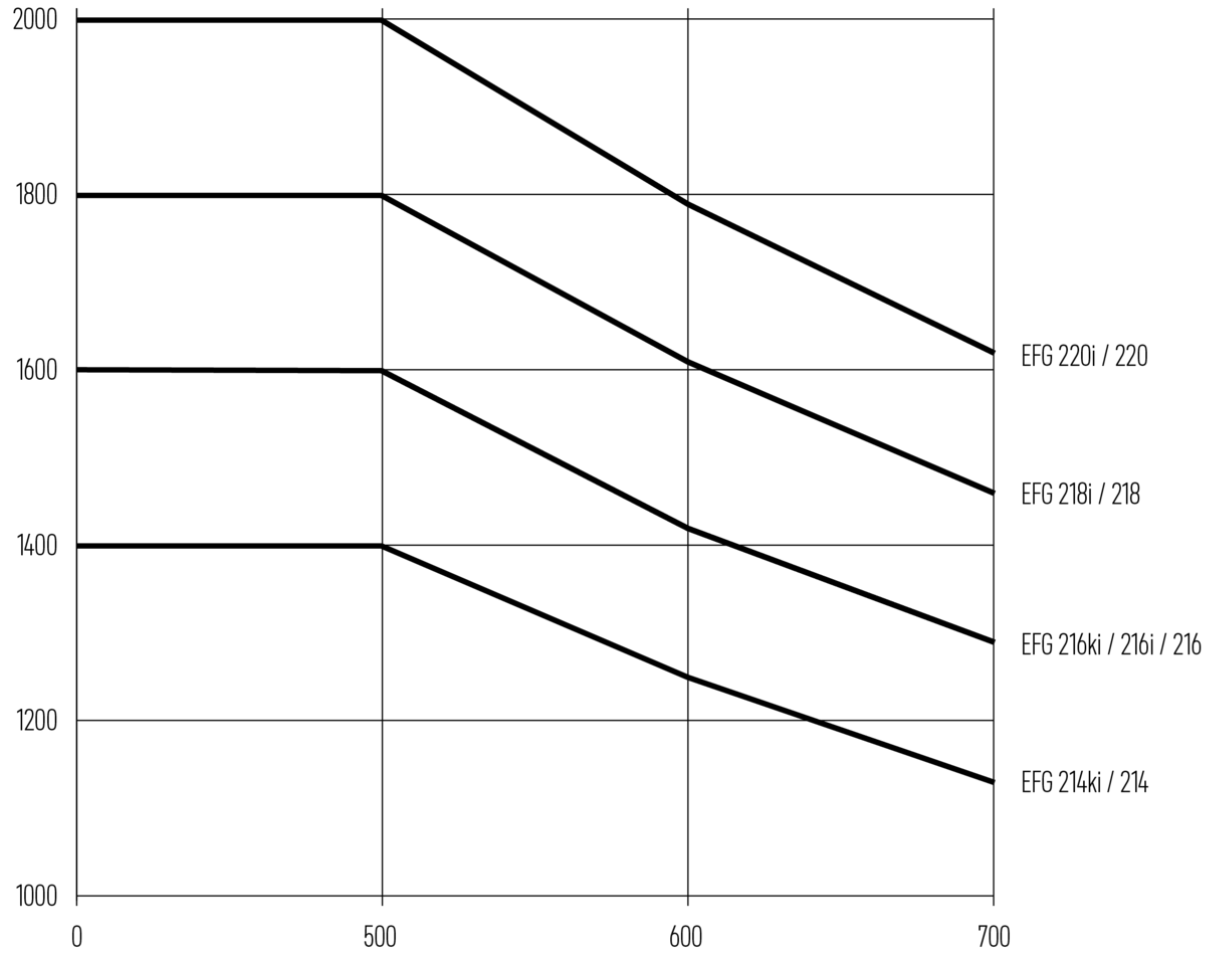
2000
1800
1600
1400
1200
1000
0
500
600
700
EFG 220i / 220
EFG 218i / 218
EFG 216ki / 216i / 216
EFG 214ki / 214

EFG 214ki–220i

EFG 214ki, EFG 216ki, EFG 216i	Elevação (h3)	Altura com mastro de elevação recolhido (h1)	Elevação livre (h2)	Altura com mastro de elevação estendido (h4)
Mastro de elevação duplo ZT	3000 mm	2060 mm	150 mm	3590 mm
	3100 mm	2110 mm	150 mm	3690 mm
	3300 mm	2210 mm	150 mm	3890 mm
	3500 mm	2310 mm	150 mm	4090 mm
	3700 mm	2410 mm	150 mm	4290 mm
	4000 mm	2560 mm	150 mm	4590 mm
	4500 mm	2810 mm	150 mm	5090 mm
Mastro de elevação duplo ZZ	2900 mm	1965 mm	1375 mm	3490 mm
	3100 mm	2065 mm	1475 mm	3690 mm
	3180 mm	2105 mm	1515 mm	3770 mm
	3300 mm	2165 mm	1575 mm	3890 mm
	3500 mm	2265 mm	1675 mm	4090 mm
	3700 mm	2365 mm	1775 mm	4290 mm
	4000 mm	2515 mm	1925 mm	4590 mm
Mastro de elevação triplo DZ	4250 mm	1975 mm	1385 mm	4840 mm
	4400 mm	2025 mm	1435 mm	4990 mm
	4640 mm	2105 mm	1515 mm	5230 mm
	4700 mm	2125 mm	1535 mm	5290 mm
	4800 mm	2165 mm	1575 mm	5390 mm
	5000 mm	2235 mm	1645 mm	5590 mm
	5500 mm	2415 mm	1825 mm	6090 mm
	6000 mm	2585 mm	1995 mm	6590 mm
	6500 mm	2765 mm	2175 mm	7090 mm
	7000 mm	2935 mm	2345 mm	7590 mm
EFG 218i, EFG 220i	**Elevação (h3)**	**Altura com mastro de elevação recolhido (h1)**	**Elevação livre (h2)**	**Altura com mastro de elevação estendido (h4)**
Mastro de elevação duplo ZT	2020 mm	1577 mm	150 mm	2632 mm
	3000 mm	2067 mm	150 mm	3612 mm
	3100 mm	2117 mm	150 mm	3712 mm
	3300 mm	2217 mm	150 mm	3912 mm
	3500 mm	2317 mm	150 mm	4112 mm
	3700 mm	2417 mm	150 mm	4312 mm
	4000 mm	2567 mm	150 mm	4612 mm
	4500 mm	2817 mm	150 mm	5112 mm
Mastro de elevação duplo ZZ	2900 mm	1972 mm	1330 mm	3542 mm
	3100 mm	2072 mm	1430 mm	3742 mm

	3180 mm	2112 mm	1470 mm	3822 mm
	3300 mm	2172 mm	1530 mm	3942 mm
	3500 mm	2272 mm	1630 mm	4142 mm
	3700 mm	2372 mm	1730 mm	4342 mm
	4000 mm	2522 mm	1880 mm	4642 mm
Mastro de elevação triplo DZ	4250 mm	1982 mm	1340 mm	4892 mm
	4400 mm	2032 mm	1390 mm	5042 mm
	4640 mm	2112 mm	1470 mm	5282 mm
	4700 mm	2132 mm	1490 mm	5342 mm
	4800 mm	2172 mm	1530 mm	5442 mm
	5000 mm	2242 mm	1600 mm	5642 mm
	5500 mm	2422 mm	1780 mm	6142 mm
	6000 mm	2592 mm	1950 mm	6642 mm
	6500 mm	2772 mm	2130 mm	7142 mm
	7000 mm	2942 mm	2300 mm	7642 mm

Tabela VDI

Características	1.1	Fabricante (nome curto)			Jungheinrich					
	1.2	Designação do modelo pelo fabricante			EFG 214ki	EFG 216ki	EFG 216i	EFG 218i	EFG 220i	
	1.3	Tração			Elétrico					
	1.4	Modo de operação			Assento					
	1.5	Capacidade de carga/carga	Q	kg	1400	1600		1800	2000	
	1.6	Distância do centro de gravidade da carga	c	mm	500					
	1.8	Distância entre o eixo da roda e a face do garfo	x	mm	339			359		
	1.9	Distância entre eixos	y	mm	1244		1352		1460	
Pesos	2.1.1	Peso do equipamento (incluindo bateria)		kg	2579		2695	2998	3106	
	2.2	Peso por eixo com carga à frente/atrás		kg	3474 / 505	3820 / 539	3772 / 522	4226 / 572	4527 / 580	
	2.3	Peso por eixo sem carga à frente/atrás		kg	1129 / 1449	1141 / 1618	1179 / 1515	1282 / 1716	1350 / 1757	
Rodas/chassis	3.1	Pneus			Superelástico (SE)					
	3.2	Dimensão do pneu, dianteiro			180 x 70-8			200/50-10		
	3.3	Dimensão do pneu, traseiro			140 / 55-9					
	3.5	Rodas, número à frente/atrás (x = não motrizes)			2x/2					
	3.6	Distância entre centro do rasto dos pneus, à frente	b10	mm	929			939		
	3.7	Distância entre centro do rasto dos pneus, atrás	b11	mm	176					
Dimensões básicas	4.1	Inclinação do mastro de elevação para a frente/trás	a/ß	°	7 / 6					
	4.2	Altura com mastro de elevação recolhido (h1)	h1	mm	2210			2217		
	4.3	Elevação livre (h2)	h2	mm	150					
	4.4	Elevação (h3)	h3	mm	3300					
	4.5	Altura com mastro de elevação estendido (h4)	h4	mm	3890			3912		
	4.7	Altura do telhado de proteção (cabine)	h6	mm	2070					
	4.8	Altura do assento / altura de pé	h7	mm	1030					
	4.12	Altura do acoplamento	h10	mm	560					
	4.19	Comprimento total	l1	mm	2928		3036	3056	3164	
	4.20	Comprimento, incluindo parte posterior do garfo	l2	mm	1778		1886	1906	2014	
	4.21.1	Largura total	b1	mm	1085			1145		
	4.22	Dimensões do garfo	s/e/l	mm	40 x 80 x 1150				40 x 100 x 1150	
	4.23	Classe de ligação do suporte do garfo			2A					
	4.24	Largura do porta garfos	b3	mm	980					
	4.31	Altura acima do solo, c/carga, abaixo do mastro	m1	mm	97			105		
	4.32	Altura acima do solo no centro da distância entre eixos	m2	mm	100					
	4.34.1	Largura de trabalho (palete 1000 × 1200 transversalmente)	Ast	mm	3119		3222	3241	3346	
	4.34.2	Largura de trabalho (palete 800x1200 longitudinal)	Ast	mm	3242		3345	3365	3470	
	4.35	Raio de viragem	Wa	mm	1452		1555		1660	
	4.36	Menor distância do ponto de viragem	b13	mm	0					

Performance	5.1	Velocidade de marcha com/sem carga	km/h	15 / 15			17 / 17	
	5.2	Velocidade de elevação com/sem carga	m/s	0,56 / 0,74	0,53 / 0,74		0,47 / 0,63	0,46 / 0,63
	5.3	Velocidade de descida com/sem carga	m/s	0,54 / 0,55	0,55 / 0,55		0,52 / 0,55	0,53 / 0,55
	5.5	Força de tração nominal com/sem carga	N	4000 / 4000				
	5.6	Força máx. de tração com/sem carga	N	12300 / 8800	12300 / 8900	12300 / 9200	12300 / 10000	12300 / 10500
	5.7	Capacidade de passagem em rampa com/sem carga	%	12,5 / 19,5	11,5 / 18,5	11,5 / 19	10,5 / 17	9,5 / 16
	5.8	Capacidade máx. de passagem em rampa com/sem carga	%	32,5 / 26	29,5 / 24,5	30 / 26,5	26,5 / 25,5	25 / 26,5
	5.9	Tempo de aceleração com/sem carga	s	5,5 / 5,2	5,4 / 5,1	5,5 / 5,1		5,8 / 5,1
	5.10	Travão de serviço		Travão de atrito (acionado mecanicamente)				
Motor elétrico/sistema eletrónico	6.1	Motor de tração, potência S2 60 min	kW	5,5				
	6.1.1	2. Motor de tração, potência S2 60 min	kW	5,5				
	6.2	Motor de elevação, potência a S3	kW	12				
	6.4	Voltagem da bateria/ capacidade nominal	V / Ah	51,2 / 456		51,2 / 684	51,2 / 456	51,2 / 684
	6.5	Peso da bateria	kg	190		285	190	
	6.6.1	Consumo de energia de acordo com ciclo EN	kWh/h	4	4,2		4,5	4,7
	6.6.2	Equivalente de CO2 de acordo com a norma EN ISO 23308	kg/h	2,16	2,27		2,43	2,54
	6.7	Capacidade de despacho	t/h	101	115		126	138
	6.8	Eficiência de rotatividade de acordo com VDI 2198 (PLUS)	t/kWh	19,8	22,2		22,5	23,8
Outros	8.1	Tipo de controle de direção		Impulso/AC				
	10.1	Pressão de trabalho para acessório	bar	230				
	10.2	Fluxo de óleo para equipamentos adicionais	l/min	27,5				
	10.7	Nível de pressão acústica em conformidade com a norma EN12053	dB (A)	63				

- Esta ficha técnica está em conformidade com as regras VDI 2198 e somente menciona valores técnicos para equipamento standard. Pneus fora do standard, mastros diferentes, equipamentos adicionais etc. podem produzir outros valores.

Jungheinrich Portugal

Equipamentos de Transporte, Lda.

Delegação Sul - Tel. Geral 219 156 060
Delegação Norte - Tel. Geral 252 249 010
Serviço Aluguer
Nacional 21 915 6070
Serviço Pós-Venda
Nacional 21 915 6060

linha.directa@jungheinrich.pt

www.jungheinrich.pt

As fábricas de produção alemãs em Norderstedt, Moosburg e Landsberg são certificadas, bem como o nosso Centro de Peças em Kaltenkirchen.

ISO 9001
ISO 14001

Os equipamentos da Jungheinrich para movimentação da carga estão em conformidade com os requisitos de segurança europeus.

CE

JUNGHEINRICH