

Robô Móvel para aplicações ligeiras

EAE 212a

Elevação: 250 mm / Capacidade de carga: 1200 kg

EAE 212a

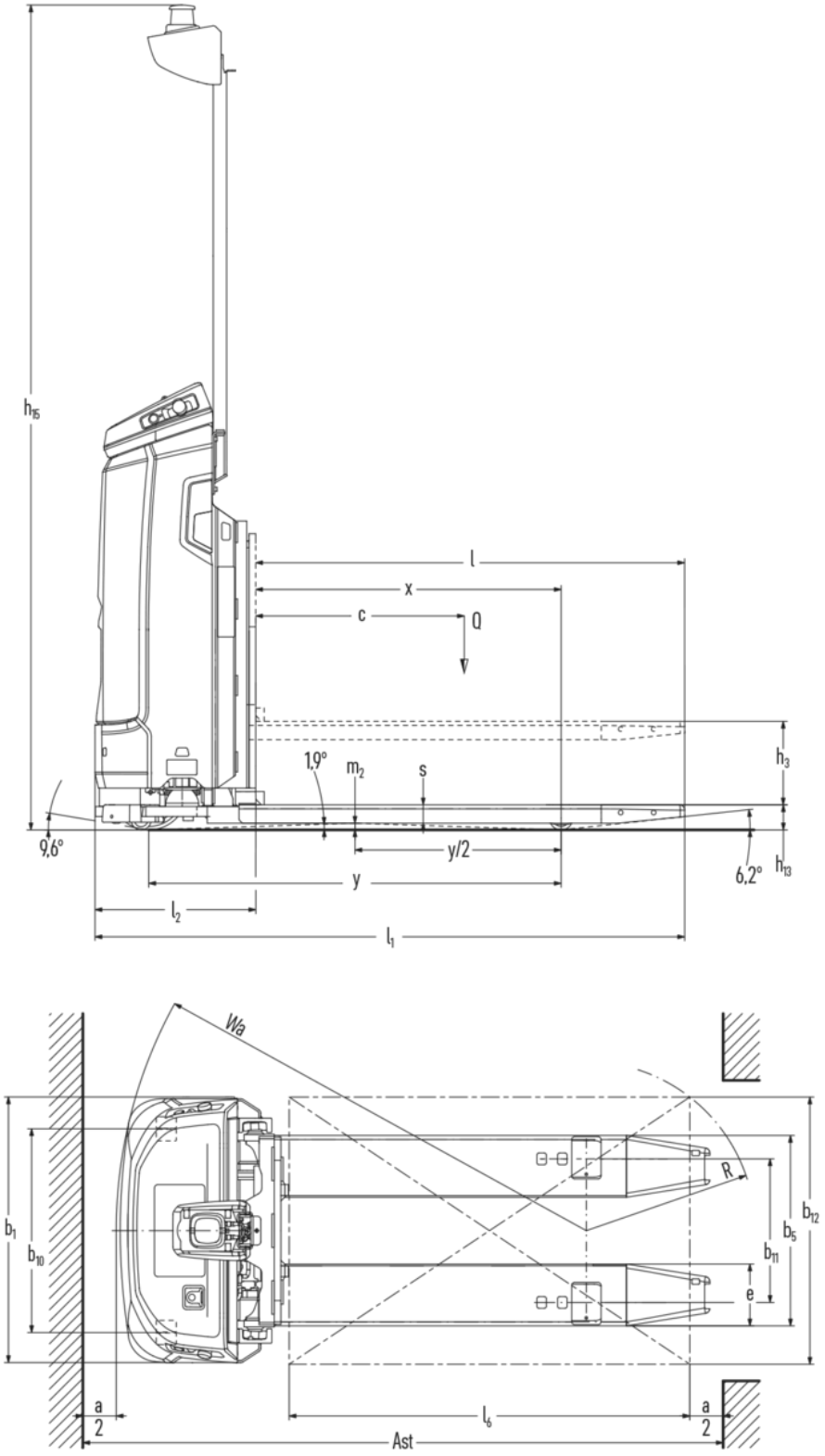
h15
l
x
c
Q
1,9°
m2
s
h3
9,6°
y/2
6,2°
h13
y
l2
l1
Wa
b1
b10
R
b12
b5
b11
e
a
2
l6
a
2
Ast

Tabela VDI

Características	1.1	Fabricante (nome curto)			Jungheinrich
	1.2	Designação do modelo pelo fabricante			EAE 2a
	1.3	Tração			Elétrico
	1.4	Modo de operação			Sistema automático
	1.5	Capacidade de carga/carga	Q	kg	1200
	1.6	Distância do centro de gravidade da carga	c	mm	625
	1.8	Distância entre o eixo da roda e a face do garfo	x	mm	915
	1.9	Distância entre eixos	y	mm	1235
Pesos	2.1.1	Peso do equipamento (incluindo bateria)		kg	650
	2.2	Peso por eixo com carga à frente/atrás		kg	800 / 1050
	2.3	Peso por eixo sem carga à frente/atrás		kg	503 / 147
Rodas/chassis	3.1	Pneus			Poliuretano (PU)
	3.2	Dimensão do pneu, dianteiro			ø230x65
	3.3	Dimensão do pneu, traseiro			ø70x75
	3.4	Rodas adicionais			ø60x35
	3.5	Rodas, número à frente/atrás (x = não motrizes)			1(x) + 2 / 2
	3.6	Distância entre centro do rasto dos pneus, à frente	b10	mm	610
	3.7	Distância entre centro do rasto dos pneus, atrás	b11	mm	430
Dimensões básicas	4.2.1	Altura total	h15	mm	2470
	4.4	Elevação (h3)	h3	mm	250
	4.15	Altura dos garfos, em baixo	h13	mm	75
	4.19	Comprimento total	l1	mm	1766
	4.20	Comprimento, incluindo parte posterior do garfo	l2	mm	481
	4.21.1	Largura total	b1	mm	795
	4.22	Dimensões do garfo	s/e/l	mm	55 x 185 x 1285
	4.25	Distância fora-a-fora do garfo	b5	mm	570
	4.32	Altura acima do solo no centro da distância entre eixos	m2	mm	20
Performance	5.1	Velocidade de marcha com/sem carga		km/h	6 / 6
	5.2	Velocidade de elevação com/sem carga		m/s	0,1 / 0,17
	5.3	Velocidade de descida com/sem carga		m/s	0,08 / 0,07
	5.7	Capacidade de passagem em rampa com/sem carga		%	0 / 0
	5.10	Travão de serviço			regenerativo
Motor elétrico/sistema eletrónico	6.1	Motor de tração, potência S2 60 min		kW	2
	6.2	Motor de elevação, potência a S3		kW	2,2
	6.3	Bateria segundo DIN 43531/35/36			no
	6.4	Voltagem da bateria/ capacidade nominal		V / Ah	25,6 / 130
	6.5	Peso da bateria		kg	55

Outros	10.7	Nível de pressão acústica em conformidade com a norma EN12053	dB (A)	54

- Esta ficha técnica está em conformidade com as regras VDI 2198 e somente menciona valores técnicos para equipamento standard. Pneus fora do standard, mastros diferentes, equipamentos adicionais etc. podem produzir outros valores.

- N.º VDI 1.6 - N.º 2.2 - N.º 2.3 - N.º 4.19 - N.º 4.22: valores para equipamento standard com saliência da carga de 25 mm
- N.º VDI 4.2.1 Altura total: com prateleira de opções 1891 mm (retraído)/2470 mm (extraído)
- N.º VDI 5.2 Velocidade de elevação sem carga: 0,17 - Com uma carga nominal de 1,2 t
- N.º VDI 5.3: velocidade de descida sem carga: 0,07 - Com uma carga nominal de 1,2 t