

Transpalette manuel

AM l20/l20p

Hauteur de levée: 120 mm / Capacité de charge: 2000 kg

JUNGHEINRICH

AM l20/l20p

AM l20

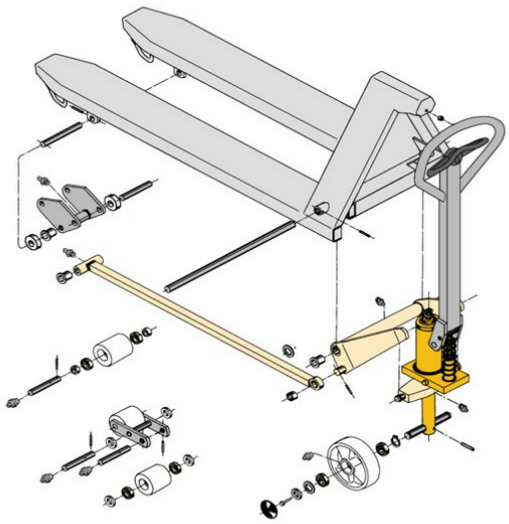

AM l20p

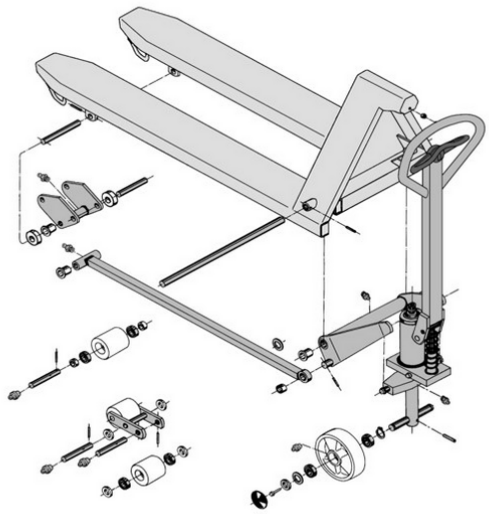

Inox AISI 316 (V4A)	Feuerverzinkt
Inox AISI 303/304 (V2A)	Verzinkt und gelb chromatiert

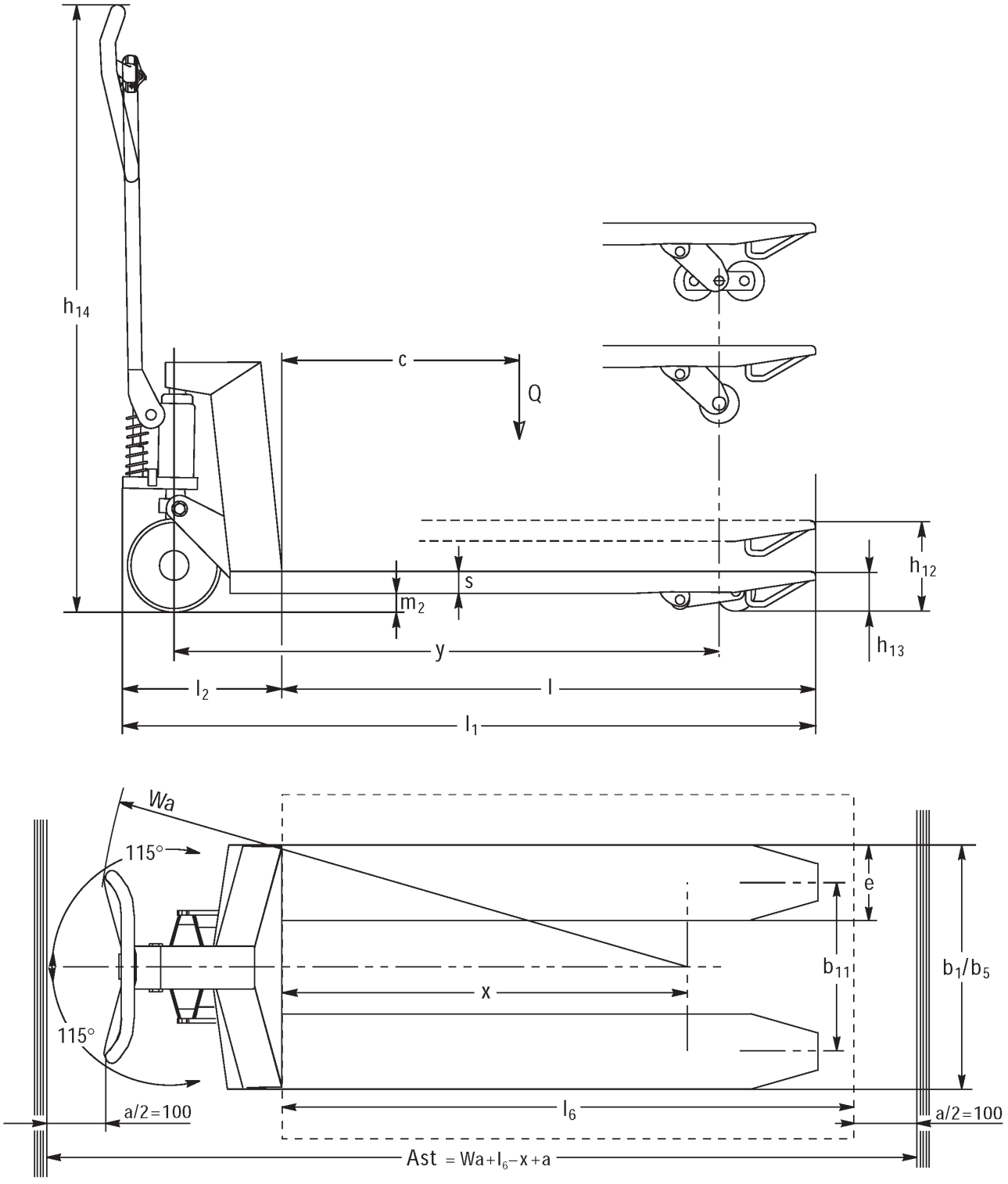
h14
c
Q
s
m2
h12
h13
y
l2
l
l1
Wa
115°
115°
e
b11
b1/b5
x
a/2=100
l6
a/2=100
Ast = Wa+l6–x+a

AM I20

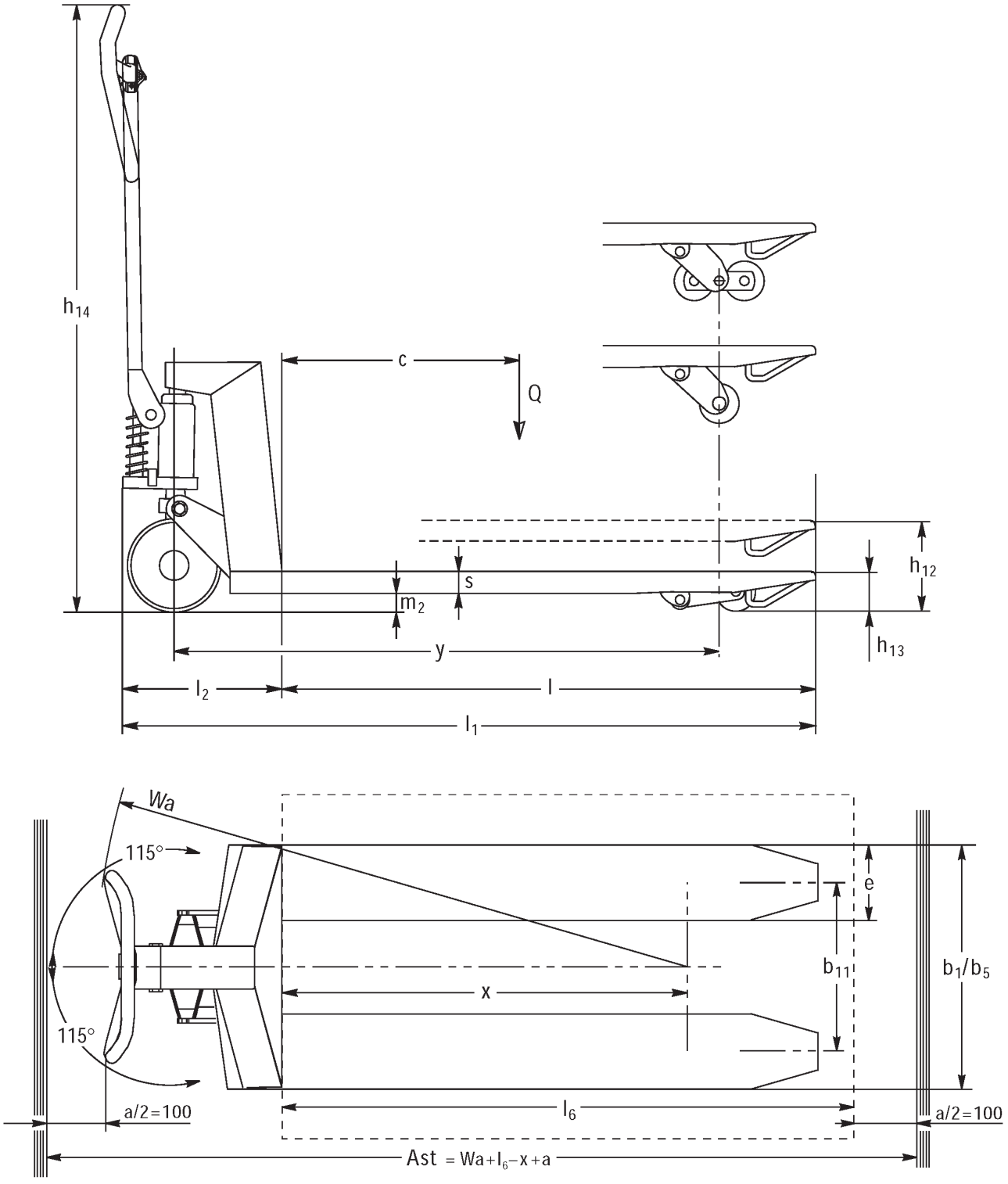
h14
c
Q
s
m2
h12
h13
y
l2
l
l1
Wa
115°
115°
e
b11
b1/b5
x
a/2=100
l6
a/2=100
Ast = Wa+l6–x+a

AM I20p

Tableau VDI

Sigle	1.1	Fabricant (désignation abrégée)			Autres (OEM)									
	1.2	Code type du fabricant			AM I20 / I20p									
	1.3	Entraînement			Manuel									
	1.4	Commande			Manuel									
	1.5	Capacité de charge/charge	Q	kg	2000									
	1.6	Distance du centre de gravité de la charge	c	mm	610				570					
	1.9	Empattement	y	mm	1245				1165					
Poids	2.1	Poids propre		kg	81		78				75			
	2.1.1	Poids propre (batterie comprise)		kg	81		78		64					
Roues / Châssis	3.1	Pneus			V-BV	N-BN	V-GV	N-GN	V-BV	N-BN	C-GV	N-GN		
	3.2	Taille des roues AV			Ø 200x50									
	3.3	Taille des roues AR			Ø 80x70	Ø 80x65	Ø 80x90		Ø 80x70	Ø 80x65	Ø 80x90			
	3.5	Roues, nombre à l'avant / à l'arrière (x=à entraînement)			2/2									
	3.6	Voie avant	b10	mm	120									
	3.7	Voie arrière	b11	mm	520									
Dimensions de base	4.4	Levée (h3)	h3	mm	120									
	4.9	Hauteur de la poignée du timon en position de conduite min. / max.	h14	mm	1170									
	4.14	Hauteur debout, cabine en position haute	h12	mm	205									
	4.15	Hauteur des bras porteurs baissés	h13	mm	85									
	4.19	Longueur totale	l1	mm	1555				1475					
	4.21.1	Largeur totale	b1	mm	680									
	4.22	Dimensions des fourches	s/e/l	mm	51 x 160 x 1220				51 x 160 x 1140					
	4.25	Écartement extérieur des fourches	b5	mm	680									
	4.32	Garde au sol centre empattement	m2	mm	34									
	4.34.1	Largeur d'allée de travail (palette 1000 x 1200 transversale)	Ast	mm	1610									
	4.34.2	Largeur d'allée (palette 800x1200 dans le sens de la longueur)	Ast	mm	1830				1810					
	4.35	Rayon de braquage	Wa	mm	1410				1330					
Données de performance	5.3	Vitesse de descente avec / sans charge		m/s	0,1 / 0,05									

- Cette fiche technique selon la directive VDI 2198 n'indique que les valeurs techniques du chariot standard. D'autres bandages, d'autres mâts, des dispositifs supplémentaires, etc. peuvent donner lieu à d'autres valeurs.

Sigle	1.1	Fabricant (désignation abrégée)			Autres (OEM)									
	1.2	Code type du fabricant			AM I20 / I20p									
	1.3	Entraînement			Manuel									
	1.4	Commande			Manuel									
	1.5	Capacité de charge/charge	Q	kg	2000									
	1.6	Distance du centre de gravité de la charge	c	mm	485				405					
	1.9	Empattement	y	mm	995				835					
Poids	2.1	Poids propre		kg	72				69				65	
	2.1.1	Poids propre (batterie comprise)		kg	72		69	66	64					
Roues / Châssis	3.1	Pneus			V-BV	N-BN	V-GV	N-GN	V-BV	N-BN	V-GV	N-GN		
	3.2	Taille des roues AV			Ø 200x50									
	3.3	Taille des roues AR			Ø 80x70	Ø 80x65	Ø 80x90		Ø 80x70	Ø 80x65	Ø 80x90			
	3.5	Roues, nombre à l'avant / à l'arrière (x=à entraînement)			2/2									
	3.6	Voie avant	b10	mm	120									
	3.7	Voie arrière	b11	mm	520									
Dimensions de base	4.4	Levée (h3)	h3	mm	120									
	4.9	Hauteur de la poignée du timon en position de conduite min. / max.	h14	mm	1170									
	4.14	Hauteur debout, cabine en position haute	h12	mm	205									
	4.15	Hauteur des bras porteurs baissés	h13	mm	85									
	4.19	Longueur totale	l1	mm	1305				1145					
	4.21.1	Largeur totale	b1	mm	680									
	4.22	Dimensions des fourches	s/e/l	mm	51 x 160 x 970				51 x 160 x 810					
	4.25	Écartement extérieur des fourches	b5	mm	680									
	4.32	Garde au sol centre empattement	m2	mm	34									
	4.34.1	Largeur d'allée de travail (palette 1000 x 1200 transversale)	Ast	mm	1610									
	4.34.2	Largeur d'allée (palette 800x1200 dans le sens de la longueur)	Ast	mm	1810									
	4.35	Rayon de braquage	Wa	mm	1160				1000					
Données de performance	5.3	Vitesse de descente avec / sans charge		m/s	0,1 / 0,05									

- Cette fiche technique selon la directive VDI 2198 n'indique que les valeurs techniques du chariot standard. D'autres bandages, d'autres mâts, des dispositifs supplémentaires, etc. peuvent donner lieu à d'autres valeurs.

Sigle	1.1	Fabricant (désignation abrégée)			Autres (OEM)									
	1.2	Code type du fabricant			AM I20 / I20p									
	1.3	Entraînement			Manuel									
	1.4	Commande			Manuel									
	1.5	Capacité de charge/charge	Q	kg	2000									
	1.6	Distance du centre de gravité de la charge	c	mm	610				570					
	1.9	Empattement	y	mm	1245				1165					
Poids	2.1	Poids propre		kg	75				72				69	
	2.1.1	Poids propre (batterie comprise)		kg	75		72		64					
	2.2	Charge sur essieu avec charge à l'avant / à l'arrière		-	- / -								636 / 1432	
	2.3	Charge sur essieu sans charge à l'avant / à l'arrière		-	- / -								21 / 47	
Roues / Châssis	3.1	Pneus			V-BV	N-BN	V-GV	N-GN	V-BV	N-BN	V-GV	N-GN		
	3.2	Taille des roues AV			Ø 200x50									
	3.3	Taille des roues AR			Ø 80x70	Ø 80x65	Ø 80x90		Ø 80x70	Ø 80x65	Ø 80x90			
	3.5	Roues, nombre à l'avant / à l'arrière (x=à entraînement)			2/2									
	3.6	Voie avant	b10	mm	120									
	3.7	Voie arrière	b11	mm	360									
Dimensions de base	4.4	Levée (h3)	h3	mm	120									
	4.9	Hauteur de la poignée du timon en position de conduite min. / max.	h14	mm	1170								1220 / 1170	
	4.14	Hauteur debout, cabine en position haute	h12	mm	205									
	4.15	Hauteur des bras porteurs baissés	h13	mm	85									
	4.19	Longueur totale	l1	mm	1555				1475					
	4.20	Longueur, talon de fourche compris	l2	mm	-								340	
	4.21.1	Largeur totale	b1	mm	520									
	4.22	Dimensions des fourches	s/e/l	mm	51 x 160 x 1220				51 x 160 x 1140					
	4.25	Écartement extérieur des fourches	b5	mm	520									
	4.32	Garde au sol centre empattement	m2	mm	34									
	4.34.1	Largeur d'allée de travail (palette 1000 x 1200 transversale)	Ast	mm	1610									
	4.34.2	Largeur d'allée (palette 800x1200 dans le sens de la longueur)	Ast	mm	1830				1810					
	4.35	Rayon de braquage	Wa	mm	1410				1330					
Données de performance	5.3	Vitesse de descente avec / sans charge		m/s	0,1 / 0,05									

- Cette fiche technique selon la directive VDI 2198 n'indique que les valeurs techniques du chariot standard. D'autres bandages, d'autres mâts, des dispositifs supplémentaires, etc. peuvent donner lieu à d'autres valeurs.

Sigle	1.1	Fabricant (désignation abrégée)			Autres (OEM)											
	1.2	Code type du fabricant			AM I20 / I20p											
	1.3	Entraînement			Manuel											
	1.4	Commande			Manuel											
	1.5	Capacité de charge/charge	Q	kg	2000											
	1.6	Distance du centre de gravité de la charge	c	mm	485							405				
	1.9	Empattement	y	mm	995							835				
Poids	2.1	Poids propre		kg	66				63						59	
	2.1.1	Poids propre (batterie comprise)		kg	66				63			64				
Roues / Châssis	3.1	Pneus			V-BV	N-BN	V-GV	N-GN	V-BV	N-BN	V-GV	N-GN				
	3.2	Taille des roues AV			Ø 200x50											
	3.3	Taille des roues AR			Ø 80x70	Ø 80x65	Ø 80x90		Ø 80x70	Ø 80x65	Ø 80x90					
	3.5	Roues, nombre à l'avant / à l'arrière (x=à entraînement)			2/2											
	3.6	Voie avant	b10	mm	120											
	3.7	Voie arrière	b11	mm	360				335			360				
Dimensions de base	4.4	Levée (h3)	h3	mm	120											
	4.9	Hauteur de la poignée du timon en position de conduite min. / max.	h14	mm	1170											
	4.14	Hauteur debout, cabine en position haute	h12	mm	205											
	4.15	Hauteur des bras porteurs baissés	h13	mm	85											
	4.19	Longueur totale	l1	mm	1305							1145				
	4.21.1	Largeur totale	b1	mm	520											
	4.22	Dimensions des fourches	s/e/l	mm	51 x 160 x 970							51 x 160 x 810				
	4.25	Écartement extérieur des fourches	b5	mm	520											
	4.32	Garde au sol centre empattement	m2	mm	34											
	4.34.1	Largeur d'allée de travail (palette 1000 x 1200 transversale)	Ast	mm	1610											
	4.34.2	Largeur d'allée (palette 800x1200 dans le sens de la longueur)	Ast	mm	1810											
	4.35	Rayon de braquage	Wa	mm	1160							1000				
Données de performance	5.3	Vitesse de descente avec / sans charge		m/s	0,1 / 0,05											

- Cette fiche technique selon la directive VDI 2198 n'indique que les valeurs techniques du chariot standard. D'autres bandages, d'autres mâts, des dispositifs supplémentaires, etc. peuvent donner lieu à d'autres valeurs.

Sigle	1.1	Fabricant (désignation abrégée)			Autres (OEM)											
	1.2	Code type du fabricant			AM I20 / I20p											
	1.3	Entraînement			Manuel											
	1.4	Commande			Manuel											
	1.5	Capacité de charge/charge	Q	kg	2000											
	1.6	Distance du centre de gravité de la charge	c	mm	405						485					
	1.9	Empattement	y	mm	835						995					
Poids	2.1	Poids propre		kg	59			63					66			
	2.1.1	Poids propre (batterie comprise)		kg	59			63					66			
Roues / Châssis	3.1	Pneus			N-GN	V-GV		N-BN	V-BV		N-GN	V-GV		N-BN	V-BV	
	3.2	Taille des roues AV			Ø 200x50											
	3.3	Taille des roues AR			Ø 80x90			Ø 80x65	Ø 80x70		Ø 80x90			Ø 80x65	Ø 80x70	
	3.5	Roues, nombre à l'avant / à l'arrière (x=à entraînement)			2/2											
	3.6	Voie avant	b10	mm	120											
	3.7	Voie arrière	b11	mm	360											
Dimensions de base	4.4	Levée (h3)	h3	mm	120											
	4.9	Hauteur de la poignée du timon en position de conduite min. / max.	h14	mm	1170											
	4.14	Hauteur debout, cabine en position haute	h12	mm	200											
	4.15	Hauteur des bras porteurs baissés	h13	mm	85											
	4.19	Longueur totale	l1	mm	1145						1305					
	4.21.1	Largeur totale	b1	mm	520											
	4.22	Dimensions des fourches	s/e/l	mm	51 x 160 x 810						51 x 160 x 970					
	4.25	Écartement extérieur des fourches	b5	mm	520											
	4.32	Garde au sol centre empattement	m2	mm	34			38								
	4.34.1	Largeur d'allée de travail (palette 1000 x 1200 transversale)	Ast	mm	1610											
	4.34.2	Largeur d'allée (palette 800x1200 dans le sens de la longueur)	Ast	mm	1810											
	4.35	Rayon de braquage	Wa	mm	1000						1160					
Données de performance	5.3	Vitesse de descente avec / sans charge		m/s	0,1 / 0,05											

- Cette fiche technique selon la directive VDI 2198 n'indique que les valeurs techniques du chariot standard. D'autres bandages, d'autres mâts, des dispositifs supplémentaires, etc. peuvent donner lieu à d'autres valeurs.

Sigle	1.1	Fabricant (désignation abrégée)			Autres (OEM)									
	1.2	Code type du fabricant			AM I20 / I20p									
	1.3	Entraînement			Manuel									
	1.4	Commande			Manuel									
	1.5	Capacité de charge/charge	Q	kg	2000									
	1.6	Distance du centre de gravité de la charge	c	mm	570						610			
	1.9	Empattement	y	mm	1165						1245			
Poids	2.1	Poids propre		kg	69			72				75		
	2.1.1	Poids propre (batterie comprise)		kg	69			72				75		
	2.2	Charge sur essieu avec charge à l'avant / à l'arrière		kg	636 / 1432			- / -						
	2.3	Charge sur essieu sans charge à l'avant / à l'arrière		kg	21 / 47			- / -						
Roues / Châssis	3.1	Pneus			N-GN	V-GV	N-BN	V-BV	N-GN	V-GV	N-BN	V-BV		
	3.2	Taille des roues AV			Ø 200x50									
	3.3	Taille des roues AR			Ø 80x90		Ø 80x65	Ø 80x70	Ø 80x90		Ø 80x65	Ø 80x90		
	3.5	Roues, nombre à l'avant / à l'arrière (x=à entraînement)			2/2									
	3.6	Voie avant	b10	mm	120									
	3.7	Voie arrière	b11	mm	360									
Dimensions de base	4.4	Levée (h3)	h3	mm	120									
	4.9	Hauteur de la poignée du timon en position de conduite min. / max.	h14	mm	1170									
	4.14	Hauteur debout, cabine en position haute	h12	mm	200									
	4.15	Hauteur des bras porteurs baissés	h13	mm	85									
	4.19	Longueur totale	l1	mm	1475						1555			
	4.20	Longueur, talon de fourche compris	l2	mm	340	-								
	4.21.1	Largeur totale	b1	mm	520									
	4.22	Dimensions des fourches	s/e/l	mm	51 x 160 x 1140						51 x 160 x 1220			
	4.25	Écartement extérieur des fourches	b5	mm	520									
	4.32	Garde au sol centre empattement	m2	mm	38									
	4.34.1	Largeur d'allée de travail (palette 1000 x 1200 transversale)	Ast	mm	1610									
	4.34.2	Largeur d'allée (palette 800x1200 dans le sens de la longueur)	Ast	mm	1810						1830			
	4.35	Rayon de braquage	Wa	mm	1330						1410			
Données de performance	5.3	Vitesse de descente avec / sans charge		m/s	0,1 / 0,05									

- Cette fiche technique selon la directive VDI 2198 n'indique que les valeurs techniques du chariot standard. D'autres bandages, d'autres mâts, des dispositifs supplémentaires, etc. peuvent donner lieu à d'autres valeurs.

Sigle	1.1	Fabricant (désignation abrégée)			Autres (OEM)											
	1.2	Code type du fabricant			AM I20 / I20p											
	1.3	Entraînement			Manuel											
	1.4	Commande			Manuel											
	1.5	Capacité de charge/charge	Q	kg	2000											
	1.6	Distance du centre de gravité de la charge	c	mm	405								485			
	1.9	Empattement	y	mm	835								995			
Poids	2.1	Poids propre		kg	65			69					72			
	2.1.1	Poids propre (batterie comprise)		kg	65			69					72			
Roues / Châssis	3.1	Pneus			N-GN	V-GV	V-BV	N-BN	N-GN	V-GV	N-BN	V-BV				
	3.2	Taille des roues AV			Ø 200x50											
	3.3	Taille des roues AR			Ø 80x90		Ø 80x70	Ø 80x65	Ø 80x90		Ø 80x65	Ø 80x70				
	3.5	Roues, nombre à l'avant / à l'arrière (x=à entraînement)			2/2											
	3.6	Voie avant	b10	mm	120											
	3.7	Voie arrière	b11	mm	520											
Dimensions de base	4.4	Levée (h3)	h3	mm	120											
	4.9	Hauteur de la poignée du timon en position de conduite min. / max.	h14	mm	1170											
	4.14	Hauteur debout, cabine en position haute	h12	mm	200											
	4.15	Hauteur des bras porteurs baissés	h13	mm	85											
	4.19	Longueur totale	l1	mm	1145								1305			
	4.21.1	Largeur totale	b1	mm	680											
	4.22	Dimensions des fourches	s/e/l	mm	51 x 160 x 810								51 x 160 x 970			
	4.25	Écartement extérieur des fourches	b5	mm	680											
	4.32	Garde au sol centre empattement	m2	mm	38											
	4.34.1	Largeur d'allée de travail (palette 1000 x 1200 transversale)	Ast	mm	1610											
	4.34.2	Largeur d'allée (palette 800x1200 dans le sens de la longueur)	Ast	mm	1810											
	4.35	Rayon de braquage	Wa	mm	1000								1160			
Données de performance	5.3	Vitesse de descente avec / sans charge		m/s	0,1 / 0,05											

- Cette fiche technique selon la directive VDI 2198 n'indique que les valeurs techniques du chariot standard. D'autres bandages, d'autres mâts, des dispositifs supplémentaires, etc. peuvent donner lieu à d'autres valeurs.

Sigle	1.1	Fabricant (désignation abrégée)			Autres (OEM)										
	1.2	Code type du fabricant			AM I20 / I20p										
	1.3	Entraînement			Manuel										
	1.4	Commande			Manuel										
	1.5	Capacité de charge/charge	Q	kg	2000										
	1.6	Distance du centre de gravité de la charge	c	mm	570							610			
	1.9	Empattement	y	mm	1165							1245			
Poids	2.1	Poids propre		kg	75			78							81
	2.1.1	Poids propre (batterie comprise)		kg	75			78							81
Roues / Châssis	3.1	Pneus			N-GN	V-GV	N-BN	V-BV	N-GN	V-GV	V-BV	N-BN			
	3.2	Taille des roues AV			Ø 200x50										
	3.3	Taille des roues AR			Ø 80x90		Ø 80x65	Ø 80x70	Ø 80x90			Ø 80x65			
	3.5	Roues, nombre à l'avant / à l'arrière (x=à entraînement)			2/2										
	3.6	Voie avant	b10	mm	120										
	3.7	Voie arrière	b11	mm	520										
Dimensions de base	4.4	Levée (h3)	h3	mm	120										
	4.9	Hauteur de la poignée du timon en position de conduite min. / max.	h14	mm	1170										
	4.14	Hauteur debout, cabine en position haute	h12	mm	200										
	4.15	Hauteur des bras porteurs baissés	h13	mm	85										
	4.19	Longueur totale	l1	mm	1475							1555			
	4.21.1	Largeur totale	b1	mm	680										
	4.22	Dimensions des fourches	s/e/l	mm	51 x 160 x 1140							51 x 160 x 1220			
	4.25	Écartement extérieur des fourches	b5	mm	680										
	4.32	Garde au sol centre empattement	m2	mm	38										
	4.34.1	Largeur d'allée de travail (palette 1000 x 1200 transversale)	Ast	mm	1610										
	4.34.2	Largeur d'allée (palette 800x1200 dans le sens de la longueur)	Ast	mm	1810							1830			
	4.35	Rayon de braquage	Wa	mm	1330							1410			
Données de performance	5.3	Vitesse de descente avec / sans charge		m/s	0,1 / 0,05										

- Cette fiche technique selon la directive VDI 2198 n'indique que les valeurs techniques du chariot standard. D'autres bandages, d'autres mâts, des dispositifs supplémentaires, etc. peuvent donner lieu à d'autres valeurs.

Jungheinrich SA

Researchpark Haasrode 1105
Esperantolaan 1
3001 Leuven (Heverlee)
Tél. 016 398711

info@jungheinrich.be

www.jungheinrich.be

Les matériels Jungheinrich sont conformes aux normes européennes de sécurité.

ISO 9001
ISO 14001

Les usines de production de Norderstedt, Moosburg et Landsberg en Allemagne sont certifiées.

CE

JUNGHEINRICH