


# Chariot électrique à mât rétractable

## ETV 414i–425i

Hauteur de levée: 5000-14000 mm / Capacité de charge: 1400-2500 kg

LI-ION technology

JUNGHEINRICH

# ETV 414i–425i

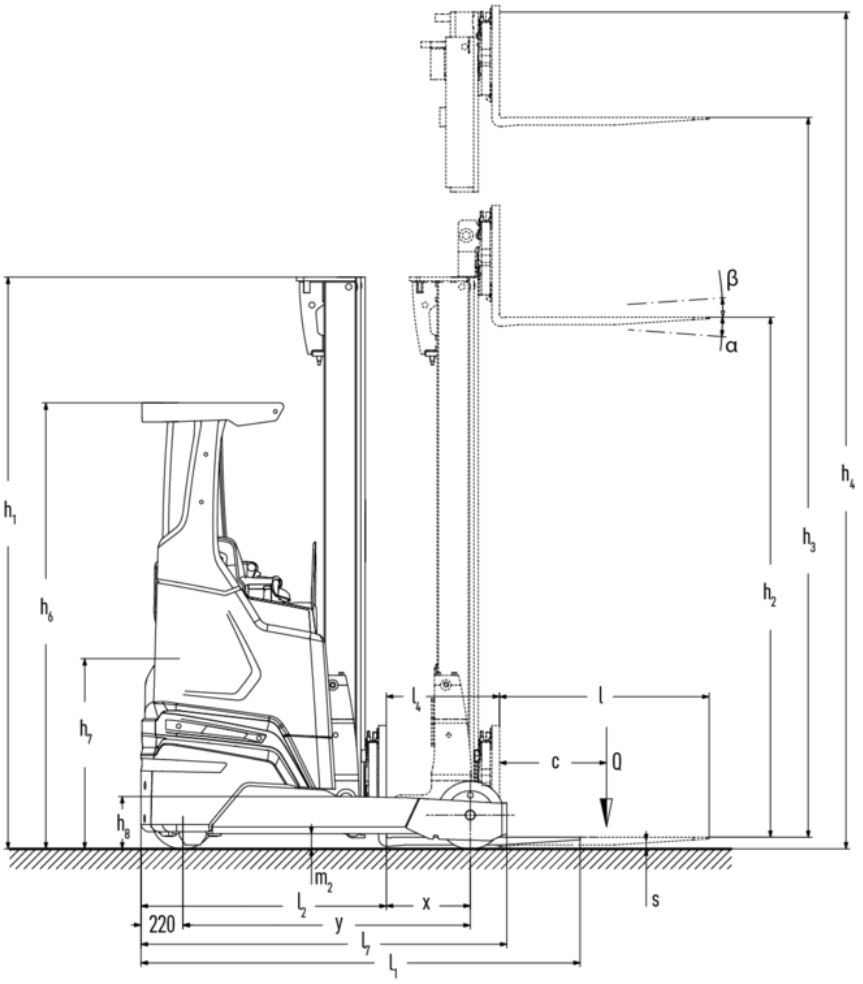


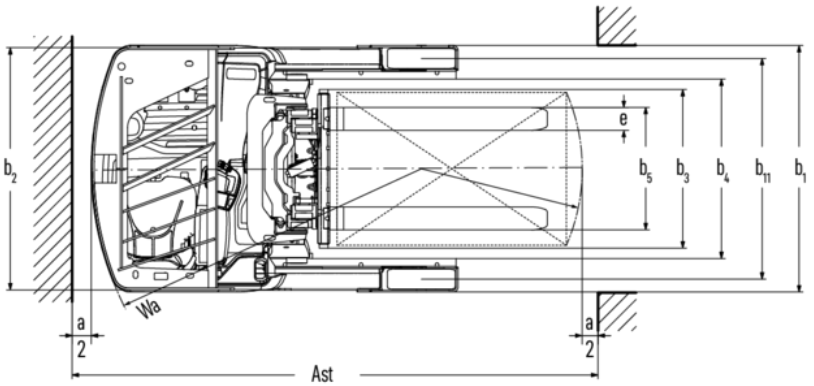

# ETV 414i–425i

| ETV 414i, ETV 416i | Levée (h3) | Hauteur du mât replié (h1) | Levée libre (h2) | Hauteur du mât déployé (h4) | Inclinaison du tablier porte-fourches avant / arrière |
|---|---|---|---|---|---|
| Inclinaison des fourches / Mât triple DZ-V / étiré à froid | 5000 mm | 2200 mm | 1546 mm | 5654 mm | 2 / 5 ° |
| | 5300 mm | 2300 mm | 1646 mm | 5954 mm | 2 / 5 ° |
| | 5600 mm | 2400 mm | 1746 mm | 6254 mm | 2 / 5 ° |
| | 5900 mm | 2500 mm | 1846 mm | 6554 mm | 2 / 5 ° |
| | 6200 mm | 2600 mm | 1946 mm | 6854 mm | 2 / 5 ° |
| | 6500 mm | 2700 mm | 2046 mm | 7154 mm | 2 / 5 ° |
| | 6800 mm | 2800 mm | 2146 mm | 7454 mm | 2 / 5 ° |
| | 7100 mm | 2900 mm | 2246 mm | 7754 mm | 2 / 5 ° |
| | 7400 mm | 3000 mm | 2346 mm | 8054 mm | 2 / 5 ° |
| | 7700 mm | 3100 mm | 2446 mm | 8354 mm | 2 / 5 ° |
| | 8000 mm | 3200 mm | 2546 mm | 8654 mm | 2 / 5 ° |
| | 8300 mm | 3300 mm | 2646 mm | 8954 mm | 2 / 5 ° |
| | 8420 mm | 3340 mm | 2686 mm | 9074 mm | 2 / 5 ° |
| | 8720 mm | 3440 mm | 2786 mm | 9374 mm | 2 / 5 ° |
| | 9020 mm | 3540 mm | 2886 mm | 9674 mm | 2 / 5 ° |
| | 9410 mm | 3670 mm | 3016 mm | 10064 mm | 2 / 5 ° |
| | 9920 mm | 3840 mm | 3186 mm | 10574 mm | 2 / 5 ° |
| | 10250 mm | 3950 mm | 3296 mm | 10904 mm | 2 / 5 ° |
| | 10520 mm | 4040 mm | 3386 mm | 11174 mm | 2 / 5 ° |
| | 10700 mm | 4100 mm | 3446 mm | 11354 mm | 2 / 5 ° |
| **ETV 420i, ETV 425i** | **Levée (h3)** | **Hauteur du mât replié (h1)** | **Levée libre (h2)** | **Hauteur du mât déployé (h4)** | **Inclinaison du tablier porte-fourches avant / arrière** |
| Inclinaison des fourches / Mât triple DZ-V / étiré à froid | 6200 mm | 2700 mm | 1970 mm | 6930 mm | 2 / 5 ° |
| | 6500 mm | 2800 mm | 2070 mm | 7230 mm | 2 / 5 ° |

| | | | | | |
|---|---|---|---|---|---|
| | 6800 mm | 2900 mm | 2170 mm | 7530 mm | 2 / 5 ° |
| | 7400 mm | 3100 mm | 2370 mm | 8130 mm | 2 / 5 ° |
| | 7700 mm | 3200 mm | 2470 mm | 8430 mm | 2 / 5 ° |
| | 8000 mm | 3300 mm | 2570 mm | 8730 mm | 2 / 5 ° |
| | 8420 mm | 3440 mm | 2710 mm | 9150 mm | 2 / 5 ° |
| | 8720 mm | 3540 mm | 2810 mm | 9450 mm | 2 / 5 ° |
| | 9110 mm | 3670 mm | 2940 mm | 9840 mm | 2 / 5 ° |
| | 9620 mm | 3840 mm | 3110 mm | 10350 mm | 2 / 5 ° |
| | 9950 mm | 3950 mm | 3220 mm | 10680 mm | 2 / 5 ° |
| | 10220 mm | 4100 mm | 3370 mm | 10950 mm | 2 / 5 ° |
| | 10520 mm | 4200 mm | 3470 mm | 11250 mm | 2 / 5 ° |
| | 10700 mm | 4260 mm | 3530 mm | 11430 mm | 2 / 5 ° |
| | 10880 mm | 4320 mm | 3590 mm | 11610 mm | 2 / 5 ° |
| | 11120 mm | 4400 mm | 3670 mm | 11850 mm | 2 / 5 ° |
| | 11510 mm | 4530 mm | 3800 mm | 12240 mm | 2 / 5 ° |
| | 12020 mm | 4700 mm | 3970 mm | 12750 mm | 2 / 5 ° |
| | 12530 mm | 4870 mm | 4140 mm | 13260 mm | 2 / 5 ° |
| | 12830 mm | 4970 mm | 4240 mm | 13560 mm | 2 / 5 ° |
| | 13000 mm | 5026 mm | 4296 mm | 13728 mm | 2 / 5 ° |

# Tableau VDI

| | | | | | | | | | |
|---|---|---|---|---|---|---|---|---|---|
| Sigle | 1.1 | Fabricant (désignation abrégée) | | | Jungheinrich | | | | |
| | 1.2 | Code type du fabricant | | | ETV 414i | ETV 4i | | | |
| | 1.3 | Entraînement | | | Électrique | | | | |
| | 1.4 | Commande | | | Position latérale assise | | | | |
| | 1.5 | Capacité de charge/charge | Q | kg | 1400 | 1600 | 2000 | 2500 | |
| | 1.6 | Distance du centre de gravité de la charge | c | mm | 600 | | | | |
| | 1.8 | Distance du talon de fourche à l'axe essieu avant | x | mm | 304 | 354 | 401 | 556 | |
| | 1.8.1 | Distance de la charge, mât avancé | | mm | 205 | | 230 | | |
| | 1.9 | Empattement | y | mm | 1400 | 1450 | 1508 | 1663 | |
| Poids | 2.1 | Poids propre | | kg | 3380 | 3500 | 3930 | 4430 | |
| Roues / Châssis | 3.1 | Pneus | | | Polyuréthane (PU) | | | | |
| | 3.2 | Taille des roues AV | | | Ø 343 x 114 | | | Ø 343 x 140 | |
| | 3.3 | Taille des roues AR | | | Ø 285 x 100 | | Ø 355 x 106 | Ø 355 x 135 | |
| | 3.5 | Roues, nombre à l'avant / à l'arrière (x=à entraînement) | | | 1x/2 | | | | |
| | 3.7 | Voie arrière | b11 | mm | 1148 | | 1155 | 1184 | |
| Dimensions de base | 4.1 | Inclinaison du mât avant / arrière | a/ß | ° | 2 / 5 | | | | |
| | 4.2 | Hauteur du mât replié (h1) | h1 | mm | 2200 | | 2700 | | |
| | 4.3 | Levée libre (h2) | h2 | mm | 1546 | | 1970 | | |
| | 4.4 | Levée (h3) | h3 | mm | 5000 | | 6200 | | |
| | 4.5 | Hauteur du mât déployé (h4) | h4 | mm | 5654 | | 6930 | | |
| | 4.7 | Hauteur du toit de protection (cabine) | h6 | mm | 2340 | | | | |
| | 4.8 | Hauteur assis/hauteur debout | h7 | mm | 1217 | | | | |
| | 4.10 | Hauteur des bras porteurs | h8 | mm | 282 | | 283 | 284 | |
| | 4.19 | Longueur totale | l1 | mm | 2466 | | 2477 | | |
| | 4.20 | Longueur, talon de fourche compris | l2 | mm | 1316 | | 1327 | | |
| | 4.21.1 | Largeur totale | b1 | mm | 1290 | | | 1348 | |
| | 4.21.2 | Largeur totale | b2 | mm | 1290 | | | | |
| | 4.22 | Dimensions des fourches | s/e/l | mm | 40 x 120 x 1150 | | 50 x 140 x 1150 | | |
| | 4.24 | Largeur du tablier porte-fourches | b3 | mm | 830 | | | | |
| | 4.25.1 | Écartement extérieur des fourches (min./max.) | b5 | mm | 335 / 730 | | 356 / 750 | | |
| | 4.26 | Largeur entre les bras porteurs / surfaces de chargement | b4 | mm | 940 | | | | |
| | 4.28 | Avancée du mât | | mm | 506 | 556 | 629 | 784 | |
| | 4.32 | Garde au sol centre empattement | m2 | mm | 80 | | | | |
| | 4.34.1 | Largeur d'allée de travail (palette 1000 x 1200 transversale) | Ast | mm | 2739 | 2752 | 2776 | 2829 | |
| | 4.34.2 | Largeur d'allée (palette 800x1200 dans le sens de la longueur) | Ast | mm | 2801 | 2806 | 2822 | 2841 | |
| | 4.35 | Rayon de braquage | Wa | mm | 1620 | 1670 | 1728 | 1883 | |
| | 4.37 | Longueur sur les bras porteurs | L7 | mm | 1780 | 1830 | 1920 | 2075 | |

| | | | | | | | |
|---|---|---|---|---|---|---|---|
| Données de performance | 5.1 | Vitesse de traction avec / sans charge | km/h | 14 / 14 | | | |
| | 5.2 | Vitesse de levée avec / sans charge | m/s | 1,32 / 1,6 | | 1,06 / 1,4 | 0,81 / 1,4 |
| | 5.3 | Vitesse de descente avec / sans charge | m/s | 1,2 / 1,2 | | | |
| | 5.4 | Vitesse de poussée avec / sans charge | m/s | 0,3 / 0,3 | | | |
| | 5.7 | Capacité de franchissement des pentes avec / sans charge | % | 9 / 13 | 8 / 12 | 7 / 11 | |
| | 5.8 | Capacité de franchissement max. des pentes avec / sans charge | % | 10 / 15 | | | |
| | 5.9 | Temps d'accélération avec / sans charge | s | 4,6 / 4,3 | | 5,3 / 4,7 | 5,4 / 4,7 |
| | 5.10 | Frein de service | | électrique | | | |
| Moteur électrique / système électronique | 6.1 | Moteur de traction, puissance S2 60 min | kW | 9,5 | | | |
| | 6.2 | Moteur de levée, performance pour S3 | kW | 31 | | | |
| | 6.3 | Batterie selon DIN 43531/35/36 | | Lithium-ions Jungheinrich | | | |
| | 6.4 | Tension de batterie / capacité nominale | V | 51,2 | | | |
| | 6.5 | Poids de la batterie | kg | 200 | | 300 | |
| | 6.6.1 | Consommation d'énergie selon cycle EN | kWh/h | 3,6 | 3,64 | 4,65 | 4,75 |
| | 6.6.2 | Équivalent CO2 selon EN ISO 23308 | kg/h | 1,95 | 1,97 | 2,51 | 2,57 |
| | 6.7 | Rendement de transbordement | t/h | 75,6 | 86,4 | 100 | 121 |
| | 6.8 | Demi-tour suivant VDI 2198 | t/kWh | 14,8 | 16,3 | 15,7 | 17,8 |
| | 6.8.1 | Consommation d'énergie pour un rendement de transbordement max. | kWh/h | 5,1 | 5,3 | 6,38 | 6,8 |
| Autres | 8.1 | Type de commande de conduite | | Courant triphasé | | | |
| | 10.1 | Pression hydraulique pour accessoire rapporté | bar | 150 | | | |
| | 10.2 | Débit d'huile pour accessoires rapportés | l/min | 20 | | | |

- Cette fiche technique selon la directive VDI 2198 n'indique que les valeurs techniques du chariot standard. D'autres bandages, d'autres mâts, des dispositifs supplémentaires, etc. peuvent donner lieu à d'autres valeurs.

**Jungheinrich SA**

Researchpark Haasrode 1105
Esperantolaan 1
3001 Leuven (Heverlee)
Tél. 016 398711

info@jungheinrich.be

www.jungheinrich.be

Les matériels Jungheinrich sont conformes aux normes européennes de sécurité.

ISO 9001
ISO 14001

Les usines de production de Norderstedt, Moosburg et Landsberg en Allemagne sont certifiées.

CE

JUNGHEINRICH