

Elektromos vezetőállásos / gyalogkíséretű emelőkocsi

ERE 120–230

Emelési magasság: 122 mm / Teherbírás: 2000-3000 kg

JUNGHEINRICH

ERE 120–230

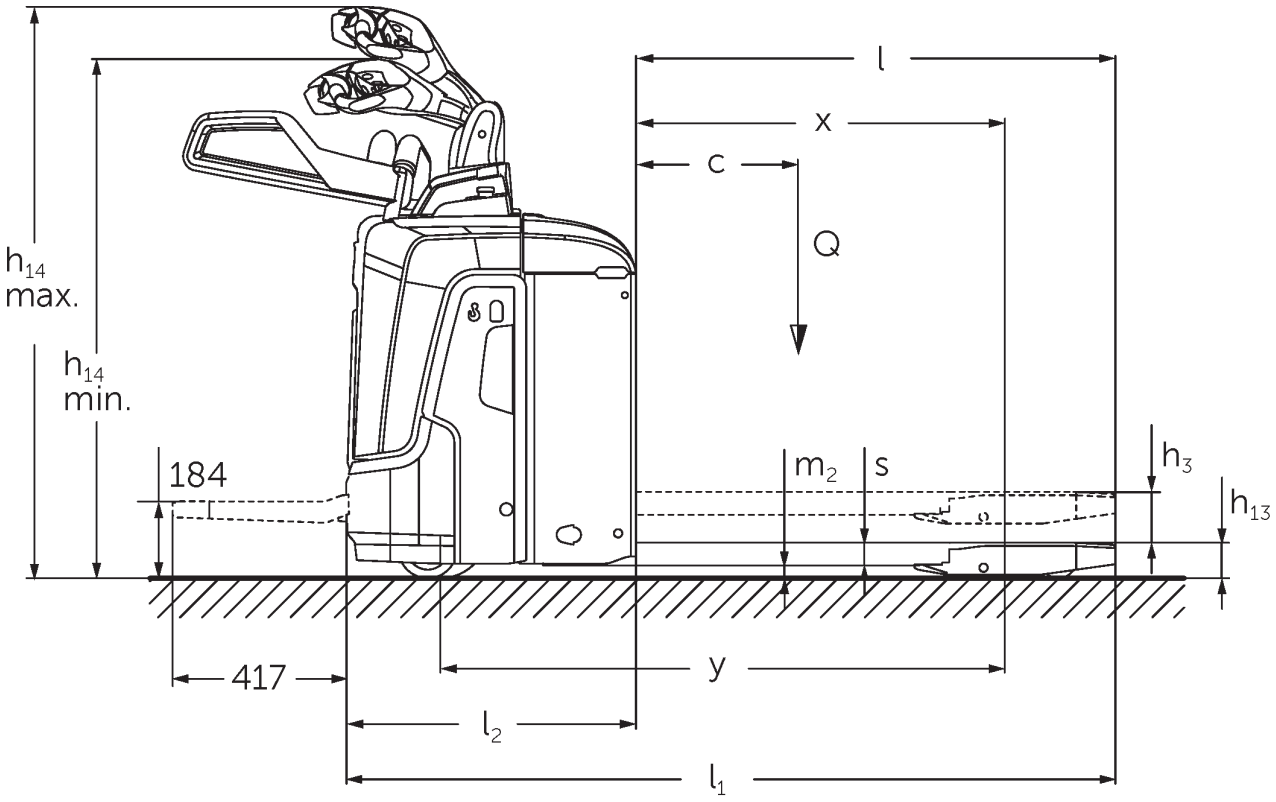

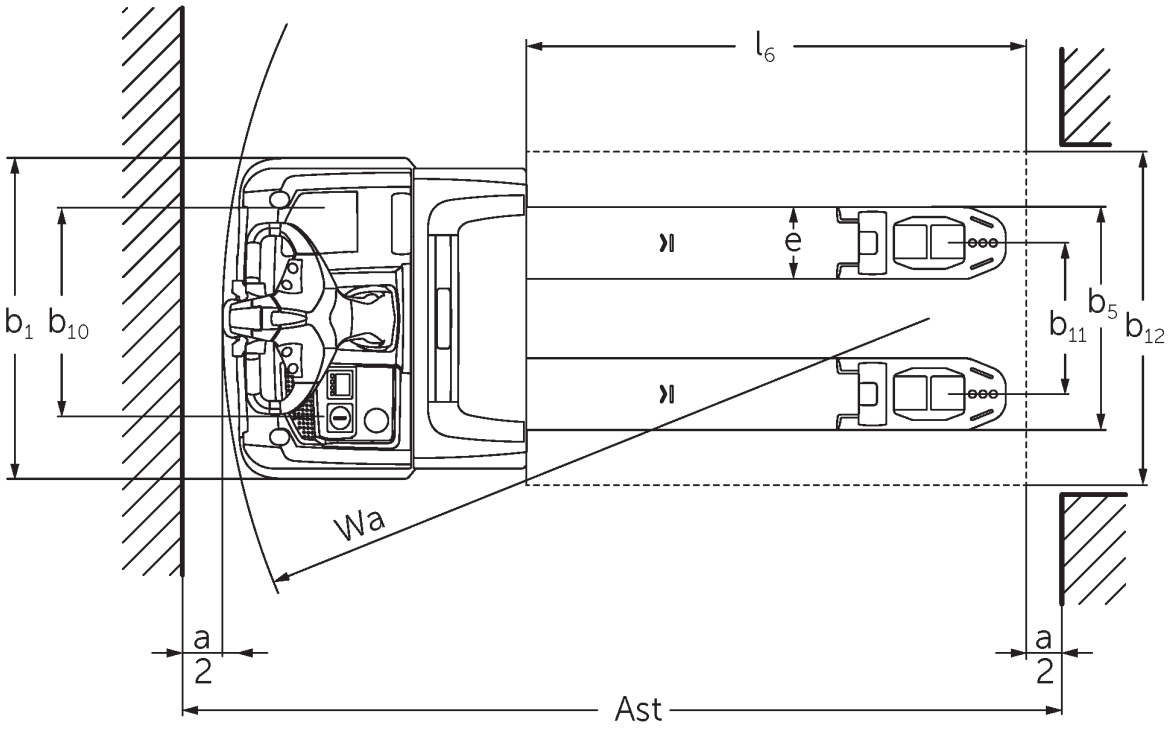

ERE 2016

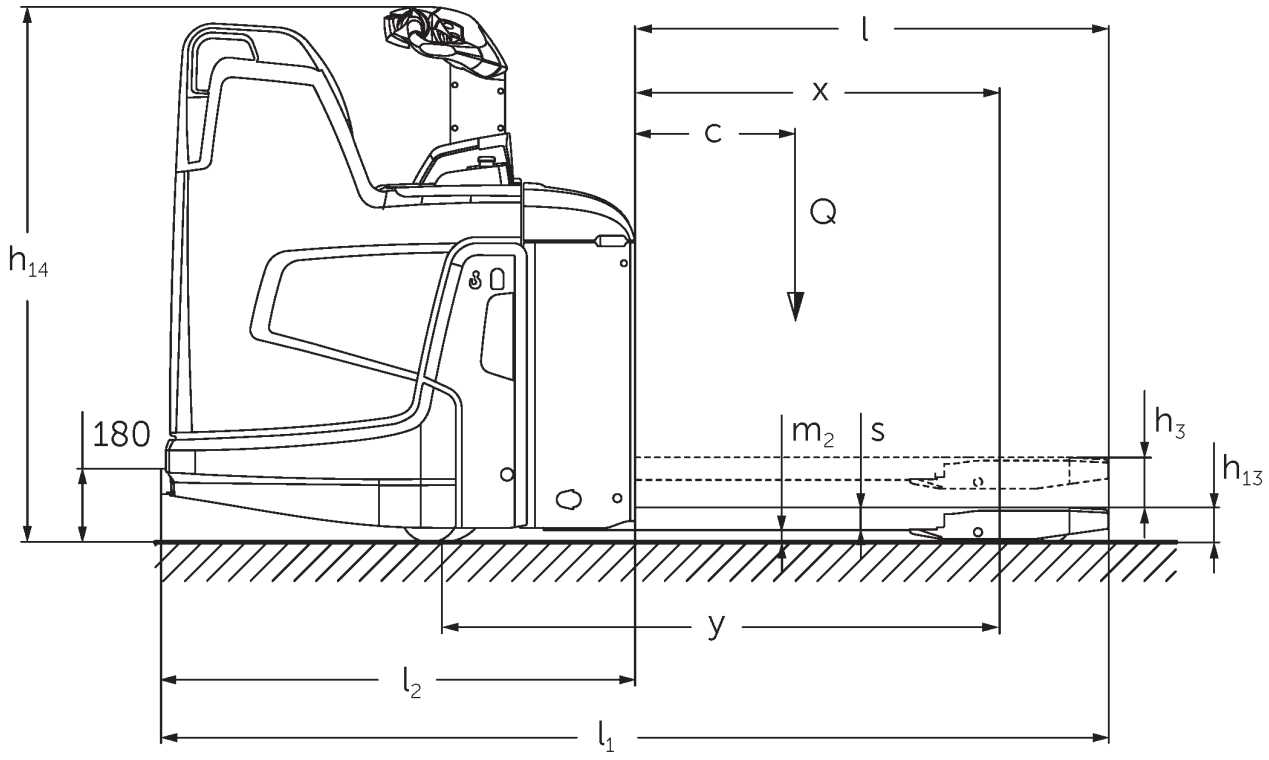
l
x
c
Q
h14
180
m2
s
h3
h13
y
l2
l1

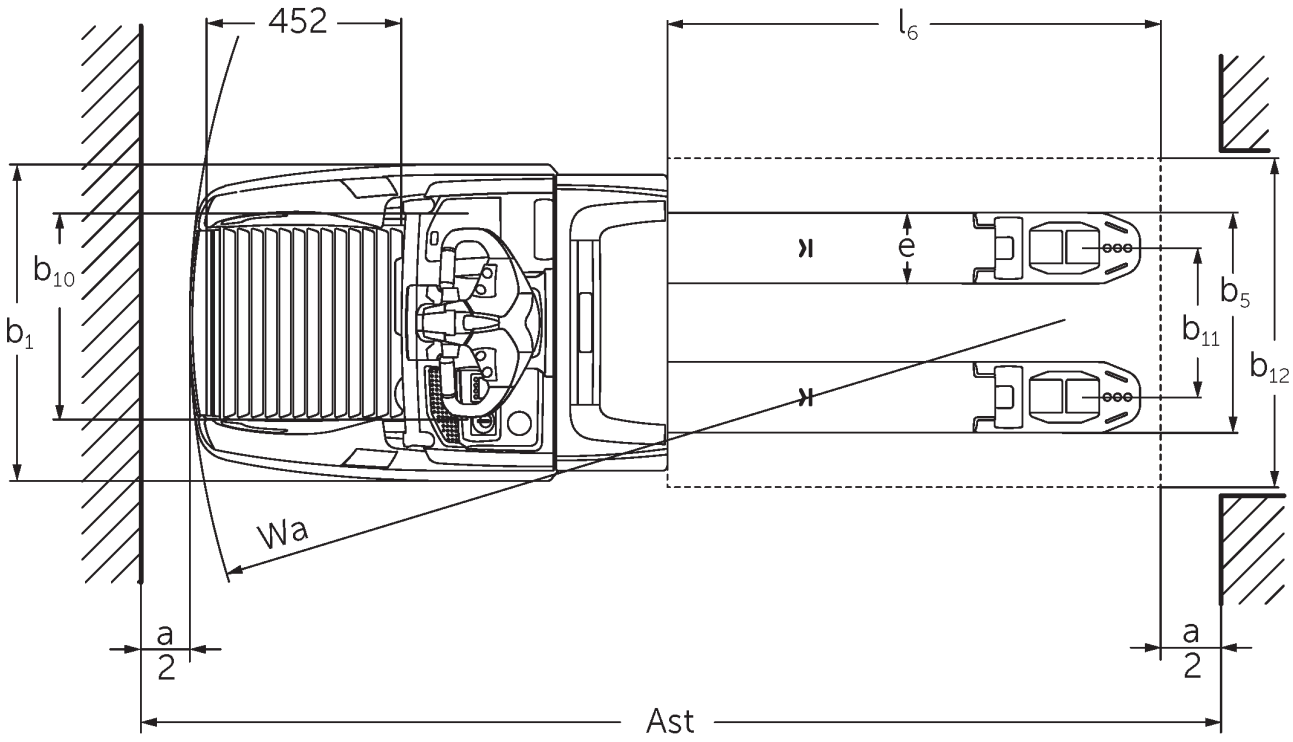
452
l6
b10
b1
e
b5
b11
b12
Wa
a
2
a
2
Ast

ERE 2016

VDI táblázat

Jellemzők	1.1	Gyártó (röviden)			Jungheinrich							
	1.2	A gyártó típusjelölése			ERE 120 6km/h	ERE 120 9 km/h	ERE 125	ERE 225	ERE 225 drivePLUS	ERE 230	ERE 230 drivePLUS	
	1.3	Meghajtás			Elektromos							
	1.4	Kezelés			Kezelőkar							
	1.5	Teherbírás/teher	Q	kg	2000		2500			3000		
	1.6	Tehersúlypont távolság	c	mm	600							
	1.8	Tehertávolság	x	mm	908							
	1.9	Tengelytáv	y	mm	1378					1450		
Tömegek	2.1	Saját tömeg		kg	400		404			424		
	2.1.1	Saját tömeg (akkumulátorral együtt)		kg	630		634			721		
	2.2	Tengelyterhelés teherrel elöl/hátul		kg	795 / 1825		1126 / 2090			1239 / 2494		
	2.3	Tengelyterhelés teher nélkül elöl/hátul		kg	474 / 138		550 / 159			565 / 160		
Kerekek/futómű	3.1	Kerekek			Vulkollan ®/PU + Quarz/Vulkollan ®							
	3.2	Kerékméret, elöl			Ø 230 x 65		Ø 230 x 77					
	3.3	Kerékméret, hátul			Ø 85 x 110 / Ø 85 x 85					Ø 85 x 85		
	3.4	Támasztókerekek			Ø 140 x 57							
	3.5	Kerekek száma elöl/hátul (x= hajtott kerék)			1x +2/2 oder 4					1x +2/4		
	3.6	Nyomtáv elöl	b10	mm	363							
	3.7	Nyomtáv hátul	b11	mm	512							
Alapméretek	4.4	Emelési magasság (h3)	h3	mm	122							
	4.9	Kezelőkar magassága haladáskor min./ max.	h14	mm	1137 / 1419							
	4.15	Villamagasság leeresztett helyzetben	h13	mm	85							
	4.19	Teljes hossz	l1	mm	1847					1919		
	4.20	Géptest hossza villatőig	l2	mm	697					769		
	4.21.1	Teljes szélesség	b1	mm	770							
	4.22	Villa mérete	s/ e/l	mm	55 x 172 x 1150							
	4.25	Külső villaélek távolsága	b5	mm	535							
	4.32	Szabadmagasság a tengelytáv közepén	m2	mm	30							
	4.34.1	Munkafolyosó szélessége (1000 x 1200 mm rakodólap esetén, keresztirányban)	Ast	mm	2411					2483		
	4.34.2	Munkafolyosó szélessége (800 x 1200 mm rakodólap esetén, hosszirányban)	Ast	mm	2299					2372		
	4.34.8	Munkafolyosó szélessége (800 × 1200 mm raklap keresztben)	Ast	mm	2414					2486		
	4.35	Fordulási sugár	Wa	mm	1604					1677		
Teljesítmény adatok	5.1	Haladási sebesség teherrel/teher nélkül		km/h	6 / 6	8 / 9	9 / 9	9,5 / 12,5	9,5 / 14	6 / 12,5	6 / 14	
	5.2	Emelési sebesség teherrel/ teher nélkül		m/s	0,04 / 0,04		0,05 / 0,07					
	5.3	Süllyesztési sebesség teherrel/ teher nélkül		m/s	0,05 / 0,04		0,05 / 0,05					
	5.8	Max. kapaszkodó képesség teherrel/ teher nélkül		%	5 / 7	8 / 16				6 / 16		
	5.10	Üzemi fék			generátoros							

Elektromotor/Elektronika	6.1	Menetmotor, teljesítmény S2 60 min.	kW	2		2,8		3,2	2,8	3,2
	6.2	Emelőmotor, teljesítmény S3-nál	kW	1,2		2,2				
	6.3	Akkumulátor a DIN 43531/35/36 szerint		B	-				B	
	6.4	Akkumulátor feszültség/ névleges kapacitás	V / Ah	24 / 250					24 / 375	
	6.5	Akkumulátor tömege	kg	230					297	
	6.6.1	Energiafogyasztás EN ciklus szerint	kWh/h	0,4	0,43	0,4	0,35	0,39	0,36	0,41
	6.6.2	CO2-egyenérték az EN ISO 23308 szerint	kg/h	0,22	0,23	0,22	0,19	0,21	0,19	0,22
	6.7	Rakodási teljesítmény	t/h	114	142	156	184	222	220	266
	6.8.1	Energiafogyasztás max. rakodási teljesítménynél	kWh/h	0,74	1,11	1,18	1,29	1,89	1,45	2,05
Egyéb	8.1	Vezérlés típusa		AC						
	10.7	Zajszint az EN12053 szerint	dB (A)	63			64	67	64	67

- Ez a típuslap a VDI 2198 előírásai szerint került kiállításra és csak a standard gép technikai adatait tartalmazza. Eltérő kerekek, más emelőszerkezet, kiegészítő berendezések, stb. más értékeket adhatnak.

A táblázatban szereplő értékek lehajtható (felhajtott) kezelőállásra, M-SBE akkumulátortérre, 1150 mm-es villahosszra, felemelt kerékkaremelésre vonatkoznak.

- VDI-sz. 1.8: Teheremelő rész leengedve: x + 56 mm.
- VDI-sz. 1.9: Teheremelő rész leengedve: y + 56 mm. M-VBE, L-SBE és L magasságú SBE akkumulátortér esetén: y + 72 mm; L-VBE: y + 125 mm.
- VDI-sz. 2.1: Oldalirányú akkumulátorcsere esetén: + 25 kg.
- VDI-sz. 4.19: M-VBE, L-SBE és L magasságú SBE akkumulátortér esetén: l1 + 72 mm; L-VBE: l1 + 125 mm. Lehajtható kezelőállás lehajtott állapotában: l1 + 416 mm; kompakt, fix kezelőállás: l1 + 357 mm; meghosszabbított, fix kezelőállás esetén: l1 + 472 mm; L kezelőállás esetén: l1 + 477 mm.
- VDI-sz. 4.20: M-VBE, L-SBE és L magas SBE akkumulátortér esetén: l2 + 72 mm; L-VBE: l2 + 125 mm. Lehajtható kezelőállás lehajtott állapotában: l2 + 416 mm; kompakt, fix kezelőállás: l2 + 357 mm; meghosszabbított, fix kezelőállás esetén: l2 + 472 mm; L kezelőállás esetén: l2 + 477 mm.
- VDI-sz. 4.34.1: Teheremelő rész leengedve: Munkafolyosó szélessége + 50 mm. Lehajtható kezelőállás lehajtott állapotában: Munkafolyosó szélessége + 416 mm; kompakt, fix kezelőállás: Munkafolyosó szélessége + 357 mm; meghosszabbított, fix kezelőállás: Munkafolyosó szélessége + 472 mm; L kezelőállás: Munkafolyosó szélessége + 477 mm.
- VDI-sz. 4.34.2: Lehajtható kezelőállás lehajtott állapotában: Munkafolyosó szélessége + 416 mm; kompakt, fix kezelőállás: Munkafolyosó szélessége + 357 mm; meghosszabbított, fix kezelőállás: Munkafolyosó szélessége + 472 mm; L kezelőállás: Munkafolyosó szélessége + 477 mm.
- VDI-sz. 4.34.8: Teheremelő rész leengedve: Munkafolyosó szélessége + 68 mm. Lehajtható kezelőállás lehajtott állapotában: Munkafolyosó szélessége + 416 mm; kompakt, fix kezelőállás: Munkafolyosó szélessége + 357 mm; meghosszabbított, fix kezelőállás: Munkafolyosó szélessége + 472 mm; L kezelőállás: Munkafolyosó szélessége + 477 mm.
- VDI-sz. 4.35: Teheremelő rész leengedve: Wa + 56 mm.
M-VBE, L-SBE és L magasságú SBE akkumulátortér esetén: Wa + 72 mm; L-VBE: Wa + 125 mm. Lehajtható kezelőállás lehajtott állapotában: Wa + 416 mm; kompakt, fix kezelőállás: Wa + 357 mm; meghosszabbított, fix kezelőállás: Wa + 472 mm; L kezelőállás: Wa + 477 mm.
- VDI-sz. 5.1: ERE 230: 9,5 km / h 2,5 t teherrel.

Jungheinrich Hungária Kft.

2051 Biatorbágy
Vendel Park, Tormásrét u. 14
Telefon: +36 23/531 500
Telefax: +36 23/531 501

info@jungheinrich.hu

www.jungheinrich.hu

Tanúsítvánnyal rendelkező német gyárak Norderstedtben, Moosburgban, Landsbergben és az alkatrészellátó-központ Kaltenkirchenben.

ISO 9001
ISO 14001

A Jungheinrich targoncák megfelelnek az európai biztonsági követelményeknek.

CE

JUNGHEINRICH