

Elektromos gyalogkíséretű targonca

AMC 12z

Emelési magasság: 2814-3514 mm / Teherbírás: 1200 kg

LI-ION technology

JUNGHEINRICH

AMC 12z

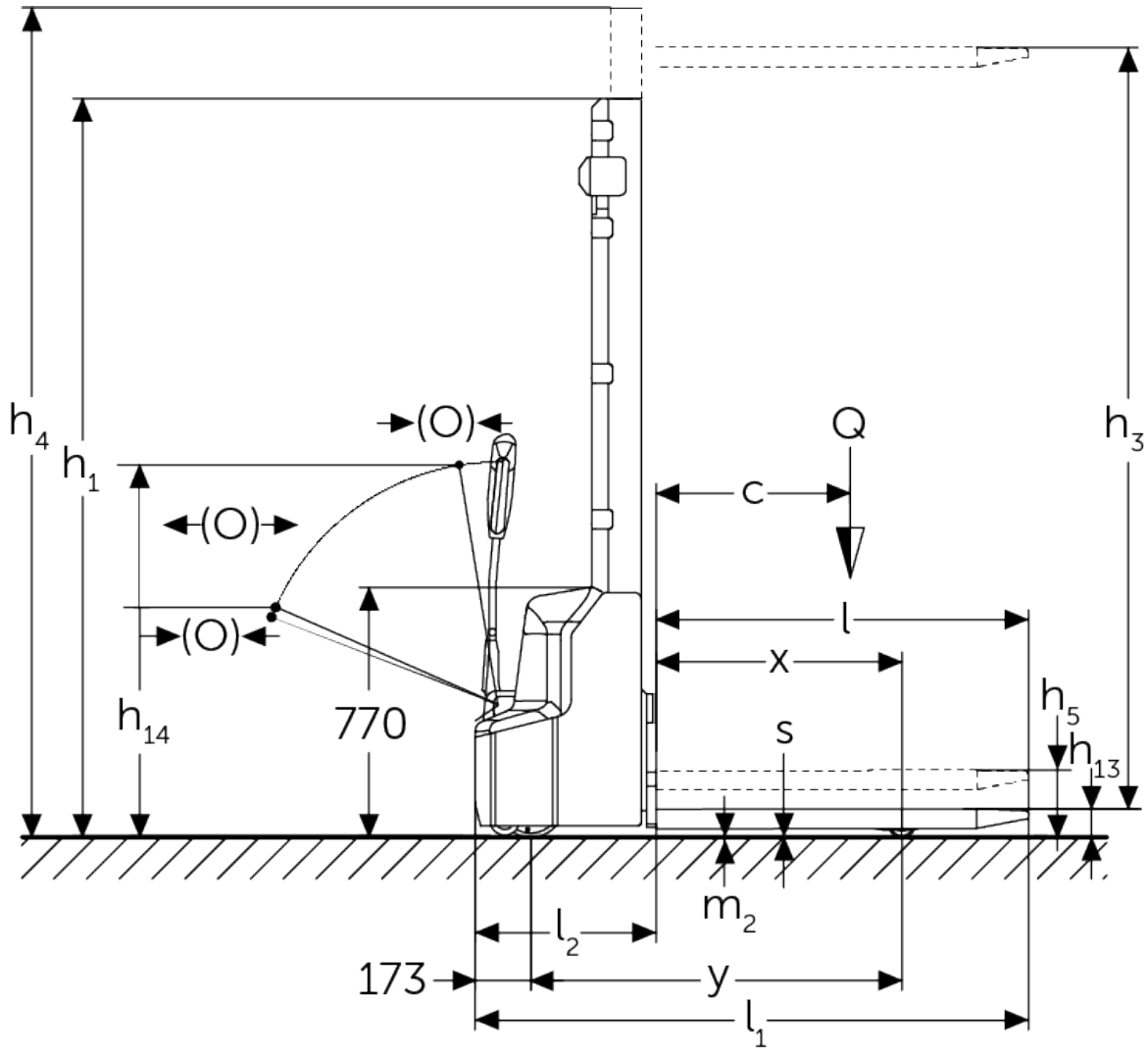
h4
h1
(O)
(O)
(O)
Q
h3
c
l
x
h5
h13
h14
770
s
m2
l2
173
y
l1

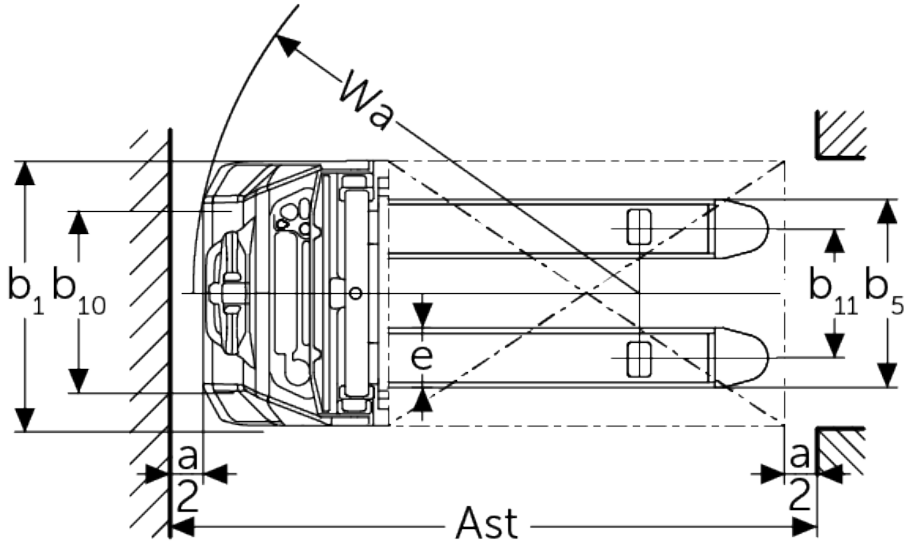
Wa
b1
b10
b11
b5
e
a
2
a
2
Ast

VDI táblázat

Jellemzők	1.1	Gyártó (röviden)			Egyéb (OEM)		
	1.2	A gyártó típusjelölése			AMC 12z (280ZT)	AMC 12z (350ZT)	
	1.3	Meghajtás			Elektromos		
	1.4	Kezelés			gyalogkíséretű		
	1.5	Teherbírás/teher	Q	kg	1200		
	1.5.1	Névleges teherbírás/ teher oszlopemelésnél	Q	kg	1200		
	1.5.2	Névleges teherbírás/ teher kerékkar-emelésnél	Q	kg	1200		
	1.6	Tehersúlypont távolság	c	mm	600		
	1.8	Tehertávolság	x	mm	752		
	1.9	Tengelytáv	y	mm	1181		
Tömegek	2.1.1	Saját tömeg (akkumulátorral együtt)		kg	640	670	
	2.2	Tengelyterhelés teherrel elöl/hátul		kg	670 / 1200		
	2.3	Tengelyterhelés teher nélkül elöl/hátul		kg	485 / 185		
Kerekek/futómű	3.4	Támasztókerekek			100x50		
	3.6	Nyomtáv elöl	b10	mm	550		
Alapméretek	4.2	Emelőoszlop szerkezeti magassága (h1)	h1	mm	1970	2320	
	4.4	Emelési magasság (h3)	h3	mm	2814	3514	
	4.5	Emelőoszlop szerkezeti magassága kiemelt helyzetben (h4)	h4	mm	3377	4077	
	4.6	Kerékkar emelés	h5	mm	120		
	4.9	Kezelőkar magassága haladáskor min./max.	h14	mm	710 / 1150		
	4.15	Villamagasság leeresztett helyzetben	h13	mm	86		
	4.19	Teljes hossz	l1	mm	1752		
	4.20	Géptest hossza villatőig	l2	mm	602		
	4.21.1	Teljes szélesség	b1	mm	800		
	4.22	Villa mérete	s/ e/l	mm	60 x 180 x 1150		
	4.25	Külső villaélek távolsága	b5	mm	570		
	4.32	Szabadmagasság a tengelytáv közepén	m2	mm	24		
	4.34.1	Munkafolyosó szélessége (1000 x 1200 mm rakodólap esetén, keresztirányban)	Ast	mm	2234		
	4.34.2	Munkafolyosó szélessége (800 x 1200 mm rakodólap esetén, hosszirányban)	Ast	mm	2185		
	4.35	Fordulási sugár	Wa	mm	1384		
Teljesítmény adatok	5.1	Haladási sebesség teherrel/teher nélkül		km/h	4,2 / 4,5		
	5.2	Emelési sebesség teherrel/ teher nélkül		m/s	0,11 / 0,16		
	5.3	Süllyesztési sebesség teherrel/ teher nélkül		m/s	0,13 / 0,11		
	5.7	Kapaszkodó képesség teherrel/ teher nélkül		%	5 / 10		
	5.10	Üzemi fék			elektromágneses		

Elektromotor/Elektronika	6.1	Menetmotor, teljesítmény S2 60 min.	kW	0,65
	6.2	Emelőmotor, teljesítmény S3-nál	kW	2,2
	6.3	Akkumulátor a DIN 43531/35/36 szerint		nem
	6.4	Akkumulátor feszültség/ névleges kapacitás	V / Ah	24 / 60
	6.5	Akkumulátor tömege	kg	17
	6.6	Energiafogyasztás VDI ciklus szerint	kWh/h	0,66
Egyéb	8.1	Vezérlés típusa		Impulzus / egyenáramú
	10.7	Zajszint az EN12053 szerint	dB (A)	70

- Ez a típuslap a VDI 2198 előírásai szerint került kiállításra és csak a standard gép technikai adatait tartalmazza. Eltérő kerekek, más emelőszerkezet, kiegészítő berendezések, stb. más értékeket adhatnak.

Jungheinrich Hungária Kft.

2051 Biatorbágy
Vendel Park, Tormásrét u. 14
Telefon: +36 23/531 500
Telefax: +36 23/531 501

info@jungheinrich.hu

www.jungheinrich.hu

Tanúsítvánnyal rendelkező német gyárak Norderstedtben, Moosburgban, Landsbergben és az alkatrészellátó-központ Kaltenkirchenben.

ISO 9001
ISO 14001

A Jungheinrich targoncák megfelelnek az európai biztonsági követelményeknek.

CE

JUNGHEINRICH