

Galvansiert jekketralle

AM G20

Løftehøyde: 122 mm / Løftekapasitet: 2000 kg

JUNGHEINRICH

AM G20

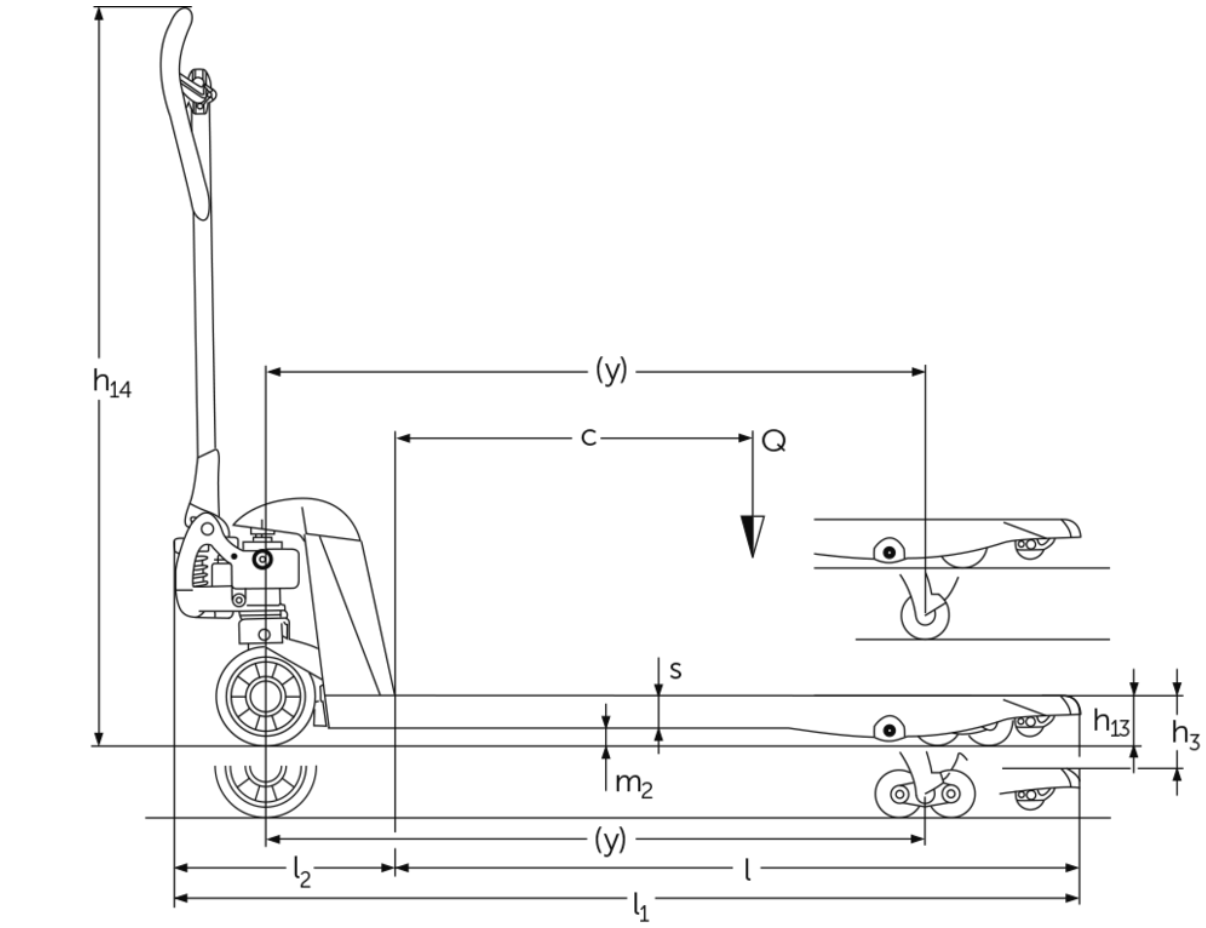
h14
(y)
c
Q
s
m2
h13
h3
(y)
l2
l
l1

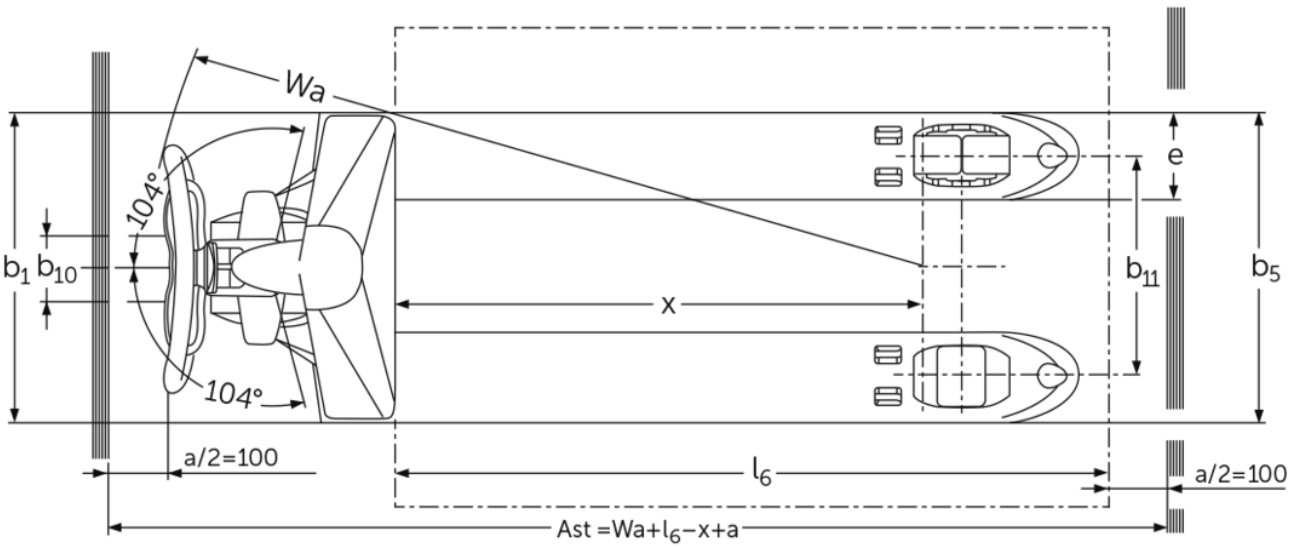
Wa
104°
104°
b1
b10
e
b11
b5
x
a/2=100
l6
a/2=100
Ast =Wa+l6−x+a

VDI-tabell

Mark	1.1	Produsent (kort navn)			Andre (OEM)					
	1.2	Produsentens typebetegnelse			AM G20 (520 × 1150)			AM G20 (520 × 950)	AM G20 (520 × 795)	
	1.3	Drivenhet			Manuell					
	1.4	Betjening			Manuell					
	1.5	Løftekapasitet last	Q	kg	2000					
	1.6	Lastsenteravstand	c	mm	600			500	400	
	1.9	Hjulavstand	y	mm	1110	-	1110	910	755	
Vekter	2.1	Egenvekt		kg	61	60		54	51	
	2.3	Akselbelastning uten last foran/bak		kg	38 / 20	- / -	38 / 20	- / -		
Hjul, chassis	3.1	Hjul			N-GN	N-BN	V-BV	N-GN		
	3.2	Hjuldimensjon foran			Ø 170x50	-	Ø 170 x 50	Ø 170x50		
	3.3	Hjuldimensjon bak			Ø 82x96	-	Ø 82 x 62	Ø 82x96		
	3.5	Hjul, antall foran/bak (x = drivhjul)			2/2	-	2/2			
	3.6	Sporvidde foran	b10	mm	109	-	109			
	3.7	Sporvidde bak	b11	mm	370	-	370			
Grunnleggende mål	4.4	Løftehøyde (h3)	h3	mm	122					
	4.9	Høyde ledehendelhåndtak i kjøreposisjon min./ maks.	h14	mm	1234	-	1234			
	4.14	Høyde hevet	h12	mm	205					
	4.15	Høyde senket	h13	mm	83					
	4.19	Totallengde	l1	mm	1520	1523		1320	1165	
	4.20	Lengde inkl. gaffelrygg	l2	mm	373					
	4.21.1	Totalbredde	b1	mm	520					
	4.22	Gafler (tykkelse, bredde, lengde)	s/ e/l	mm	53 x 150 x 1150			53 x 150 x 950	53 x 150 x 795	
	4.25	Mål over gafler	b5	mm	520					
	4.32	Bakkeklaring målt midt mellom akslingene	m2	mm	30					
	4.34.1	Arbeidsbredde (pall 1000 × 1200 på tverrsnitt)	Ast	mm	1734	-	1734	1584		
	4.34.2	Arbeidsbredde (pall 800x1200 langsgående)	Ast	mm	1784	-	1784			
	4.35	Svingradius	Wa	mm	1274	-	1274	1074	919	
Ytelser	5.3	Senkehastighet med/uten last		m/s	0,09 / 0,02	- / -	0,09 / 0,02			

- Her vises kun tekniske verdier for standardmodellen i henhold til retningslinje VDI 2198. Andre dekk, master eller tilleggsutstyr kan gi andre verdier. Med forbehold om endringer og tekniske nyheter.

Jungheinrich Norge AS

Alf Bjerckes vei 30 · 0596 Oslo
Postboks 246 Leirdal · 1011 Oslo
Telefon 02350
24-timers servicevakt 480 75 450

kontakt@jungheinrich.no

www.jungheinrich.no

De tyske produksjonsstedene i Norderstedt, Moosburg og Landsberg er sertifisert. Det er også vårt reservedelslager i Kaltenkirchen.

ISO 9001
ISO 14001

Jungheinrich-trucker bygges i henhold til Eusikkerhetsbestemmelsene og CE-forskriftene

CE

JUNGHEINRICH