

Jekketralle

AM l20/l20p

Løftehøyde: 120 mm / Løftekapasitet: 2000 kg

JUNGHEINRICH

AM l20/l20p

AM l20

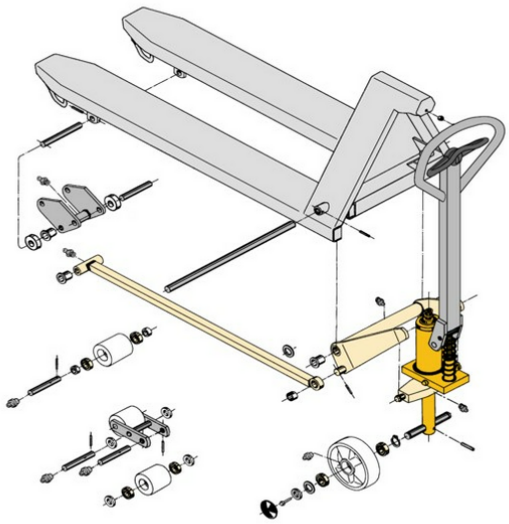

AM l20p

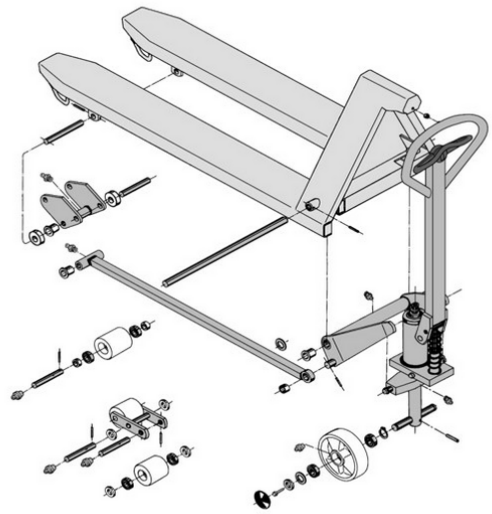

Inox AISI 316 (V4A)	Feuerverzinkt
Inox AISI 303/304 (V2A)	Verzinkt und gelb chromatiert

AM l20p

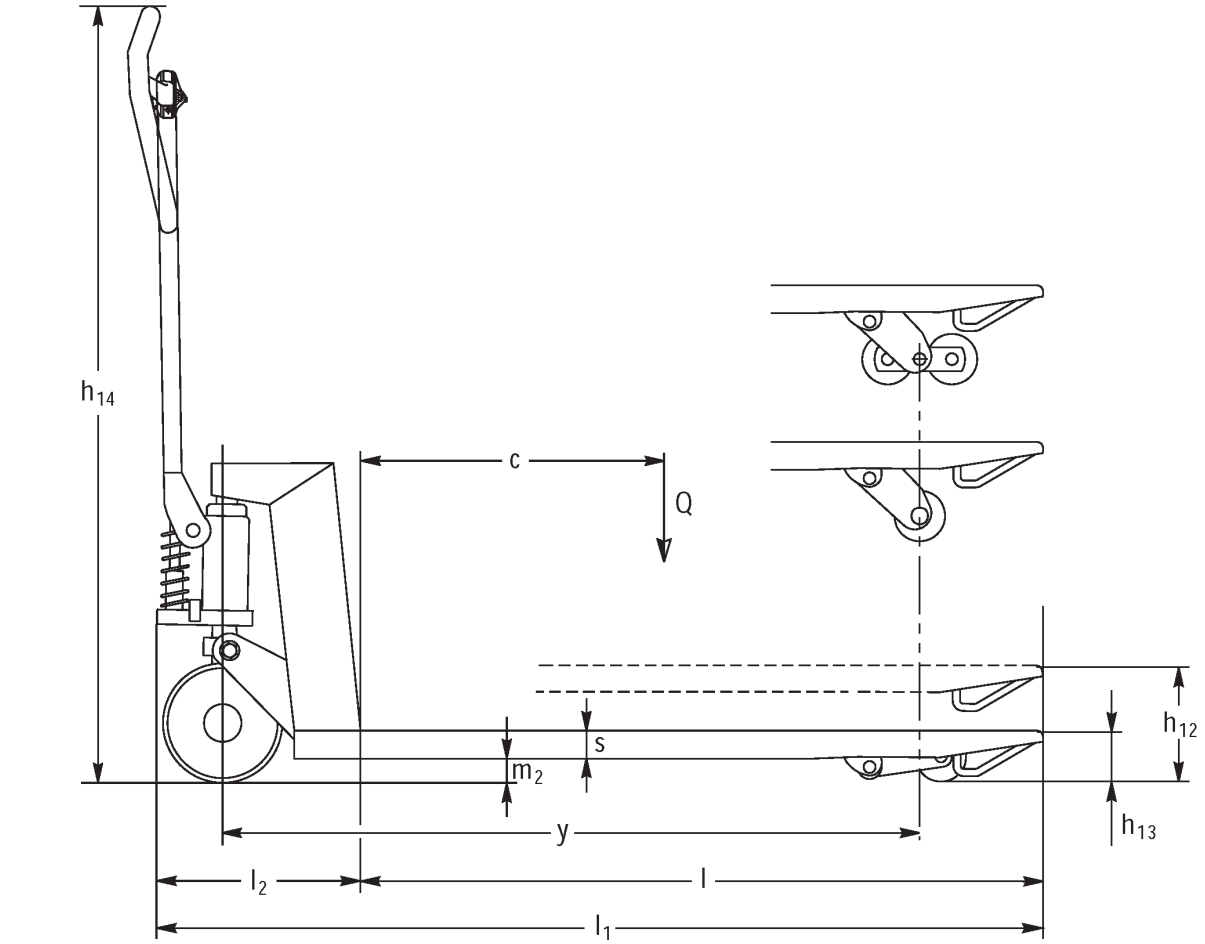
h14
c
Q
s
m2
h12
h13
y
l2
l
l1

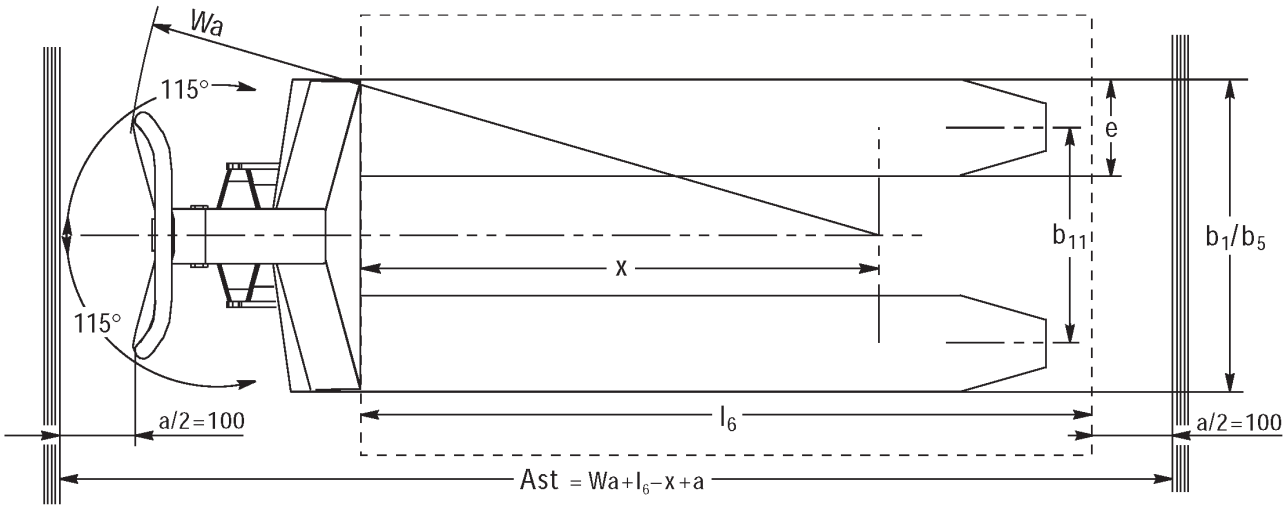
Wa
115°
115°
e
b11
b1/b5
x
l6
a/2=100
a/2=100
Ast = Wa+l6–x+a

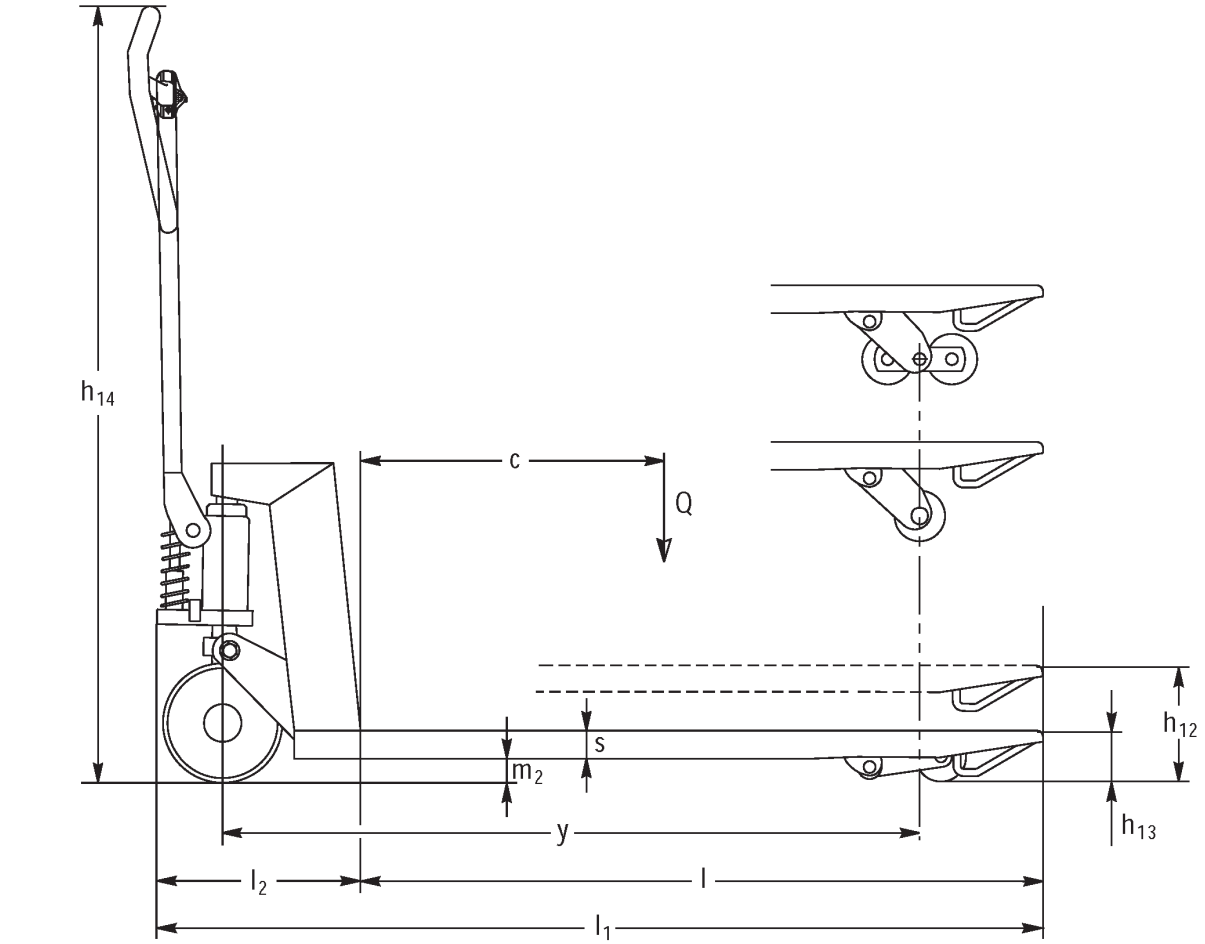
h14
c
Q
s
m2
h12
h13
y
l2
l
l1

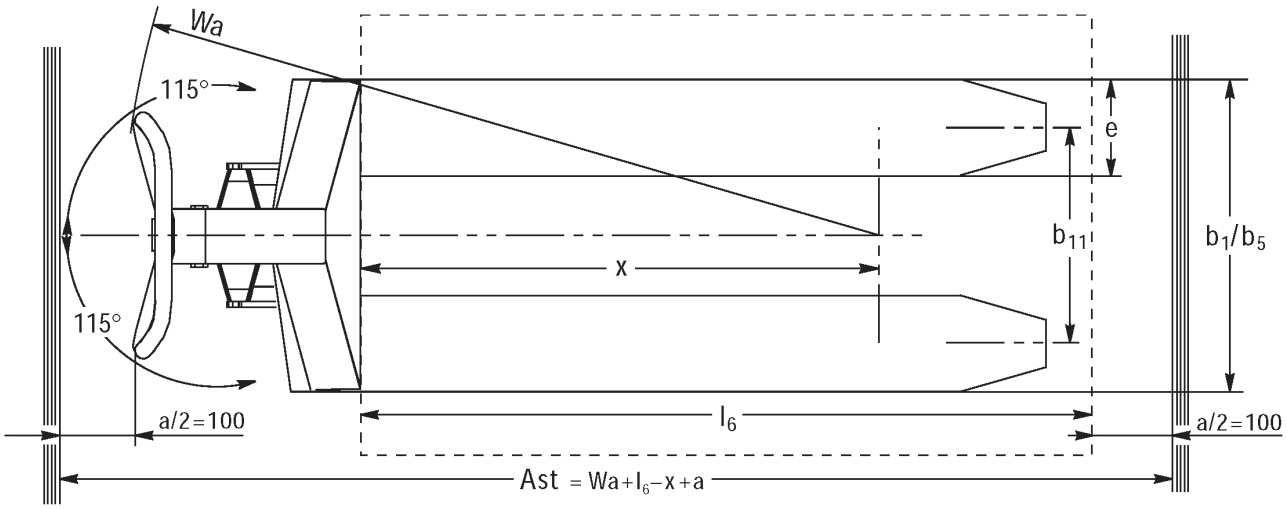
Wa
115°
115°
e
b11
b1/b5
x
l6
a/2=100
a/2=100
Ast = Wa+l6–x+a

VDI-tabell

Mark	1.1	Produsent (kort navn)			Andre (OEM)								
	1.2	Produsentens typebetegnelse			AM I20p								
	1.3	Drivenhet			Manuell								
	1.4	Betjening			Manuell								
	1.5	Løftekapasitet last	Q	kg	2000								
	1.6	Lastsenteravstand	c	mm	610				570				
	1.9	Hjulavstand	y	mm	1245				1165				
Vekter	2.1	Egenvekt		kg	81		78				75		
	2.1.1	Egenvekt (inkl. batterier)		kg	81		78		64				
Hjul, chassis	3.1	Hjul			V-BV	N-BN	V-GV	N-GN	V-BV	N-BN	C-GV	N-GN	
	3.2	Hjuldimensjon foran			Ø 200x50								
	3.3	Hjuldimensjon bak			Ø 80x70	Ø 80x65	Ø 80x90		Ø 80x70	Ø 80x65	Ø 80x90		
	3.5	Hjul, antall foran/bak (x = drivhjul)			2/2								
	3.6	Sporvidde foran	b10	mm	120								
	3.7	Sporvidde bak	b11	mm	520								
Grunnleggende mål	4.4	Løftehøyde (h3)	h3	mm	120								
	4.9	Høyde ledehendelhåndtak i kjøreposisjon min./maks.	h14	mm	1170								
	4.14	Høyde hevet	h12	mm	205								
	4.15	Høyde senket	h13	mm	85								
	4.19	Totallengde	l1	mm	1555				1475				
	4.21.1	Totalbredde	b1	mm	680								
	4.22	Gafler (tykkelse, bredde, lengde)	s/e/l	mm	51 x 160 x 1220				51 x 160 x 1140				
	4.25	Mål over gafler	b5	mm	680								
	4.32	Bakkeklaring målt midt mellom akslingene	m2	mm	34								
	4.34.1	Arbeidsbredde (pall 1000 × 1200 på tverrsnitt)	Ast	mm	1610								
	4.34.2	Arbeidsbredde (pall 800x1200 langsgående)	Ast	mm	1830				1810				
	4.35	Svingradius	Wa	mm	1410				1330				
Ytelser	5.3	Senkehastighet med/uten last		m/s	0,1 / 0,05								

- Her vises kun tekniske verdier for standardmodellen i henhold til retningslinje VDI 2198. Andre dekk, master eller tilleggsutstyr kan gi andre verdier. Med forbehold om endringer og tekniske nyheter.

Mark	1.1	Produsent (kort navn)			Andre (OEM)									
	1.2	Produsentens typebetegnelse			AM I20p									
	1.3	Drivenhet			Manuell									
	1.4	Betjening			Manuell									
	1.5	Løftekapasitet last	Q	kg	2000									
	1.6	Lastsenteravstand	c	mm	485						405			
	1.9	Hjulavstand	y	mm	995						835			
Vekter	2.1	Egenvekt		kg	72		69				65			
	2.1.1	Egenvekt (inkl. batterier)		kg	72		69		66		64			
Hjul, chassis	3.1	Hjul			V-BV	N-BN	V-GV		N-GN		V-BV	N-BN	V-GV	N-GN
	3.2	Hjuldimensjon foran			Ø 200x50									
	3.3	Hjuldimensjon bak			Ø 80x70	Ø 80x65	Ø 80x90				Ø 80x70	Ø 80x65	Ø 80x90	
	3.5	Hjul, antall foran/bak (x = drivhjul)			2/2									
	3.6	Sporvidde foran	b10	mm	120									
	3.7	Sporvidde bak	b11	mm	520									
Grunnleggende mål	4.4	Løftehøyde (h3)	h3	mm	120									
	4.9	Høyde ledehendelhåndtak i kjøreposisjon min./maks.	h14	mm	1170									
	4.14	Høyde hevet	h12	mm	205									
	4.15	Høyde senket	h13	mm	85									
	4.19	Totallengde	l1	mm	1305						1145			
	4.21.1	Totalbredde	b1	mm	680									
	4.22	Gafler (tykkelse, bredde, lengde)	s/ e/l	mm	51 x 160 x 970						51 x 160 x 810			
	4.25	Mål over gafler	b5	mm	680									
	4.32	Bakkeklaring målt midt mellom akslingene	m2	mm	34									
	4.34.1	Arbeidsbredde (pall 1000 × 1200 på tverrsnitt)	Ast	mm	1610									
	4.34.2	Arbeidsbredde (pall 800x1200 langsgående)	Ast	mm	1810									
	4.35	Svingradius	Wa	mm	1160						1000			
Ytelser	5.3	Senkehastighet med/uten last		m/s	0,1 / 0,05									

- Her vises kun tekniske verdier for standardmodellen i henhold til retningslinje VDI 2198. Andre dekk, master eller tilleggsutstyr kan gi andre verdier. Med forbehold om endringer og tekniske nyheter.

Mark	1.1	Produsent (kort navn)			Andre (OEM)											
	1.2	Produsentens typebetegnelse			AM I20p											
	1.3	Drivenhet			Manuell											
	1.4	Betjening			Manuell											
	1.5	Løftekapasitet last	Q	kg	2000											
	1.6	Lastsenteravstand	c	mm	610						570					
	1.9	Hjulavstand	y	mm	1245						1165					
Vekter	2.1	Egenvekt		kg	75		72				69					
	2.1.1	Egenvekt (inkl. batterier)		kg	75		72				64					
	2.2	Akselbelastning med last foran/bak		-	- / -										636 / 1432	
	2.3	Akselbelastning uten last foran/bak		-	- / -										21 / 47	
Hjul, chassis	3.1	Hjul			V-BV	N-BN	V-GV	N-GN	V-BV	N-BN	V-GV	N-GN				
	3.2	Hjuldimensjon foran			Ø 200x50											
	3.3	Hjuldimensjon bak			Ø 80x70	Ø 80x65	Ø 80x90		Ø 80x70	Ø 80x65	Ø 80x90					
	3.5	Hjul, antall foran/bak (x = drivhjul)			2/2											
	3.6	Sporvidde foran	b10	mm	120											
	3.7	Sporvidde bak	b11	mm	360											
Grunnleggende mål	4.4	Løftehøyde (h3)	h3	mm	120											
	4.9	Høyde ledehendelhåndtak i kjøreposisjon min./maks.	h14	mm	1170										1220 / 1170	
	4.14	Høyde hevet	h12	mm	205											
	4.15	Høyde senket	h13	mm	85											
	4.19	Totallengde	l1	mm	1555						1475					
	4.20	Lengde inkl. gaffelrygg	l2	mm	-										340	
	4.21.1	Totalbredde	b1	mm	520											
	4.22	Gafler (tykkelse, bredde, lengde)	s/ e/l	mm	51 x 160 x 1220						51 x 160 x 1140					
	4.25	Mål over gafler	b5	mm	520											
	4.32	Bakkeklaring målt midt mellom akslingene	m2	mm	34											
	4.34.1	Arbeidsbredde (pall 1000 × 1200 på tverrsnitt)	Ast	mm	1610											
	4.34.2	Arbeidsbredde (pall 800x1200 langsgående)	Ast	mm	1830						1810					
	4.35	Svingradius	Wa	mm	1410						1330					
Ytelser	5.3	Senkehastighet med/uten last		m/s	0,1 / 0,05											

- Her vises kun tekniske verdier for standardmodellen i henhold til retningslinje VDI 2198. Andre dekk, master eller tilleggsutstyr kan gi andre verdier. Med forbehold om endringer og tekniske nyheter.

Mark	1.1	Produsent (kort navn)			Andre (OEM)									
	1.2	Produsentens typebetegnelse			AM I20p									
	1.3	Drivenhet			Manuell									
	1.4	Betjening			Manuell									
	1.5	Løftekapasitet last	Q	kg	2000									
	1.6	Lastsenteravstand	c	mm	485				405					
	1.9	Hjulavstand	y	mm	995				835					
Vekter	2.1	Egenvekt		kg	66		63				59			
	2.1.1	Egenvekt (inkl. batterier)		kg	66		63		64					
Hjul, chassis	3.1	Hjul			V-BV	N-BN	V-GV	N-GN	V-BV	N-BN	V-GV	N-GN		
	3.2	Hjuldimensjon foran			Ø 200x50									
	3.3	Hjuldimensjon bak			Ø 80x70	Ø 80x65	Ø 80x90		Ø 80x70	Ø 80x65	Ø 80x90			
	3.5	Hjul, antall foran/bak (x = drivhjul)			2/2									
	3.6	Sporvidde foran	b10	mm	120									
	3.7	Sporvidde bak	b11	mm	360				335				360	
Grunnleggende mål	4.4	Løftehøyde (h3)	h3	mm	120									
	4.9	Høyde ledehendelhåndtak i kjøreposisjon min./maks.	h14	mm	1170									
	4.14	Høyde hevet	h12	mm	205									
	4.15	Høyde senket	h13	mm	85									
	4.19	Totallengde	l1	mm	1305				1145					
	4.21.1	Totalbredde	b1	mm	520									
	4.22	Gafler (tykkelse, bredde, lengde)	s/e/l	mm	51 x 160 x 970				51 x 160 x 810					
	4.25	Mål over gafler	b5	mm	520									
	4.32	Bakkeklaring målt midt mellom akslingene	m2	mm	34									
	4.34.1	Arbeidsbredde (pall 1000 × 1200 på tverrsnitt)	Ast	mm	1610									
	4.34.2	Arbeidsbredde (pall 800x1200 langsgående)	Ast	mm	1810									
	4.35	Svingradius	Wa	mm	1160				1000					
Ytelser	5.3	Senkehastighet med/uten last		m/s	0,1 / 0,05									

- Her vises kun tekniske verdier for standardmodellen i henhold til retningslinje VDI 2198. Andre dekk, master eller tilleggsutstyr kan gi andre verdier. Med forbehold om endringer og tekniske nyheter.

Mark	1.1	Produsent (kort navn)			Andre (OEM)										
	1.2	Produsentens typebetegnelse			AM I20										
	1.3	Drivenhet			Manuell										
	1.4	Betjening			Manuell										
	1.5	Løftekapasitet last	Q	kg	2000										
	1.6	Lastsenteravstand	c	mm	405						485				
	1.9	Hjulavstand	y	mm	835						995				
Vekter	2.1	Egenvekt		kg	59		63				66				
	2.1.1	Egenvekt (inkl. batterier)		kg	59		63				66				
Hjul, chassis	3.1	Hjul			N-GN	V-GV	N-BN	V-BV	N-GN	V-GV	N-BN	V-BV			
	3.2	Hjuldimensjon foran			Ø 200x50										
	3.3	Hjuldimensjon bak			Ø 80x90		Ø 80x65	Ø 80x70	Ø 80x90		Ø 80x65	Ø 80x70			
	3.5	Hjul, antall foran/bak (x = drivhjul)			2/2										
	3.6	Sporvidde foran	b10	mm	120										
	3.7	Sporvidde bak	b11	mm	360										
Grunnleggende mål	4.4	Løftehøyde (h3)	h3	mm	120										
	4.9	Høyde ledehendelhåndtak i kjøreposisjon min./maks.	h14	mm	1170										
	4.14	Høyde hevet	h12	mm	200										
	4.15	Høyde senket	h13	mm	85										
	4.19	Totallengde	l1	mm	1145						1305				
	4.21.1	Totalbredde	b1	mm	520										
	4.22	Gafler (tykkelse, bredde, lengde)	s/ e/l	mm	51 x 160 x 810						51 x 160 x 970				
	4.25	Mål over gafler	b5	mm	520										
	4.32	Bakkeklaring målt midt mellom akslingene	m2	mm	34		38								
	4.34.1	Arbeidsbredde (pall 1000 × 1200 på tverrsnitt)	Ast	mm	1610										
	4.34.2	Arbeidsbredde (pall 800x1200 langsgående)	Ast	mm	1810										
	4.35	Svingradius	Wa	mm	1000						1160				
Ytelser	5.3	Senkehastighet med/uten last		m/s	0,1 / 0,05										

- Her vises kun tekniske verdier for standardmodellen i henhold til retningslinje VDI 2198. Andre dekk, master eller tilleggsutstyr kan gi andre verdier. Med forbehold om endringer og tekniske nyheter.

Mark	1.1	Produsent (kort navn)			Andre (OEM)									
	1.2	Produsentens typebetegnelse			AM I20									
	1.3	Drivenhet			Manuell									
	1.4	Betjening			Manuell									
	1.5	Løftekapasitet last	Q	kg	2000									
	1.6	Lastsenteravstand	c	mm	570						610			
	1.9	Hjulavstand	y	mm	1165						1245			
Vekter	2.1	Egenvekt		kg	69				72				75	
	2.1.1	Egenvekt (inkl. batterier)		kg	69				72				75	
	2.2	Akselbelastning med last foran/bak		kg	636 / 1432				- / -					
	2.3	Akselbelastning uten last foran/bak		kg	21 / 47				- / -					
Hjul, chassis	3.1	Hjul			N-GN	V-GV	N-BN	V-BV	N-GN	V-GV	N-BN	V-BV		
	3.2	Hjuldimensjon foran			Ø 200x50									
	3.3	Hjuldimensjon bak			Ø 80x90		Ø 80x65	Ø 80x70	Ø 80x90		Ø 80x65	Ø 80x90		
	3.5	Hjul, antall foran/bak (x = drivhjul)			2/2									
	3.6	Sporvidde foran	b10	mm	120									
	3.7	Sporvidde bak	b11	mm	360									
Grunnleggende mål	4.4	Løftehøyde (h3)	h3	mm	120									
	4.9	Høyde ledehendelhåndtak i kjøreposisjon min./maks.	h14	mm	1170									
	4.14	Høyde hevet	h12	mm	200									
	4.15	Høyde senket	h13	mm	85									
	4.19	Totallengde	l1	mm	1475						1555			
	4.20	Lengde inkl. gaffelrygg	l2	mm	340	-								
	4.21.1	Totalbredde	b1	mm	520									
	4.22	Gafler (tykkelse, bredde, lengde)	s/e/l	mm	51 x 160 x 1140						51 x 160 x 1220			
	4.25	Mål over gafler	b5	mm	520									
	4.32	Bakkeklaring målt midt mellom akslingene	m2	mm	38									
	4.34.1	Arbeidsbredde (pall 1000 × 1200 på tverrsnitt)	Ast	mm	1610									
	4.34.2	Arbeidsbredde (pall 800x1200 langsgående)	Ast	mm	1810						1830			
	4.35	Svingradius	Wa	mm	1330						1410			
Ytelser	5.3	Senkehastighet med/uten last		m/s	0,1 / 0,05									

- Her vises kun tekniske verdier for standardmodellen i henhold til retningslinje VDI 2198. Andre dekk, master eller tilleggsutstyr kan gi andre verdier. Med forbehold om endringer og tekniske nyheter.

Mark	1.1	Produsent (kort navn)			Andre (OEM)										
	1.2	Produsentens typebetegnelse			AM I20										
	1.3	Drivenhet			Manuell										
	1.4	Betjening			Manuell										
	1.5	Løftekapasitet last	Q	kg	2000										
	1.6	Lastsenteravstand	c	mm	405						485				
	1.9	Hjulavstand	y	mm	835						995				
Vekter	2.1	Egenvekt		kg	65		69						72		
	2.1.1	Egenvekt (inkl. batterier)		kg	65		69						72		
Hjul, chassis	3.1	Hjul			N-GN	V-GV	V-BV	N-BN	N-GN	V-GV			N-BN	V-BV	
	3.2	Hjuldimensjon foran			Ø 200x50										
	3.3	Hjuldimensjon bak			Ø 80x90		Ø 80x70	Ø 80x65	Ø 80x90				Ø 80x65	Ø 80x70	
	3.5	Hjul, antall foran/bak (x = drivhjul)			2/2										
	3.6	Sporvidde foran	b10	mm	120										
	3.7	Sporvidde bak	b11	mm	520										
Grunnleggende mål	4.4	Løftehøyde (h3)	h3	mm	120										
	4.9	Høyde ledehendelhåndtak i kjøreposisjon min./maks.	h14	mm	1170										
	4.14	Høyde hevet	h12	mm	200										
	4.15	Høyde senket	h13	mm	85										
	4.19	Totallengde	l1	mm	1145						1305				
	4.21.1	Totalbredde	b1	mm	680										
	4.22	Gafler (tykkelse, bredde, lengde)	s/ e/l	mm	51 x 160 x 810						51 x 160 x 970				
	4.25	Mål over gafler	b5	mm	680										
	4.32	Bakkeklaring målt midt mellom akslingene	m2	mm	38										
	4.34.1	Arbeidsbredde (pall 1000 × 1200 på tverrsnitt)	Ast	mm	1610										
	4.34.2	Arbeidsbredde (pall 800x1200 langsgående)	Ast	mm	1810										
	4.35	Svingradius	Wa	mm	1000						1160				
Ytelser	5.3	Senkehastighet med/uten last		m/s	0,1 / 0,05										

- Her vises kun tekniske verdier for standardmodellen i henhold til retningslinje VDI 2198. Andre dekk, master eller tilleggsutstyr kan gi andre verdier. Med forbehold om endringer og tekniske nyheter.

Mark	1.1	Produsent (kort navn)			Andre (OEM)									
	1.2	Produsentens typebetegnelse			AM I20									
	1.3	Drivenhet			Manuell									
	1.4	Betjening			Manuell									
	1.5	Løftekapasitet last	Q	kg	2000									
	1.6	Lastsenteravstand	c	mm	570					610				
	1.9	Hjulavstand	y	mm	1165					1245				
Vekter	2.1	Egenvekt		kg	75			78						81
	2.1.1	Egenvekt (inkl. batterier)		kg	75			78						81
Hjul, chassis	3.1	Hjul			N-GN	V-GV	N-BN	V-BV	N-GN	V-GV	V-BV	N-BN		
	3.2	Hjuldimensjon foran			Ø 200x50									
	3.3	Hjuldimensjon bak			Ø 80x90		Ø 80x65	Ø 80x70	Ø 80x90			Ø 80x65		
	3.5	Hjul, antall foran/bak (x = drivhjul)			2/2									
	3.6	Sporvidde foran	b10	mm	120									
	3.7	Sporvidde bak	b11	mm	520									
Grunnleggende mål	4.4	Løftehøyde (h3)	h3	mm	120									
	4.9	Høyde ledehendelhåndtak i kjøreposisjon min./maks.	h14	mm	1170									
	4.14	Høyde hevet	h12	mm	200									
	4.15	Høyde senket	h13	mm	85									
	4.19	Totallengde	l1	mm	1475					1555				
	4.21.1	Totalbredde	b1	mm	680									
	4.22	Gafler (tykkelse, bredde, lengde)	s/ e/l	mm	51 x 160 x 1140					51 x 160 x 1220				
	4.25	Mål over gafler	b5	mm	680									
	4.32	Bakkeklaring målt midt mellom akslingene	m2	mm	38									
	4.34.1	Arbeidsbredde (pall 1000 × 1200 på tverrsnitt)	Ast	mm	1610									
	4.34.2	Arbeidsbredde (pall 800x1200 langsgående)	Ast	mm	1810					1830				
	4.35	Svingradius	Wa	mm	1330					1410				
Ytelser	5.3	Senkehastighet med/uten last		m/s	0,1 / 0,05									

- Her vises kun tekniske verdier for standardmodellen i henhold til retningslinje VDI 2198. Andre dekk, master eller tilleggsutstyr kan gi andre verdier. Med forbehold om endringer og tekniske nyheter.

Jungheinrich Norge AS

Alf Bjerckes vei 30 · 0596 Oslo
Postboks 246 Leirdal · 1011 Oslo
Telefon 02350
24-timers servicevakt 480 75 450

kontakt@jungheinrich.no

www.jungheinrich.no

De tyske produksjonsstedene i Norderstedt, Moosburg og Landsberg er sertifisert. Det er også vårt reservedelslager i Kaltenkirchen.

ISO 9001
ISO 14001

Jungheinrich-trucker bygges i henhold til Eusikkerhetsbestemmelsene og CE-forskriftene

CE

JUNGHEINRICH