

Jekketralle med lave gafler

AM 15l

Løftehøyde: 120 mm / Løftekapasitet: 1500 kg

JUNGHEINRICH

AM 15l

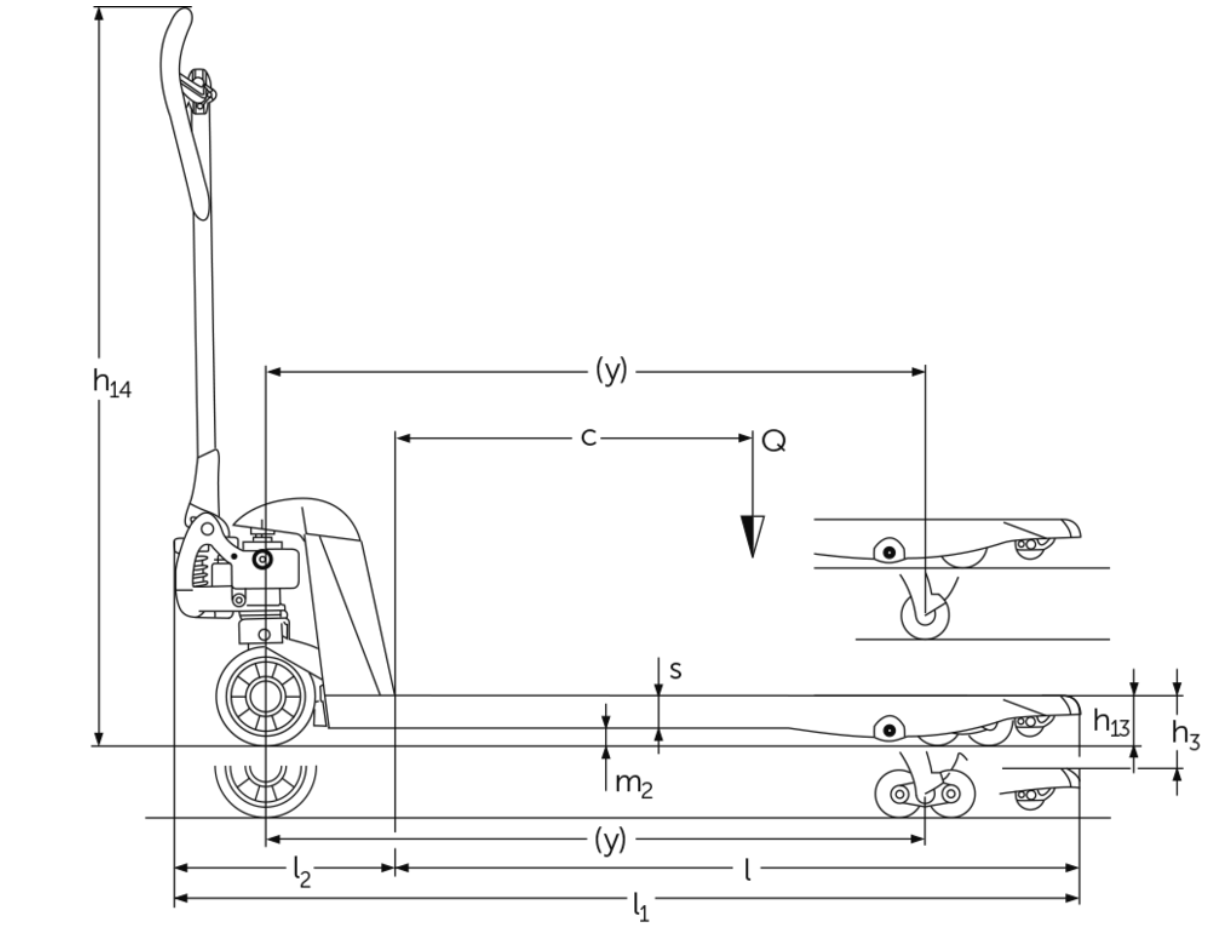
h14
(y)
c
Q
s
m2
h13
h3
(y)
l2
l
l1

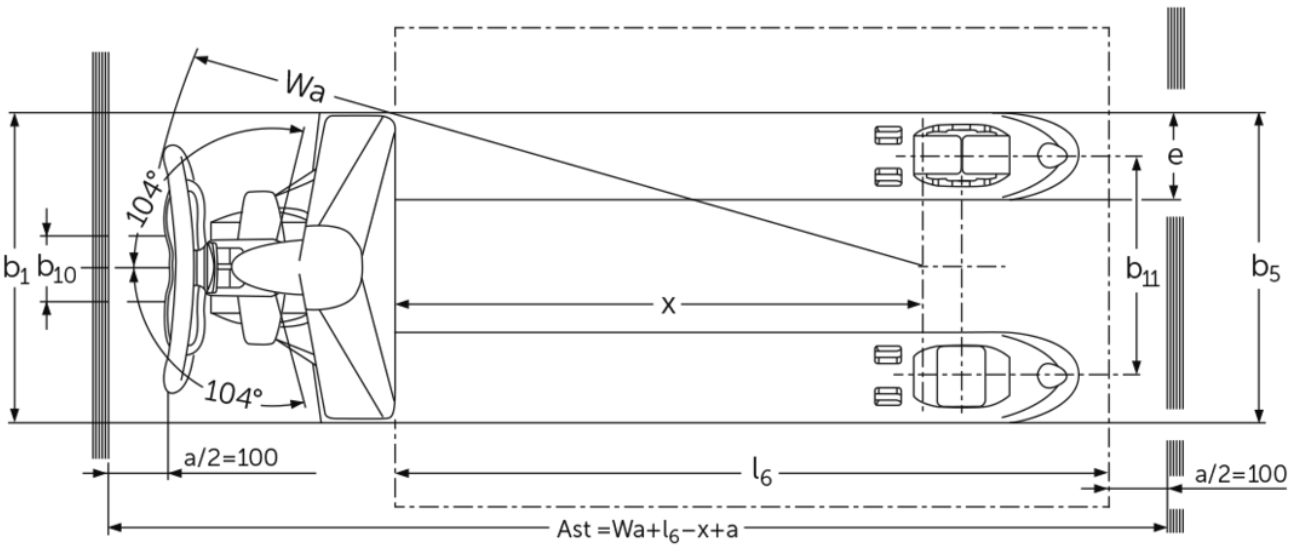
Wa
104°
104°
b1
b10
x
e
b11
b5
a/2=100
l6
a/2=100
Ast =Wa+l6−x+a

VDI-tabell

Mark	1.1	Produsent (kort navn)			Andre (OEM)			
	1.2	Produsentens typebetegnelse			AM 15l			
	1.3	Drivenhet			Manuell			
	1.4	Betjening			Manuell			
	1.5	Løftekapasitet last	Q	kg	1500			
	1.6	Lastsenteravstand	c	mm	600	500	400	600
	1.9	Hjulavstand	y	mm	1100	900	745	1080
Vekter	2.1	Egenvekt		kg	74	72	71	65
	2.2	Akselbelastning med last foran/bak		-		- / -		476 / 613
	2.3	Akselbelastning uten last foran/bak		-	- / -	60 / 28	- / -	60 / 28
Hjul, chassis	3.1	Hjul			C-BN			
	3.2	Hjuldimensjon foran			Ø 170x50			
	3.3	Hjuldimensjon bak			Ø 50x70			
	3.5	Hjul, antall foran/bak (x = drivhjul)			2/4			
	3.6	Sporvidde foran	b10	mm	109			
	3.7	Sporvidde bak	b11	mm	370			
Grunnleggende mål	4.4	Løftehøyde (h3)	h3	mm	120			
	4.9	Høyde ledehendelhåndtak i kjøreposisjon min./maks.	h14	mm	1237			
	4.14	Høyde hevet	h12	mm	171			
	4.15	Høyde senket	h13	mm	51			
	4.19	Totallengde	l1	mm	1530	1330	1175	1530
	4.20	Lengde inkl. gaffelrygg	l2	mm	380			
	4.21.1	Totalbredde	b1	mm	520			680
	4.22	Gafler (tykkelse, bredde, lengde)	s/e/l	mm	38 x 150 x 1150	38 x 150 x 950	38 x 150 x 795	38 x 150 x 1150
	4.25	Mål over gafler	b5	mm	520			680
	4.32	Bakkeklaring målt midt mellom akslingene	m2	mm	13			
	4.34.1	Arbeidsbredde (pall 1000 × 1200 på tverrsnitt)	Ast	mm	1584			
	4.34.2	Arbeidsbredde (pall 800x1200 langsgående)	Ast	mm	1784			
	4.35	Svingradius	Wa	mm	1274			
Ytelser	5.3	Senkehastighet med/uten last		m/s	0,09 / 0,02			

- Her vises kun tekniske verdier for standardmodellen i henhold til retningslinje VDI 2198. Andre dekk, master eller tilleggsutstyr kan gi andre verdier. Med forbehold om endringer og tekniske nyheter.

Jungheinrich Norge AS

Alf Bjerckes vei 30 · 0596 Oslo
Postboks 246 Leirdal · 1011 Oslo
Telefon 02350
24-timers servicevakt 480 75 450

kontakt@jungheinrich.no

www.jungheinrich.no

De tyske produksjonsstedene i Norderstedt, Moosburg og Landsberg er sertifisert. Det er også vårt reservedelslager i Kaltenkirchen.

ISO 9001
ISO 14001

Jungheinrich-trucker bygges i henhold til Eusikkerhetsbestemmelsene og CE-forskriftene

CE

JUNGHEINRICH