

Plukktruck

EKS 412s

Løftehøyde: 5000-12500 mm / Løftekapasitet: 1200 kg

LI-ION technology

JUNGHEINRICH

EKS 412s

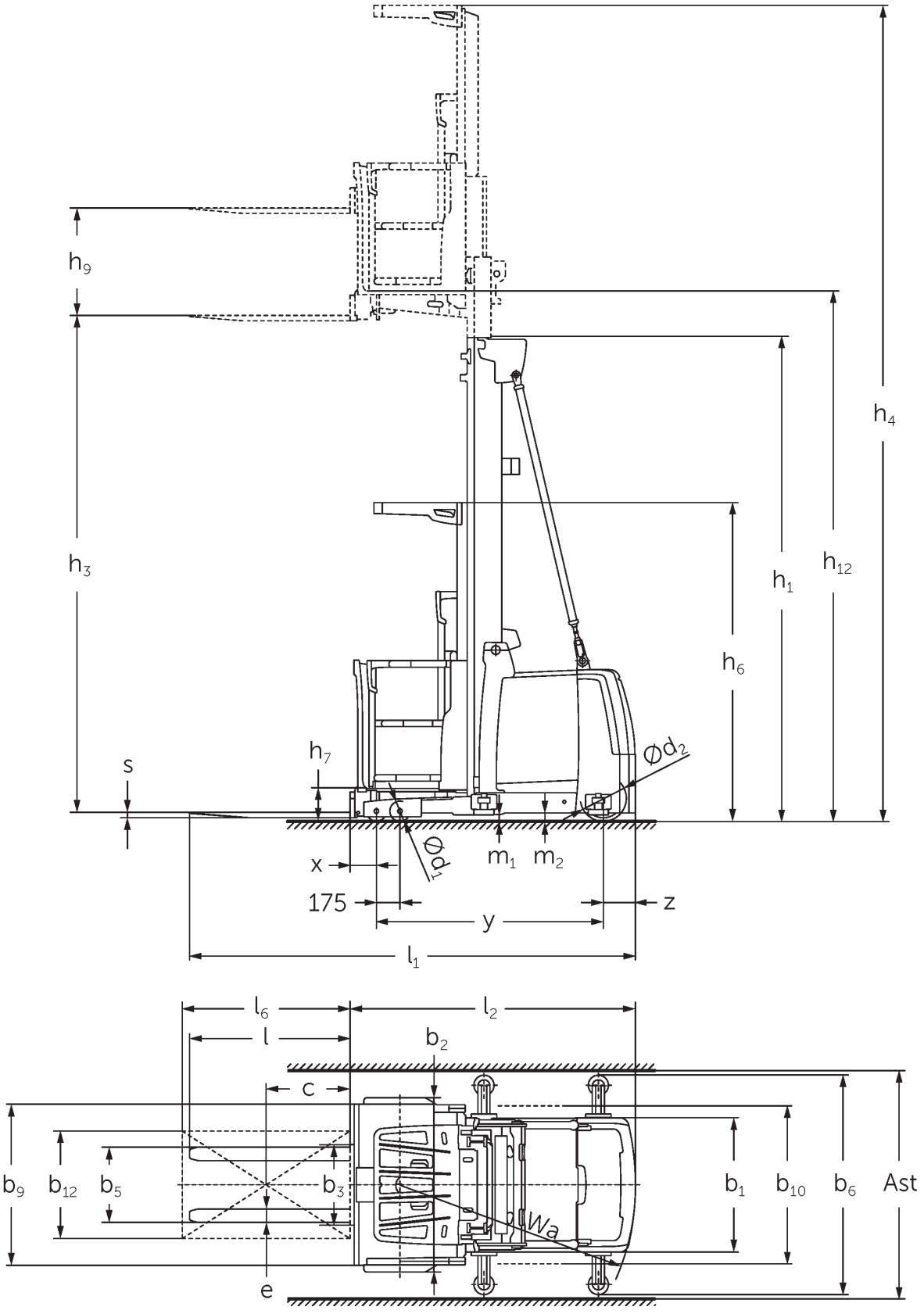
h9
h3
h4
h12
h1
h6
h7
s
Ød2
Ød1
x
m1
m2
175
y
z
l1
l6
l2
l
b2
c
b9
b12
b5
b3
b1
b10
b6
Ast
e
Wa

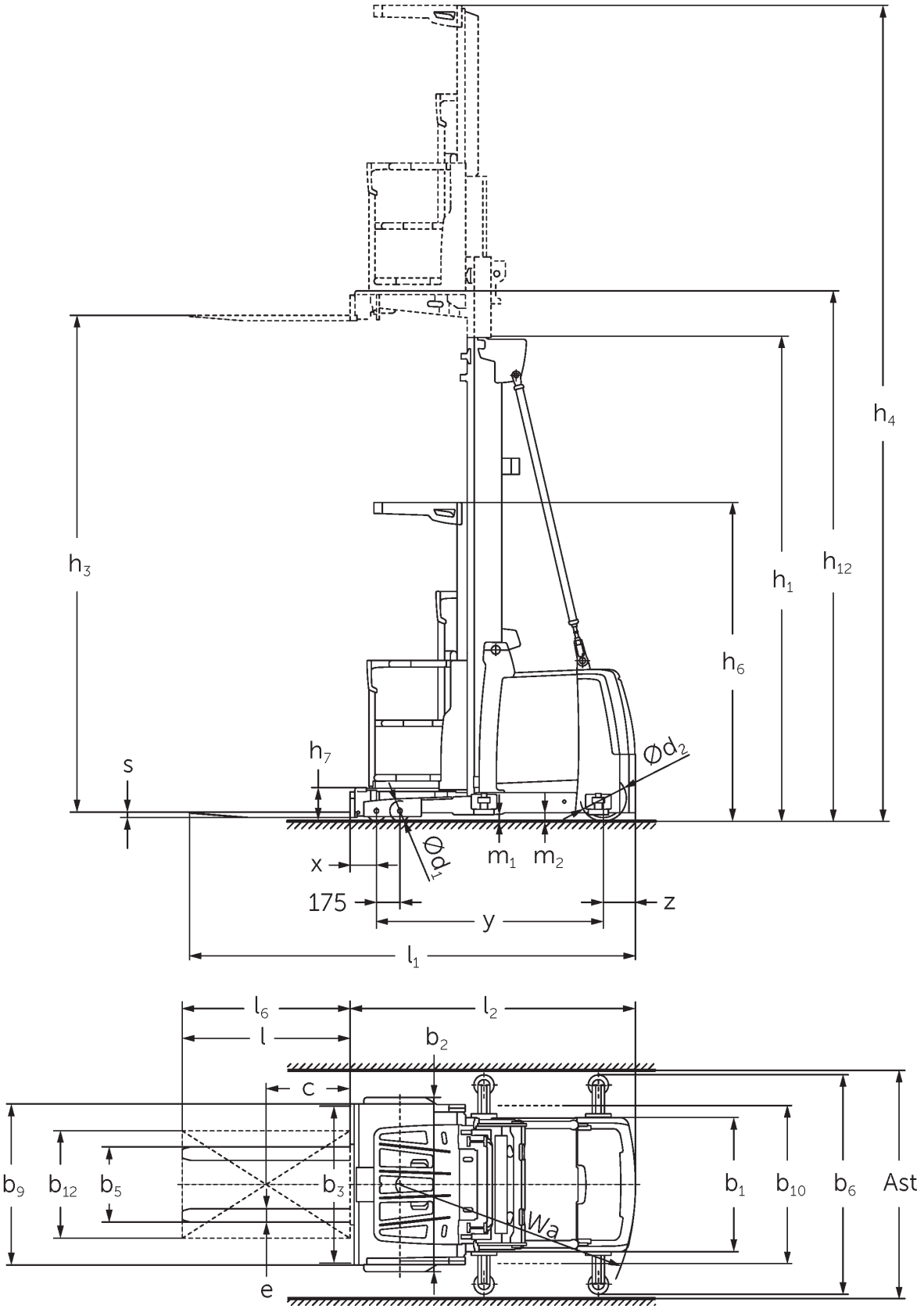
h4
h3
h1
h12
h6
h7
s
Ød2
Ød1
m1
m2
x
175
y
z
l1
l6
l2
l
b2
c
b9
b12
b5
b3
b1
b10
b6
Ast
e
Wa

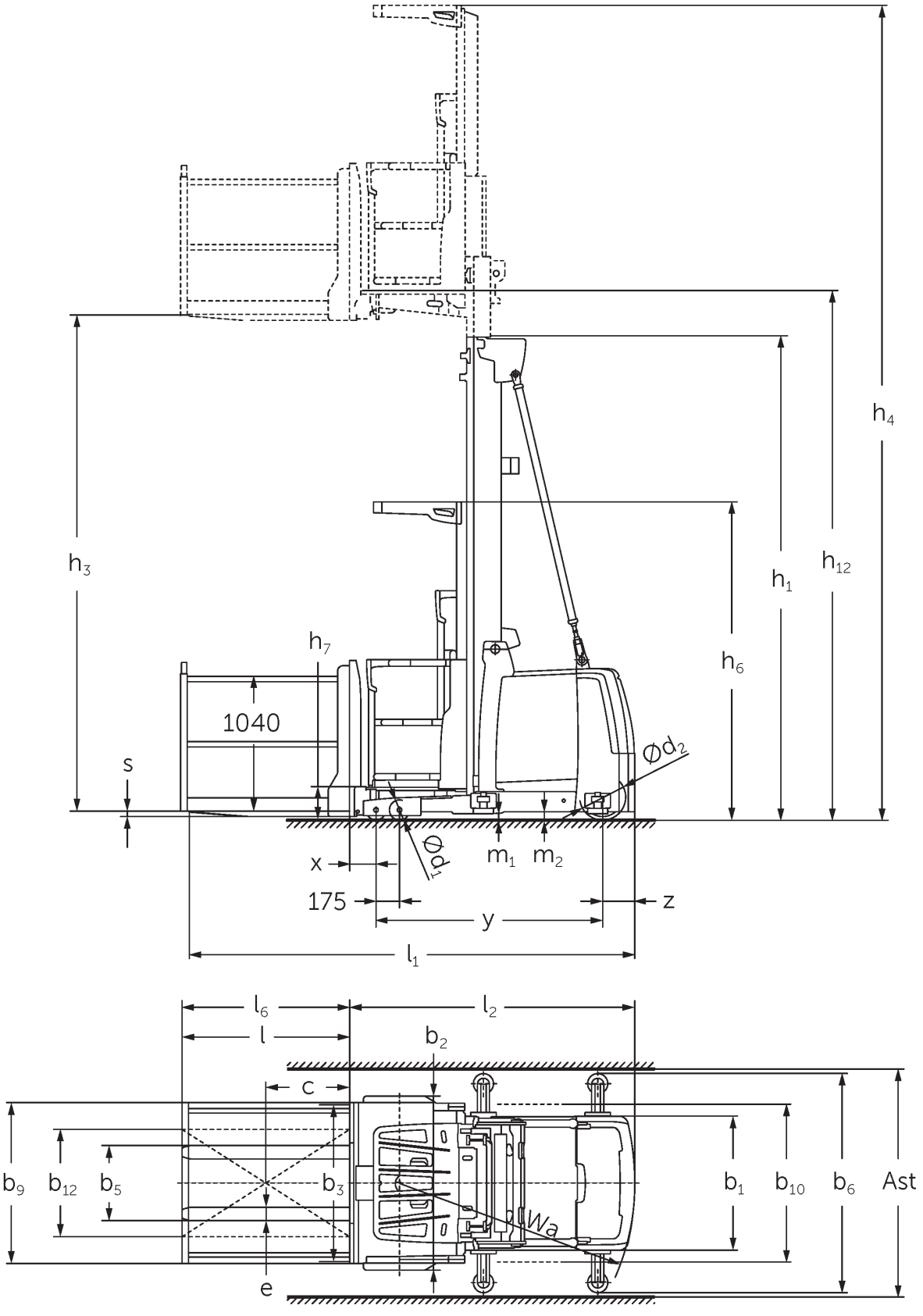
h4
h3
h1
h12
h6
h7
1040
s
Ød2
Ød1
x
m1
m2
175
y
z
l1
l6
l2
l
b2
c
b9
b12
b5
b3
e
b1
b10
b6
Ast
Wa

EKS 412s

EKS 412s Z_I, EKS 412s Z_SF, EKS 412s L_I, EKS 412s L_SF, EKS 412s O_I, EKS 412s O_SF	Løftehøyde (h3)	Høyde senket mast (h1)	Friløft (h2)	Høyde løftet mast (h4)
Todelt teleskopmast ZT	4250 mm	2950 mm		6620 mm
	5000 mm	3330 mm		7370 mm
	5500 mm	3600 mm		7870 mm
	6000 mm	3850 mm		8370 mm
	6500 mm	4125 mm		8870 mm
	7500 mm	4650 mm		9870 mm
	8500 mm	5150 mm		10870 mm
Tredelt friløftmast DT	5500 mm	2610 mm		7870 mm
	6000 mm	2780 mm		8370 mm
	6500 mm	2940 mm		8870 mm
	7000 mm	3110 mm		9370 mm
	7500 mm	3275 mm		9870 mm
	8000 mm	3440 mm		10370 mm
	8500 mm	3610 mm		10870 mm
	9000 mm	3810 mm		11370 mm
	9500 mm	3980 mm		11870 mm
	10500 mm	4410 mm		12870 mm
	11500 mm	4810 mm		13870 mm
	12500 mm	5210 mm		14870 mm
Tredelt friløftmast DZ	5500 mm	2610 mm	240 mm	7870 mm
	6000 mm	2780 mm	410 mm	8370 mm
	6500 mm	2940 mm	570 mm	8870 mm
	7000 mm	3110 mm	740 mm	9370 mm
	7500 mm	3275 mm	905 mm	9870 mm
	8000 mm	3440 mm	1070 mm	10370 mm

	8500 mm	3610 mm	1240 mm	10870 mm
	9000 mm	3810 mm	1440 mm	11370 mm
	9500 mm	3980 mm	1610 mm	11870 mm
	10500 mm	4410 mm	2040 mm	12870 mm
	11500 mm	4810 mm	2440 mm	13870 mm
	12500 mm	5210 mm	2840 mm	14870 mm

VDI-tabell

Mark	1.1	Produsent (kort navn)			Jungheinrich							
	1.2	Produsentens typebetegnelse			EKS 412s Z I	EKS 412s Z SF	EKS 412s L I	EKS 412s L SF	EKS 412s O I	EKS 412s O SF		
	1.3	Drivenhet			Elektrisk							
	1.4	Betjening			Plukktruck							
	1.5	Løftekapasitet last	Q	kg	1200							
	1.6	Lastsenteravstand	c	mm	400							
	1.8	Lastavstand	x	mm	155		145					
	1.9	Hjulavstand	y	mm	1690							
Vekter	2.1.1	Egenvekt (inkl. batterier)		kg	3650		3850		3590			
	2.2	Akselbelastning med last foran/bak		kg	3575 / 1160		3825 / 1110		3515 / 1160			
	2.3	Akselbelastning uten last foran/bak		kg	1840 / 1810		2090 / 1760		1780 / 1810			
Hjul, chassis	3.1	Hjul			Polyuretan (PU)							
	3.2	Hjuldimensjon foran			Ø 150 x 95							
	3.3	Hjuldimensjon bak			Ø 343 x 110							
	3.5	Hjul, antall foran/bak (x = drivhjul)			4 / 1 x							
Grunnleggende mål	4.2	Høyde senket mast (h1)	h1	mm	3330							
	4.4	Løftehøyde (h3)	h3	mm	5000							
	4.5	Høyde løftet mast (h4)	h4	mm	7370							
	4.7	Høyde på beskyttende tak (hytte)	h6	mm	2370							
	4.8.1	Ståhøyde	h7	mm	245							
	4.11	Tilleggsløft	h9	mm	800		-					
	4.14	Høyde hevet	h12	mm	5245							
	4.15	Høyde senket	h13	mm	60							
	4.19	Totallengde	l1	mm	3160	3285	3330		3275			
	4.20	Lengde inkl. gaffelrygg	l2	mm	2160	2085	2075					
	4.21.1	Totalbredde	b1	mm	1000							
	4.22	Gafler (tykkelse, bredde, lengde)	s/e/l	mm	40 x 100 x 1200		50 x 100 x 1200	50 x 100 x 1250	50 x 100 x 1200			
	4.25	Mål over gafler	b5	mm	560							
	4.27	Bredde over lastruller	b6	mm	-	1200	-	1200	-	1200		
	4.31	Bakkeklaring med last målt under mast	m1	mm	50							
	4.35	Svingradius	Wa	mm	1930							
Ytelser	5.1	Kjørehastighet med/uten last		km/h	12 / 12							
	5.2	Løftehastighet med/uten last		m/s	0,5 / 0,5							
	5.3	Senkehastighet med/uten last		m/s	0,5 / 0,5							
	5.10	Driftsbrems			regenerativ							
	5.11	Parkeringsbrems			elektrisk fjærkraftbrems							

Elektrisk motor / Elektronikk	6.1	Drivmotor, effekt S2 60 min	kW	6,5
	6.2	Løftemotor, effekt ved S3	kW	12
	6.4	Batterispenning / nominell kapasitet	V / Ah	48 / 620
	6.5	Batteriets vekt	kg	935
Andre	8.1	Type kjørekontroll		AC synkron reluktans
	10.5	Utførelse styring		elektrisk
	10.7	Lydtrykknivå iht. EN12053	dB (A)	60

- Her vises kun tekniske verdier for standardmodellen i henhold til retningslinje VDI 2198. Andre dekk, master eller tilleggsutstyr kan gi andre verdier. Med forbehold om endringer og tekniske nyheter.

5,1. Med ytelsesmodul drivePLUS
5.2. Med ytelsesmodul liftPLUS
5.3. Med ytelsesmodul liftPLUS

Jungheinrich Norge AS

Alf Bjerckes vei 30 · 0596 Oslo
Postboks 246 Leirdal · 1011 Oslo
Telefon 02350
24-timers servicevakt 480 75 450

kontakt@jungheinrich.no

www.jungheinrich.no

De tyske produksjonsstedene i Norderstedt, Moosburg og Landsberg er sertifisert. Det er også vårt reservedelslager i Kaltenkirchen.

ISO 9001
ISO 14001

Jungheinrich-trucker bygges i henhold til Eusikkerhetsbestemmelsene og CE-forskriftene

CE

JUNGHEINRICH