

Reachtruck

ETV 414i–425i

Hefhoogte: 5000-14000 mm / Draagvermogen: 1400-2500 kg

LI-ION technology

JUNGHEINRICH

ETV 414i–425i

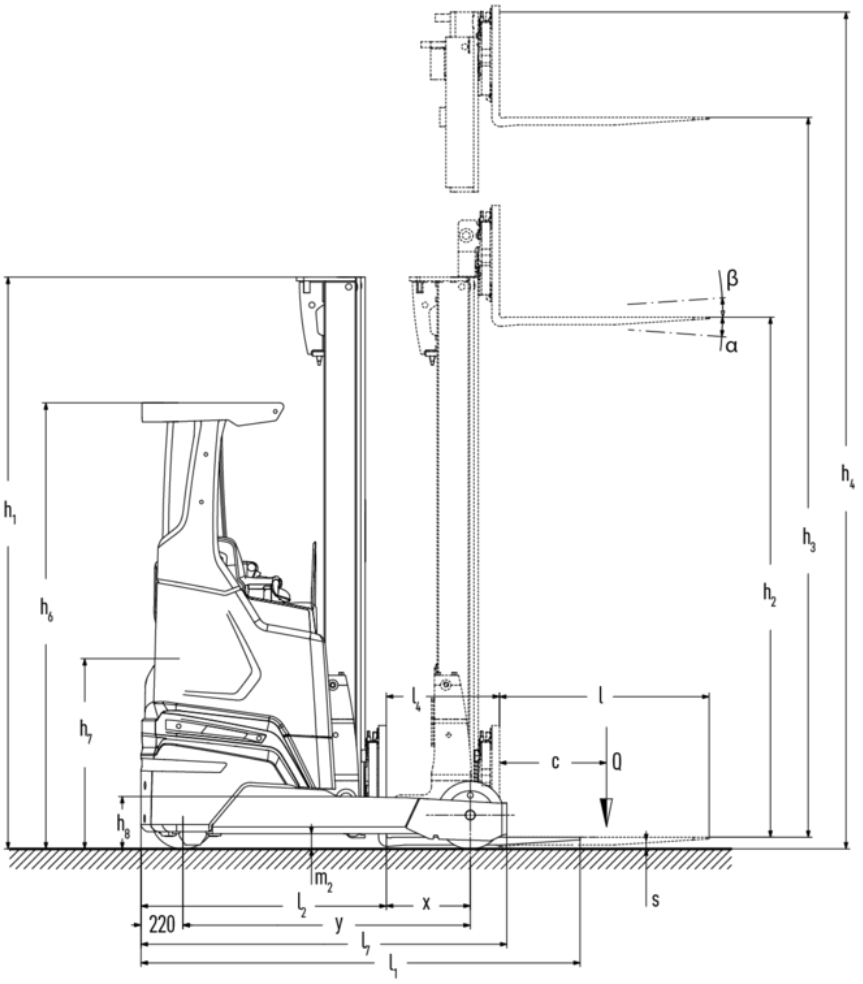

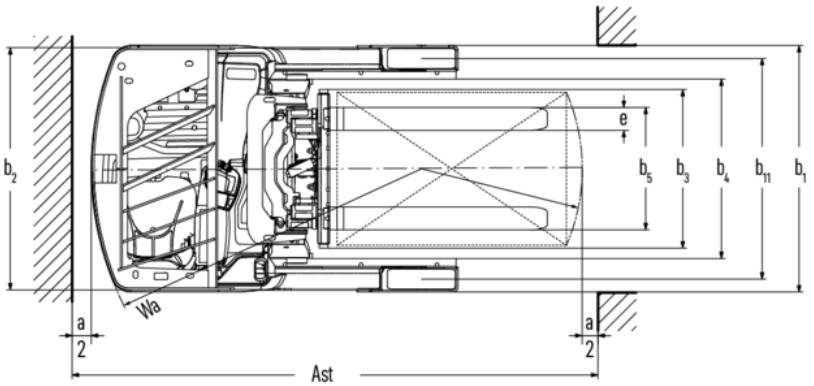

ETV 414i–425i

ETV 414i, ETV 416i	Heffing (h3)	Hoogte hefmast ingeschoven (h1)	Vrije heffing (h2)	Hoogte hefmast uitgeschoven (h4)	Neiging vorkenbord voorwaarts / achterwaarts
Vorkneiging / Drievoudige hefmast DZ-V / koud gewalst	5000 mm	2200 mm	1546 mm	5654 mm	2 / 5 °
	5300 mm	2300 mm	1646 mm	5954 mm	2 / 5 °
	5600 mm	2400 mm	1746 mm	6254 mm	2 / 5 °
	5900 mm	2500 mm	1846 mm	6554 mm	2 / 5 °
	6200 mm	2600 mm	1946 mm	6854 mm	2 / 5 °
	6500 mm	2700 mm	2046 mm	7154 mm	2 / 5 °
	6800 mm	2800 mm	2146 mm	7454 mm	2 / 5 °
	7100 mm	2900 mm	2246 mm	7754 mm	2 / 5 °
	7400 mm	3000 mm	2346 mm	8054 mm	2 / 5 °
	7700 mm	3100 mm	2446 mm	8354 mm	2 / 5 °
	8000 mm	3200 mm	2546 mm	8654 mm	2 / 5 °
	8300 mm	3300 mm	2646 mm	8954 mm	2 / 5 °
	8420 mm	3340 mm	2686 mm	9074 mm	2 / 5 °
	8720 mm	3440 mm	2786 mm	9374 mm	2 / 5 °
	9020 mm	3540 mm	2886 mm	9674 mm	2 / 5 °
	9410 mm	3670 mm	3016 mm	10064 mm	2 / 5 °
	9920 mm	3840 mm	3186 mm	10574 mm	2 / 5 °
	10250 mm	3950 mm	3296 mm	10904 mm	2 / 5 °
	10520 mm	4040 mm	3386 mm	11174 mm	2 / 5 °
	10700 mm	4100 mm	3446 mm	11354 mm	2 / 5 °
ETV 420i, ETV 425i	**Heffing (h3)**	**Hoogte hefmast ingeschoven (h1)**	**Vrije heffing (h2)**	**Hoogte hefmast uitgeschoven (h4)**	**Neiging vorkenbord voorwaarts / achterwaarts**
Vorkneiging / Drievoudige hefmast DZ-V / koud gewalst	6200 mm	2700 mm	1970 mm	6930 mm	2 / 5 °
	6500 mm	2800 mm	2070 mm	7230 mm	2 / 5 °
	6800 mm	2900 mm	2170 mm	7530 mm	2 / 5 °
	7400 mm	3100 mm	2370 mm	8130 mm	2 / 5 °
	7700 mm	3200 mm	2470 mm	8430 mm	2 / 5 °
	8000 mm	3300 mm	2570 mm	8730 mm	2 / 5 °
	8420 mm	3440 mm	2710 mm	9150 mm	2 / 5 °
	8720 mm	3540 mm	2810 mm	9450 mm	2 / 5 °
	9110 mm	3670 mm	2940 mm	9840 mm	2 / 5 °
	9620 mm	3840 mm	3110 mm	10350 mm	2 / 5 °
	9950 mm	3950 mm	3220 mm	10680 mm	2 / 5 °
	10220 mm	4100 mm	3370 mm	10950 mm	2 / 5 °
	10520 mm	4200 mm	3470 mm	11250 mm	2 / 5 °
	10700 mm	4260 mm	3530 mm	11430 mm	2 / 5 °
	10880 mm	4320 mm	3590 mm	11610 mm	2 / 5 °
	11120 mm	4400 mm	3670 mm	11850 mm	2 / 5 °
	11510 mm	4530 mm	3800 mm	12240 mm	2 / 5 °
	12020 mm	4700 mm	3970 mm	12750 mm	2 / 5 °

	12530 mm	4870 mm	4140 mm	13260 mm	2 / 5 °
	12830 mm	4970 mm	4240 mm	13560 mm	2 / 5 °
	13000 mm	5026 mm	4296 mm	13728 mm	2 / 5 °

VDI-tabel

Kenmerken	1.1	Fabrikant (korte beschrijving)			Jungheinrich			
	1.2	Typebenamingen van de fabrikant			ETV 414i	ETV 416i	ETV 420i	ETV 425i
	1.3	Aandrijving			Elektrisch			
	1.4	Bediening			Dwarszit			
	1.5	Draagvermogen/last	Q	kg	1400	1600	2000	2500
	1.6	Lastzwaartepuntafstand	c	mm	600			
	1.8	Lastafstand	x	mm	304	354	401	556
	1.8.1	Lastafstand, hefmast uitgeschoven		mm	205		230	
	1.9	Wielbasis	y	mm	1400	1450	1508	1663
Gewichten	2.1	Eigen gewicht		kg	3380	3500	3930	4430
Wielen/chassis	3.1	Banden			Polyurethaan (PU)			
	3.2	Bandenmaat vooraan			Ø 343 x 114			Ø 343 x 140
	3.3	Bandenmaat achteraan			Ø 285 x 100		Ø 355 x 106	Ø 355 x 135
	3.5	Wielen, aantal voor/achter (x=aangedreven)			1x/2			
	3.7	Spoorbreedte achteraan	b11	mm	1148		1155	1184
Afmetingen	4.1	Neiging hefmast voorwaarts / achterwaarts	a/ß	°	2 / 5			
	4.2	Hoogte hefmast ingeschoven (h1)	h1	mm	2200		2700	
	4.3	Vrije heffing (h2)	h2	mm	1546		1970	
	4.4	Heffing (h3)	h3	mm	5000		6200	
	4.5	Hoogte hefmast uitgeschoven (h4)	h4	mm	5654		6930	
	4.7	Hoogte beschermdak (cabine)	h6	mm	2340			
	4.8	Zithoogte / stahoogte	h7	mm	1217			
	4.10	Hoogte wielarmen	h8	mm	282		283	284
	4.19	Totale lengte	l1	mm	2466		2477	
	4.20	Lengte inclusief vorkrug	l2	mm	1316		1327	
	4.21.1	Totale breedte	b1	mm	1290			1348
	4.21.2	Totale breedte	b2	mm	1290			
	4.22	Vorkafmetingen	s/e/l	mm	40 x 120 x 1150		50 x 140 x 1150	
	4.24	Vorkenbordbreedte	b3	mm	830			
	4.25.1	Maat over de vorken (min./max.)	b5	mm	335 / 730		356 / 750	
	4.26	Breedte tussen wielarmen / laadvlakken	b4	mm	940			
	4.28	Reachafstand		mm	506	556	629	784
	4.32	Bodemvrijheid midden wielbasis	m2	mm	80			
	4.34.1	Gangbreedte (pallet 1000×1.200 dwars)	Ast	mm	2739	2752	2776	2829
	4.34.2	Gangbreedte (pallet 800×1.200 in de lengte)	Ast	mm	2801	2806	2822	2841
	4.35	Draaicirkel	Wa	mm	1620	1670	1728	1883
	4.37	Lengte over de wielarmen	L7	mm	1780	1830	1920	2075

Prestaties	5.1	Rijsnelheid met/zonder belasting	km/u	14 / 14			
	5.2	Hefsnelheid met/zonder belasting	m/s	1,32 / 1,6		1,06 / 1,4	0,81 / 1,4
	5.3	Daalsnelheid met/zonder belasting	m/s	1,2 / 1,2			
	5.4	Reachsnelheid met/zonder belasting	m/s	0,3 / 0,3			
	5.7	Hellingsgraad met/zonder belasting	%	9 / 13	8 / 12	7 / 11	
	5.8	Max. hellingsgraad met/zonder belasting	%	10 / 15			
	5.9	Acceleratietijd met/zonder belasting (op 10 m)	s	4,6 / 4,3		5,3 / 4,7	5,4 / 4,7
	5.10	Bedrijfsrem		elektrisch			
E-motor/elektronica	6.1	Tractiemotor, vermogen S2 60 min	kW	9,5			
	6.2	Hefmotor, vermogen op S3 (ED) 15%	kW	31			
	6.3	Batterij volgens DIN 43531/35/36		Jungheinrich Li-ion			
	6.4	Batterijspanning / nominale capaciteit	V	51,2			
	6.5	Batterijgewicht	kg	200		300	
	6.6.1	Energieverbruik volgens EN-cyclus	kWh/u	3,6	3,64	4,65	4,75
	6.6.2	CO2-equivalent volgens EN ISO 23308	kg/h	1,95	1,97	2,51	2,57
	6.7	Overslagcapaciteit	t/h	75,6	86,4	100	121
	6.8	Overslagefficiëntie volgens VDI 2198	t/kWh	14,8	16,3	15,7	17,8
	6.8.1	Energieverbruik bij max. verwerkingscapaciteit	kWh/u	5,1	5,3	6,38	6,8
Overig	8.1	Besturingstype		AC			
	10.1	Werkdruk voor aanbouwapparaten	bar	150			
	10.2	Oliestroom voor aanbouwapparaten	l/min	20			

- Dit typeblad conform VDI-richtlijn 2198 vermeldt alleen de technische waarden van het standaardapparaat. Afwijkende banden, andere hefmasten, extra inrichtingen etc. kunnen resulteren in andere waarden.

Jungheinrich NV

Researchpark Haasrode 1105
Esperantolaan 1
3001 Leuven (Heverlee)
Tel. 016 398711

info@jungheinrich.be

www.jungheinrich.be

De Duitse productie-eenheden in Norderstedt, Moosburg en Landsberg en het onderdelencentrum in Kaltenkirchen zijn gecertificeerd.

ISO 9001
ISO 14001

Jungheinrich intern transport materieel voldoet aan de Europese veiligheidsvoorschriften.

CE

JUNGHEINRICH