

Mobile Robot Trekker

EZS 350a

Trekvermogen: 5000 kg

LI-ION technology

EZS 350a

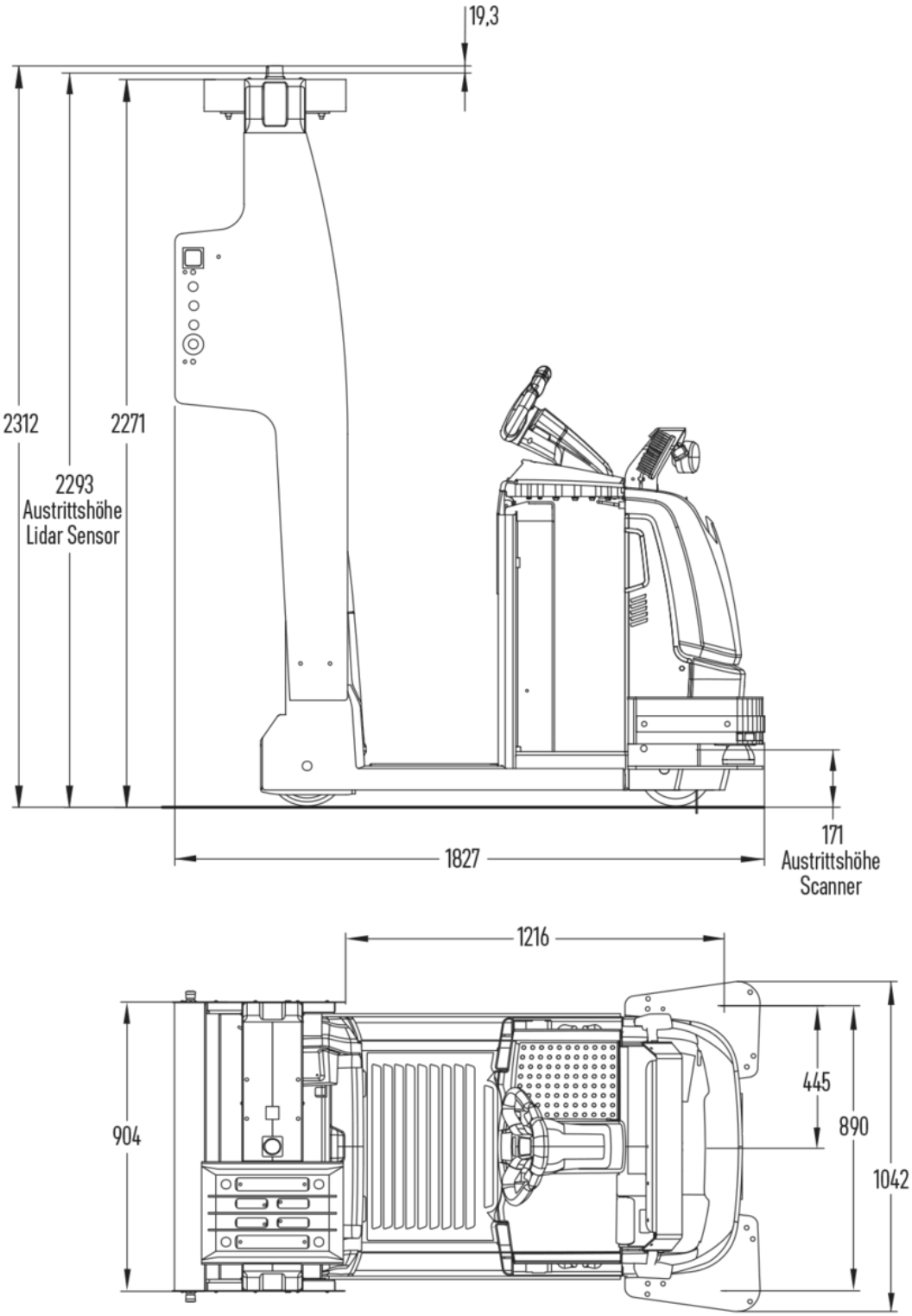
19,3
2312
2271
2293
Austrittshöhe
Lidar Sensor
1827
171
Austrittshöhe
Scanner
1216
904
445
890
1042

VDI-tabel

- VDI-nr. 4.9: de hoogte geldt voor de uitvoering met jetPILOT
- VDI-nr. 4.12: de waarde voor de koppelingshoogte geldt voor een enkelvoudige steekkoppeling. Andere koppelingshoogten zijn beschikbaar
- VDI-nr. 4.19: aangezien er verschillende koppelingssystemen verkrijgbaar zijn, geldt de specificatie voor de totale lengte inclusief een enkelvoudige steekkoppeling
- VDI-nr. 5.1: zie trekkrachtdiagram
- VDI-nr. 5.5: deze waarde is de nominale trekkracht
- VDI-nr. 5.6: zie trekkrachtdiagram