

Empilhadeira elétrica patolada com elevação adicional das patolas

EJD 120/222

Altura de elevação: 1500-2905 mm / Capacidade de carga: 2000-2200 kg

LI-ION technology

JUNGHEINRICH

EJD 120/222

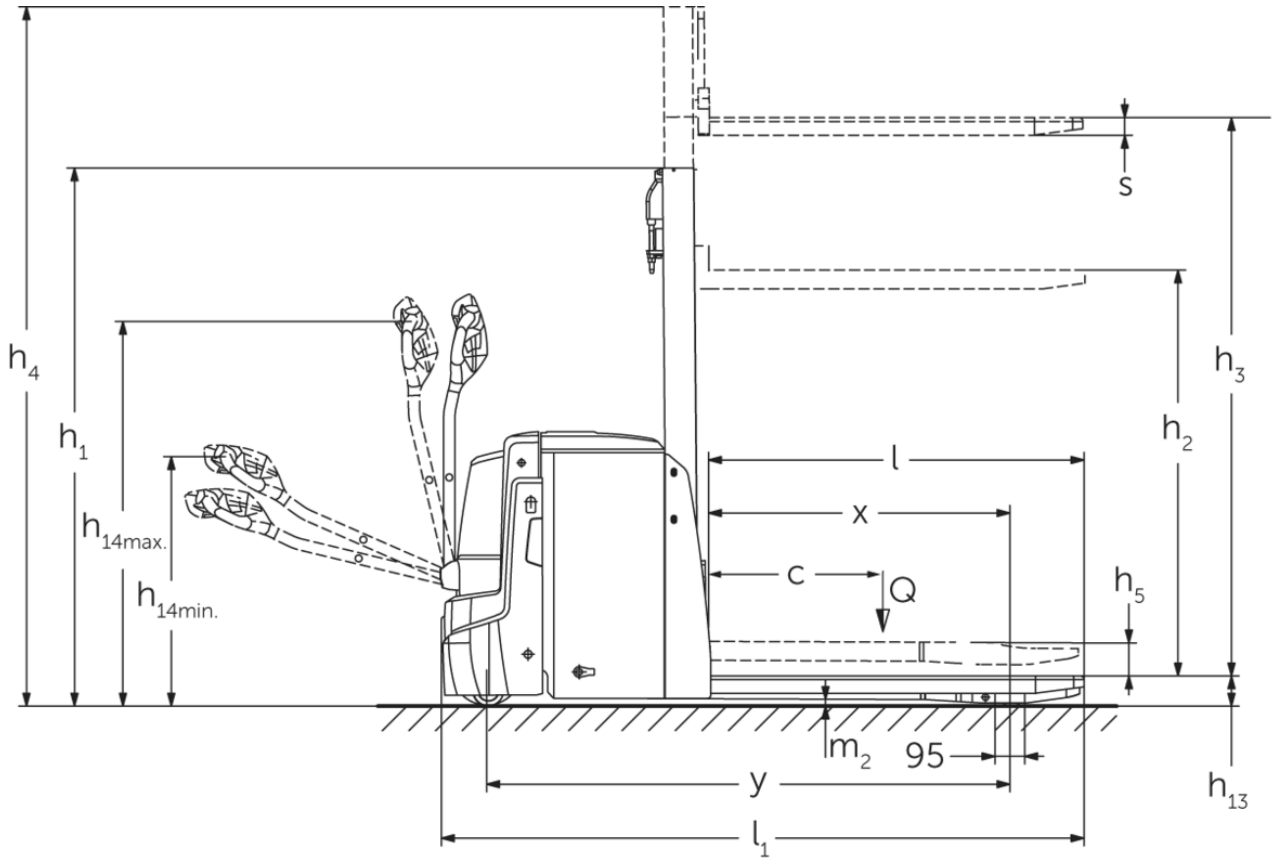
h4
h1
h14max.
h14min.
s
h3
h2
l
x
c
Q
h5
m2
95
y
l1
h13

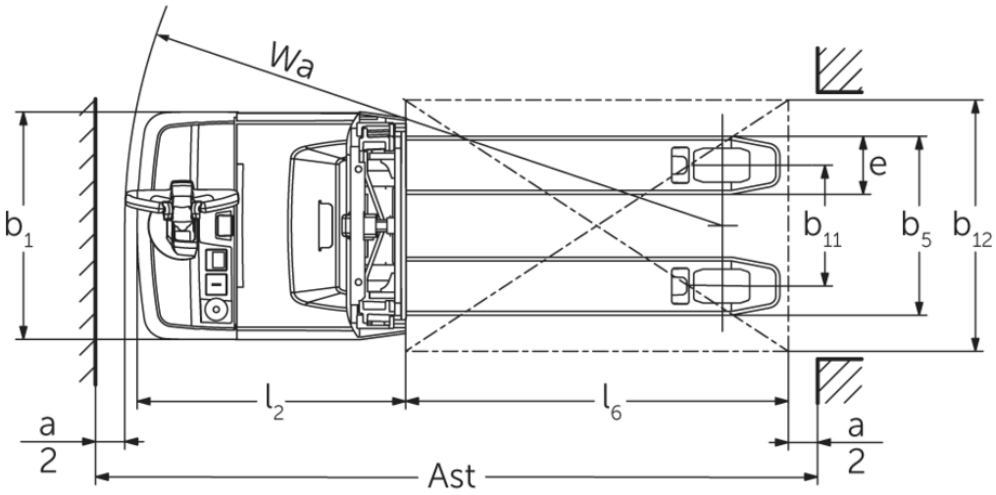
Wa
b1
e
b11
b5
b12
l2
l6
a
2
Ast
a
2

EJD 120/222

EJD 120, EJD 222	Elevação (h3)	Altura do mastro retraído (h1)	Elevação livre (h2)	Altura do mastro estendido (h4)
Mastro simples E	1500 mm	1921 mm	1468 mm	1953 mm
	1660 mm	2081 mm	1628 mm	2113 mm
	2100 mm	2521 mm	2068 mm	2553 mm
Mastro telescópico duplo ZT	1660 mm	1306 mm	100 mm	2115 mm
	2010 mm	1481 mm	100 mm	2465 mm
	2100 mm	1526 mm	100 mm	2555 mm
EJD 222	**Elevação (h3)**	**Altura do mastro retraído (h1)**	**Elevação livre (h2)**	**Altura do mastro estendido (h4)**
Mastro telescópico duplo ZT	2560 mm	1756 mm	100 mm	3015 mm
	2900 mm	1926 mm	100 mm	3355 mm
Mastro triplo DT	2050 mm	1213 mm	100 mm	2513 mm
	2350 mm	1313 mm	100 mm	2813 mm
	2500 mm	1363 mm	100 mm	2963 mm
	2905 mm	1498 mm	100 mm	3368 mm

Tabela VDI

Características	1.1	Fabricante (nome curto)			Jungheinrich	
	1.2	Denominação do fabricante			EJD 120	EJD 222
	1.3	Unidade de tração			Elétrico	
	1.4	Tipo de operação			A pé	
	1.5	Capacidade de carga/carga	Q	kg	2000	2200
	1.5.1	Capacidade nominal/carga na elevação do mastro	Q	kg	1000	
	1.5.2	Capacidade nominal/carga na elevação da patola	Q	kg	2000	2200
	1.6	Distância do centro de gravidade da carga	c	mm	600	
	1.8	Distância da carga	x	mm	940	953
	1.9	Distância entre rodas	y	mm	1495	1664
Pesos	2.1	Peso próprio		kg	662	725
	2.1.1	Peso próprio (incluindo bateria)		kg	812	935
	2.2	Carga por eixo com carga dianteira/traseira		kg	1081 / 1738	1116 / 2024
	2.3	Carga por eixo sem carga dianteira/traseira		kg	585 / 227	664 / 271
Rodas/chassis	3.1	Pneus			Poliuretano (PU)	
	3.2	Tamanho do pneu, dianteiro			Ø 230 x 65	
	3.3	Tamanho do pneu, traseiro			Ø 85 x 95 / Ø 85 x 75	
	3.4	Rodas adicionais			Ø 100 x 40	
	3.5	Rodas, quantidade dianteira/traseira (x=tracionadas)			1x +2/2 oder 4	
	3.6	Distância entre rodas, dianteira	b10	mm	520	522
	3.7	Distância entre rodas, traseira	b11	mm	350	385
Dimensões básicas	4.2	Altura do mastro retraído (h1)	h1	mm	1265	1306
	4.3	Elevação livre (h2)	h2	mm	90	100
	4.4	Elevação (h3)	h3	mm	1660	
	4.5	Altura do mastro estendido (h4)	h4	mm	2116	2115
	4.6	Elevação inicial	h5	mm	120	
	4.9	Altura da alavanca do timão na posição de direção mín./máx.	h14	mm	820 / 1237	750 / 1237
	4.15	Altura rebaixada	h13	mm	93	90
	4.19	Comprimento total	l1	mm	1847	2046
	4.20	Comprimento incluindo a parte inferior do garfo	l2	mm	684	783
	4.21.1	Largura total	b1	mm	726	
	4.22	Dimensões do garfo	s/e/l	mm	56 x 185 x 1190	
	4.25	Distância externa dos garfos	b5	mm	535	570
	4.32	Desimpedimento do piso no centro da distância entre rodas	m2	mm	23	20
	4.34.1	Largura do corredor de trabalho (palete 1000x1200 na posição transversal)	Ast	mm	2469	2578
	4.34.2	Largura do corredor de trabalho (palete 800x1200 na posição longitudinal)	Ast	mm	2343	2447
	4.35	Raio de direção	Wa	mm	1666	1776
Performance	5.1	Velocidade de deslocamento com/sem carga		km/h	6 / 6	
	5.2	Velocidade de elevação com/sem carga		m/s	0,14 / 0,25	
	5.3	Velocidade de descida com/sem carga		m/s	0,31 / 0,25	
	5.8	Capacidade máx. subida da rampa com/sem carga		%	8 / 15	10 / 15
	5.10	Freio de serviço			regenerativo	

Motor elétrico/sistema eletrónico	6.1	Motor de tração, potência no regime S2 60 min	kW	1,1	1,7
	6.2	Motor de elevação, potência no regime S3	kW	2,2	
	6.3	Bateria conforme DIN 43531/35/36		DIN 43535 B	
	6.4	Tensão da bateria/capacidade nominal	V / Ah	24 / 150	24 / 250
	6.5	Peso da bateria	kg	150	210
	6.6	Consumo energético conforme ciclo VDI	kWh/h	0	
	6.6.1	Consumo de energia conforme ciclo EN	kWh/h	0,54	0,61
	6.6.2	Equivalente de CO_2 de acordo com a norma EN ISO 23308	kg/h	0,29	0,33
	6.7	Desempenho da movimentação	t/h	41	37
	6.8	Eficiência de movimentação conforme VDI 2198	t/kWh	49	39
	6.8.1	Consumo de energia com máximo desempenho da movimentação	kWh/h	0,84	-
Outros	8.1	Tipo de controle da unidade		AC	
	10.7	Nível sonoro conforme EN 12053	dB (A)	67	

- Esta ficha técnica, conforme diretriz VDI 2198, menciona apenas os valores técnicos do veículo padrão. Pneus diferentes, outros tipos de mastro, acessórios adicionais etc. podem fornecer outros valores.

EJD 120:
Os valores da tabela aplicam-se a compartimento da bateria S-remoção vertical da bateria, mastro ZT1660, elevação da patola levantada.
- VDI-Nr. 1.5: Capacidade nominal em operação em dois níveis: Elevação da patola: 1,0 t / Elevação do mastro: 1,0 t.
- VDI-Nr. 1.8: Com patolas abaixadas: x + 56 mm.
- VDI-Nr. 1.9: Com patolas abaixadas: y + 56 mm; com compartimento da bateria M-remoção vertical da bateria: y + 74 mm; com compartimento da bateria M lítio: y + 142 mm.
- VDI-Nr. 4.19: Com compartimento da bateria M-remoção vertical da bateria: l1 + 74 mm, M lítio: l1 + 142 mm.
- VDI-Nr. 4.20: Com compartimento da bateria M-remoção vertical da bateria: l2 + 74 mm, M lítio: l2 + 142 mm.
- VDI-Nr. 4.34.1: Com patolas abaixadas: Largura do corredor de trabalho + 54 mm; com compartimento da bateria M-remoção vertical da bateria: Largura do corredor de trabalho + 74 mm; compartimento da bateria M lítio: Largura do corredor de trabalho + 142 mm.
- VDI-Nr. 4.34.2: Com patolas abaixadas: Largura do corredor de trabalho + 29 mm; com compartimento da bateria M-remoção vertical da bateria: Largura do corredor de trabalho + 74 mm; compartimento da bateria M lítio: Largura do corredor de trabalho + 142 mm.
- VDI-Nr. 4.35: Com patolas abaixadas: Wa + 56 mm; com compartimento da bateria M-remoção vertical da bateria: Wa + 74 mm; compartimento da bateria M lítio: Wa + 142 mm.
- VDI-Nr. 5.2: Velocidade de elevação com/sem carga para elevação da patola: 0,05 / 0,05 km/h.
- VDI-Nr. 5.3: Velocidade de descida com/sem carga para elevação da patola: 0,03 / 0,05 km/h.
- VDI-Nr. 6.2: Valor característico em S3 = ciclo de operação de 5%.

EJD 222:
Os valores da tabela aplicam-se a compartimento da bateria M-remoção lateral da bateria, mastro ZT1660, elevação da patola levantada.
- VDI-Nr. 1.5: Capacidade nominal em operação em dois níveis: Elevação da patola: 1,0 t / Elevação do mastro: 1,0 t.
- VDI-Nr. 1.8: Com patolas abaixadas: x + 56 mm.
- VDI-Nr. 1.9: Com patolas abaixadas: y + 56 mm; com compartimento da bateria M-remoção vertical da bateria: y + 72 mm; com compartimento da bateria L-remoção vertical da bateria: y + 117 mm.
- VDI-Nr. 4.19: Com compartimento da bateria M-remoção vertical da bateria: l1 + 72 mm, com compartimento da bateria L-remoção vertical da bateria: l1 + 117 mm.
- VDI-Nr. 4.20: Com compartimento da bateria M-remoção vertical da bateria: l2 + 72 mm, com compartimento da bateria L-remoção vertical da bateria: l2 + 117 mm.
- VDI-Nr. 4.34.1: Com patolas abaixadas: Largura do corredor de trabalho + 54 mm; com compartimento da bateria M-remoção vertical da bateria: Largura do corredor de trabalho + 72 mm; com compartimento da bateria L-remoção vertical da bateria: Largura do corredor de trabalho + 117 mm.

- VDI-Nr. 4.34.2: Com patolas abaixadas: Largura do corredor de trabalho + 29 mm; com compartimento da bateria M-remoção vertical da bateria: Largura do corredor de trabalho + 72 mm; com compartimento da bateria L-remoção vertical da bateria: Largura do corredor de trabalho + 117 mm.
- VDI-Nr. 4.35: Com patolas abaixadas: Wa + 56 mm; com compartimento da bateria M-remoção vertical da bateria: Wa + 72 mm; com compartimento da bateria L-remoção vertical da bateria: Wa + 117 mm.
- VDI-Nr. 5.2: Velocidade de elevação com/sem carga para elevação da patola: 0,05 / 0,05 km/h
- VDI-Nr. 5.3: Velocidade de descida com/sem carga para elevação da patola: 0,025 / 0,05 km/h
- VDI-Nr. 6.2: Valor característico em S3 = ciclo de operação de 5%.

Jungheinrich Lift Truck Ltda.

Equipamentos de Transporte, Lda.

Rod. Vice Prefeito Hermenegildo Tonolli, 2535
Galpão 2
CEP 13295-000
Itupeva – SP
Tel. +55 11 3511-6295

contato@jungheinrich.com.br

www.jungheinrich.com.br

As unidades de produção alemãs em Norderstedt, Moosburg e Landsberg são certificadas, assim como nosso Centro de Peças Originais em Kaltenkirchen.

ISO 9001
ISO 14001

JUNGHEINRICH