

Empilhadeira elétrica patolada com elevação adicional das patolas

ERC 214zi–216zi

Altura de elevação: 2400-6000 mm / Capacidade de carga: 1400-1600 kg

LI-ION technology

JUNGHEINRICH

ERC 214zi–216zi

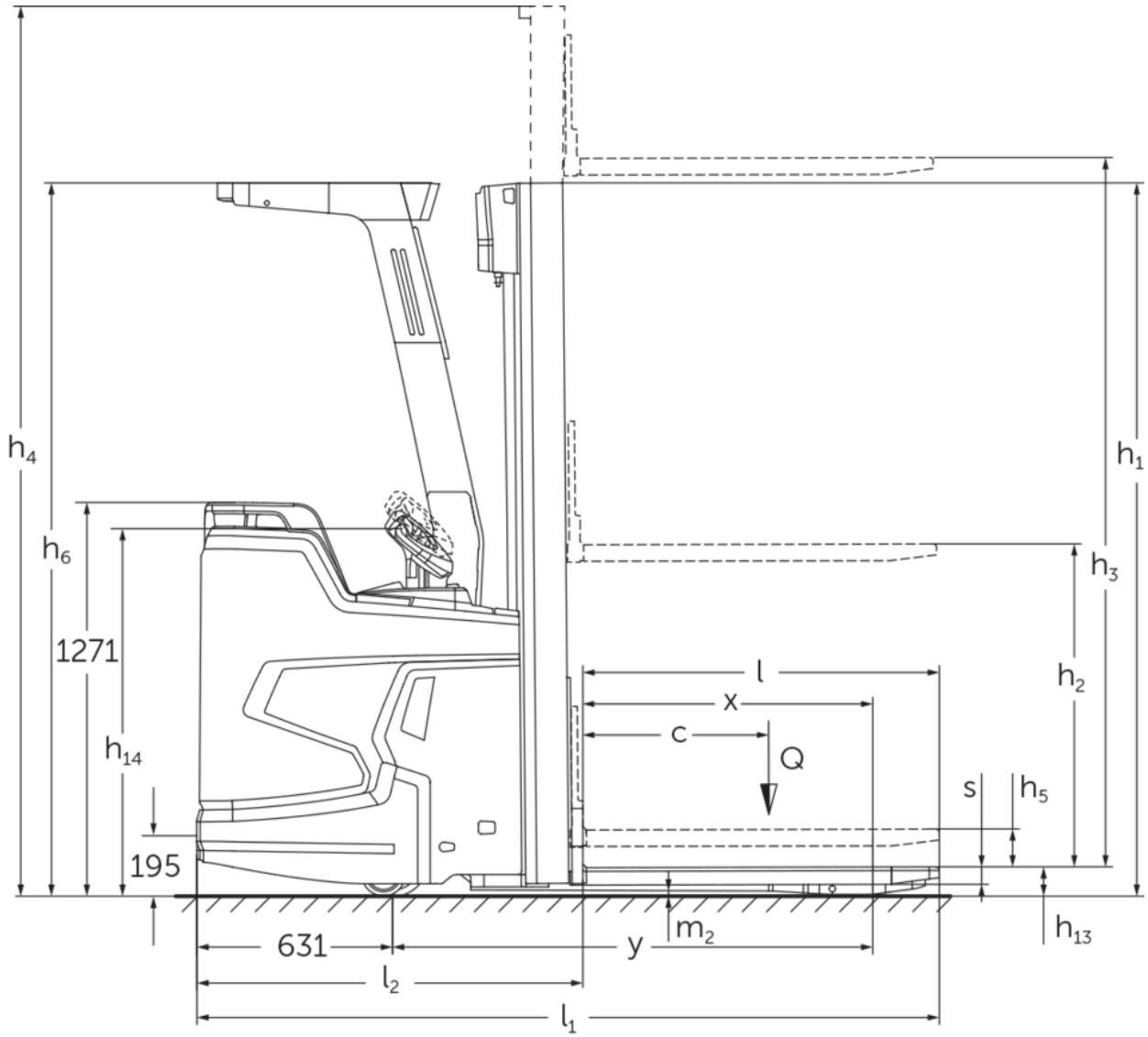

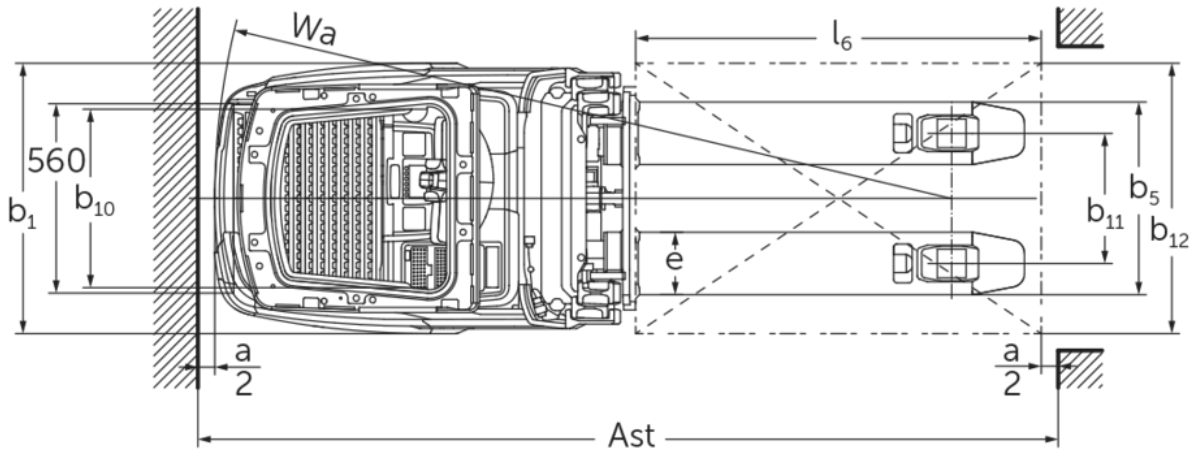

ERC 214zi–216zi

ERC 214zi	Elevação (h3)	Altura do mastro retraído (h1)	Elevação livre (h2)	Altura do mastro estendido (h4)
Mastro telescópico duplo ZT	2500 mm	1800 mm	100 mm	3025 mm
	2760 mm	1930 mm	100 mm	3285 mm
	2900 mm	2000 mm	100 mm	3425 mm
	3160 mm	2130 mm	100 mm	3685 mm
	3600 mm	2350 mm	100 mm	4125 mm
	4100 mm	2600 mm	100 mm	4625 mm
	4300 mm	2700 mm	100 mm	4825 mm
Mastro triplo DZ	4090 mm	1880 mm	1348 mm	4622 mm
	4300 mm	1950 mm	1418 mm	4832 mm
	4690 mm	2080 mm	1548 mm	5222 mm
	5350 mm	2300 mm	1768 mm	5882 mm
ERC 214zi, ERC 216zi	**Elevação (h3)**	**Altura do mastro retraído (h1)**	**Elevação livre (h2)**	**Altura do mastro estendido (h4)**
Mastro triplo DZ	6000 mm	2550 mm	1968 mm	6582 mm
ERC 216zi	**Elevação (h3)**	**Altura do mastro retraído (h1)**	**Elevação livre (h2)**	**Altura do mastro estendido (h4)**
Mastro telescópico duplo ZT	2400 mm	1800 mm	100 mm	2975 mm
	2660 mm	1930 mm	100 mm	3235 mm
	2800 mm	2000 mm	100 mm	3375 mm
	3060 mm	2130 mm	100 mm	3635 mm
	3500 mm	2350 mm	100 mm	4075 mm
	4000 mm	2600 mm	100 mm	4575 mm
	4200 mm	2700 mm	100 mm	4775 mm
Mastro triplo DZ	3990 mm	1880 mm	1298 mm	4572 mm
	4200 mm	1950 mm	1368 mm	4782 mm
	4590 mm	2080 mm	1498 mm	5172 mm
	5250 mm	2300 mm	1718 mm	5832 mm

Tabela VDI

Características	1.1	Fabricante (nome curto)			Jungheinrich	
	1.2	Denominação do fabricante			ERC 214zi	ERC 216zi
	1.3	Unidade de tração			Elétrico	
	1.4	Tipo de operação			Plataforma do operador	
	1.5	Capacidade de carga/carga	Q	kg	1400	1600
	1.5.1	Capacidade nominal/carga na elevação do mastro	Q	kg	1400	1600
	1.5.2	Capacidade nominal/carga na elevação da patola	Q	kg	2000	
	1.6	Distância do centro de gravidade da carga	c	mm	600	
	1.8	Distância da carga	x	mm	883	
	1.9	Distância entre rodas	y	mm	1498	
Pesos	2.1.1	Peso próprio (incluindo bateria)		kg	1560	1570
	2.2	Carga por eixo com carga dianteira/traseira		kg	1455 / 1505	1480 / 1690
	2.3	Carga por eixo sem carga dianteira/traseira		kg	1225 / 355	1230 / 340
Rodas/chassis	3.1	Pneus			Poliuretano (PU)	
	3.2	Tamanho do pneu, dianteiro			Ø 230 x 77	
	3.3	Tamanho do pneu, traseiro			Ø 85 x 75	
	3.4	Rodas adicionais			Ø 140 x 114	
	3.5	Rodas, quantidade dianteira/traseira (x=tracionadas)			1x + 1 / 4	
	3.6	Distância entre rodas, dianteira	b10	mm	535	
	3.7	Distância entre rodas, traseira	b11	mm	385	
Dimensões básicas	4.2	Altura do mastro retraído (h1)	h1	mm	2300	
	4.3	Elevação livre (h2)	h2	mm	1768	1718
	4.4	Elevação (h3)	h3	mm	5350	5250
	4.5	Altura do mastro estendido (h4)	h4	mm	5882	5832
	4.6	Elevação inicial	h5	mm	122	
	4.7	Altura do teto de proteção do operador (cabine)	h6	mm	2300	
	4.9	Altura da alavanca do timão na posição de direção mín./máx.	h14	mm	1185 / 1245	
	4.15	Altura rebaixada	h13	mm	90	
	4.19	Comprimento total	l1	mm	2395	
	4.20	Comprimento incluindo a parte inferior do garfo	l2	mm	1245	
	4.21.1	Largura total	b1	mm	800	
	4.22	Dimensões do garfo	s/e/l	mm	56 x 185 x 1150	
	4.25	Distância externa dos garfos	b5	mm	570	
	4.32	Desimpedimento do piso no centro da distância entre rodas	m2	mm	18	
	4.34.1	Largura do corredor de trabalho (palete 1000x1200 na posição transversal)	Ast	mm	2595	
	4.34.2	Largura do corredor de trabalho (palete 800x1200 na posição longitudinal)	Ast	mm	2645	
	4.35	Raio de direção	Wa	mm	2129	
Performance	5.1	Velocidade de deslocamento com/sem carga		km/h	9,2 / 12	
	5.2	Velocidade de elevação com/sem carga		m/s	0,19 / 0,35	
	5.3	Velocidade de descida com/sem carga		m/s	0,49 / 0,49	
	5.8	Capacidade máx. subida da rampa com/sem carga		%	8 / 16	
	5.10	Freio de serviço			regenerativo	

Motor elétrico/sistema eletrónico	6.1	Motor de tração, potência no regime S2 60 min	kW	3,2	
	6.2	Motor de elevação, potência no regime S3	kW	3	
	6.3	Bateria conforme DIN 43531/35/36		Bateria de lítio Jungheinrich	
	6.4	Tensão da bateria/capacidade nominal	V / Ah	24 / 260	
	6.5	Peso da bateria	kg	98	
	6.6	Consumo energético conforme ciclo VDI	kWh/h	0	
	6.6.1	Consumo de energia conforme ciclo EN	kWh/h	0,98	
	6.6.2	Equivalente de CO_2 de acordo com a norma EN ISO 23308	kg/h	0,53	
	6.7	Desempenho da movimentação	t/h	75	83
	6.8.1	Consumo de energia com máximo desempenho da movimentação	kWh/h	1,92	2,14
Outros	8.1	Tipo de controle da unidade		AC	
	10.7	Nível sonoro conforme EN 12053	dB (A)	68	

- Esta ficha técnica, conforme diretriz VDI 2198, menciona apenas os valores técnicos do veículo padrão. Pneus diferentes, outros tipos de mastro, acessórios adicionais etc. podem fornecer outros valores.

Os valores na tabela são válidos para baterias de lítio bateria 260 Ah, mastro DZ 5350 / DZ 5250, patolas elevadas, com teto de proteção para o operador, sem para-choque.

- VDI-Nr. 1.5: No uso em dois níveis (opcional): Elevação do mastro máx. com meia carga nominal / carga total máx. 2,0 t
- VDI-Nr. 1.5.1: No uso em dois níveis (opcional): Elevação do mastro máx. com meia carga nominal / carga total máx. 2,0 t
- VDI-Nr. 1.5.2: No uso em dois níveis (opcional): Elevação do mastro máx. com meia carga nominal / carga total máx. 2,0 t
- VDI-Nr. 1.8: Com patolas abaixadas: x + 51 mm: com mastro telescópico duplo ZT: x + 32 mm
- VDI-Nr. 1.9: Com patolas abaixadas: y + 51 mm
- VDI-Nr. 4.19: Com mastro telescópico duplo ZT: l1 - 32 mm
- VDI-Nr. 4.20: Com mastro telescópico duplo ZT: l2 - 32 mm
- VDI-Nr. 4.34.1: Diagonal conforme VDL: Largura do corredor de trabalho + 345 mm; com mastro telescópico duplo ZT: Largura do corredor de trabalho - 32 mm
- VDI-Nr. 4.34.2: Diagonal conforme VDL: Largura do corredor de trabalho + 194 mm; com mastro telescópico duplo ZT: Largura do corredor de trabalho - 32 mm
- VDI-Nr. 4.35: Com patolas abaixadas: Wa + 51 mm
- VDI-Nr. 6.2: Com S3 = 11%
- VDI-Nr. 6.5: Com 130 Ah = 76 kg

Jungheinrich Lift Truck Ltda.

Equipamentos de Transporte, Lda.

Rod. Vice Prefeito Hermenegildo Tonolli, 2535
Galpão 2
CEP 13295-000
Itupeva – SP
Tel. +55 11 3511-6295

contato@jungheinrich.com.br

www.jungheinrich.com.br

As unidades de produção alemãs em Norderstedt, Moosburg e Landsberg são certificadas, assim como nosso Centro de Peças Originais em Kaltenkirchen.

ISO 9001
ISO 14001

JUNGHEINRICH