

Empilhadeira retrátil

ETV/ETM 210–216

Altura de elevação: 4550-10700 mm / Capacidade de carga: 1000-1600 kg

LI-ION technology

JUNGHEINRICH

ETV/ETM 210–216

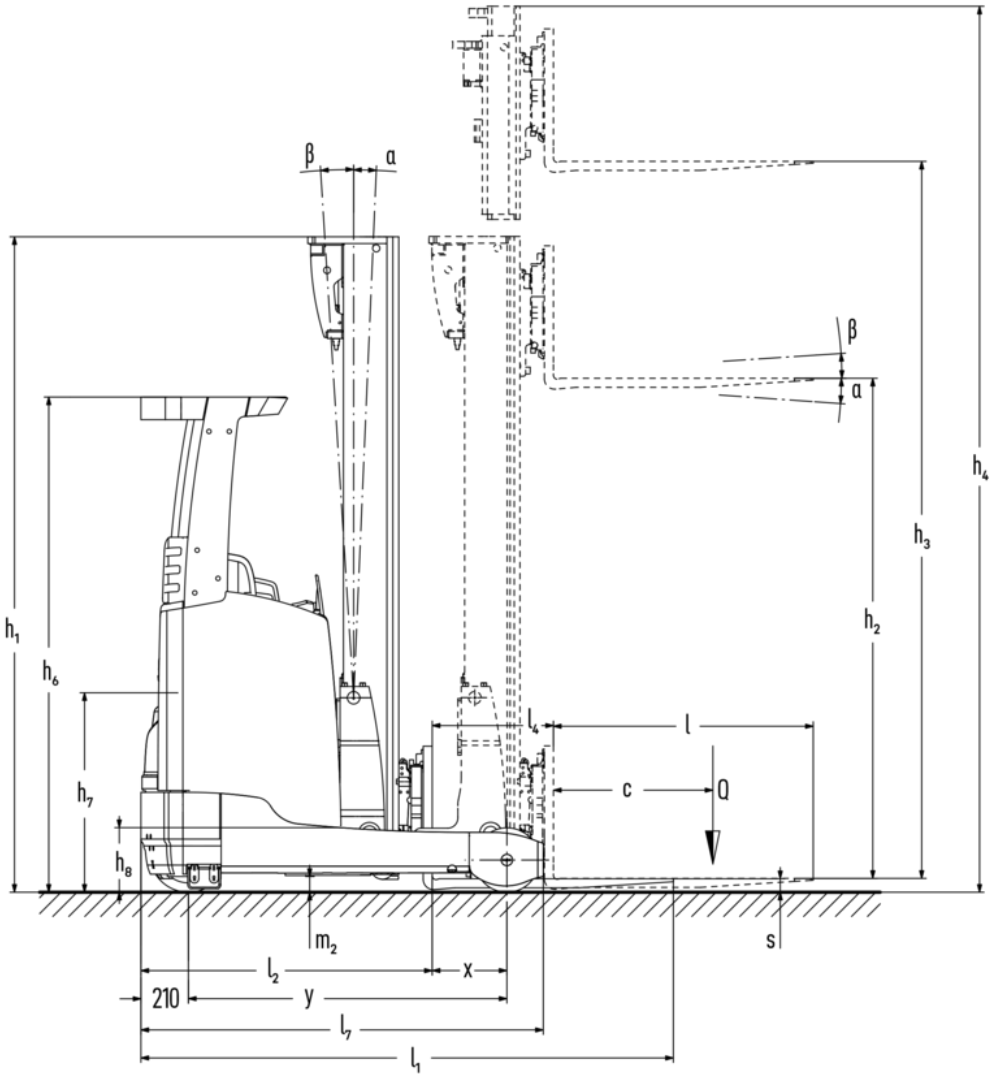

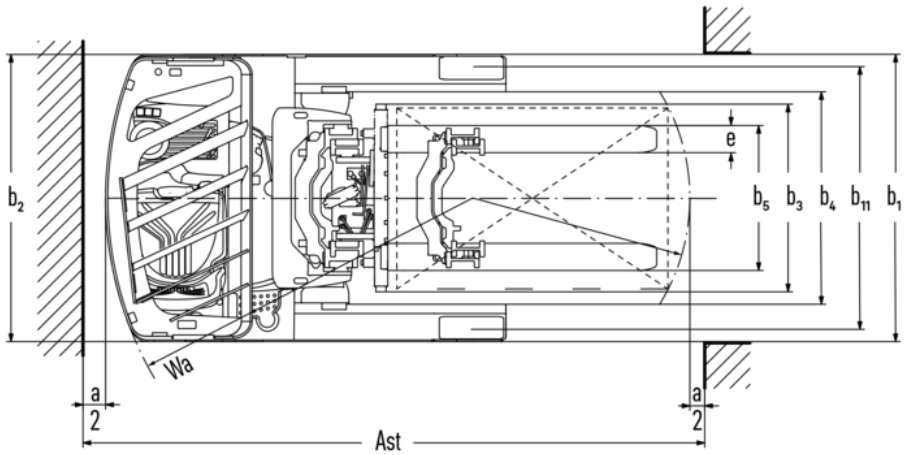

ETV/ETM 210–216

ETM 214, ETV 214, ETM 216, ETV 216	Elevação (h3)	Altura do mastro retraído (h1)	Elevação livre (h2)	Altura do mastro estendido (h4)	Inclinação do mastro dianteira/ traseira	Inclinação do porta-garfos, para a frente/ para trás
Inclinação do mastro / Mastro triplo DZ-V / deformado a frio	6500 mm	2700 mm	2046 mm	7154 mm	0,5 / 2 °	
	6800 mm	2800 mm	2146 mm	7454 mm	0,5 / 2 °	
	7100 mm	2900 mm	2246 mm	7754 mm	0,5 / 2 °	
	7310 mm	2970 mm	2316 mm	7964 mm	0,5 / 1 °	
	7400 mm	3000 mm	2346 mm	8054 mm	0,5 / 1 °	
	7700 mm	3100 mm	2446 mm	8354 mm	0,5 / 1 °	
	8000 mm	3200 mm	2546 mm	8654 mm	0,5 / 1 °	
	8300 mm	3300 mm	2646 mm	8954 mm	0,5 / 1 °	
	8420 mm	3340 mm	2686 mm	9074 mm	0,5 / 1 °	
	8720 mm	3440 mm	2786 mm	9374 mm	0,5 / 1 °	
	9020 mm	3540 mm	2886 mm	9674 mm	0,5 / 1 °	
ETV 210, ETV 212, ETM 214, ETV 214, ETM 216, ETV 216	**Elevação (h3)**	**Altura do mastro retraído (h1)**	**Elevação livre (h2)**	**Altura do mastro estendido (h4)**	**Inclinação do mastro dianteira/ traseira**	**Inclinação do porta-garfos, para a frente/ para trás**
Inclinação do mastro / Mastro triplo DZ / laminação a quente	4550 mm	2050 mm	1396 mm	5204 mm	1 / 5 °	
	5000 mm	2200 mm	1546 mm	5654 mm	1 / 5 °	
	5240 mm	2280 mm	1626 mm	5894 mm	1 / 5 °	
	5300 mm	2300 mm	1646 mm	5954 mm	1 / 5 °	
	5450 mm	2350 mm	1696 mm	6104 mm	1 / 3 °	
	5600 mm	2400 mm	1746 mm	6254 mm	1 / 3 °	
	5720 mm	2440 mm	1786 mm	6374 mm	1 / 3 °	
	5900 mm	2500 mm	1846 mm	6554 mm	1 / 3 °	
	6200 mm	2600 mm	1946 mm	6854 mm	1 / 3 °	
	6500 mm	2700 mm	2046 mm	7154 mm	0,5 / 2 °	
	6800 mm	2800 mm	2146 mm	7454 mm	0,5 / 2 °	
	7100 mm	2900 mm	2246 mm	7754 mm	0,5 / 2 °	
	7310 mm	2970 mm	2316 mm	7964 mm	0,5 / 1 °	
	7400 mm	3000 mm	2346 mm	8054 mm	0,5 / 1 °	
ETV 214, ETV 216	**Elevação (h3)**	**Altura do mastro retraído (h1)**	**Elevação livre (h2)**	**Altura do mastro estendido (h4)**	**Inclinação do mastro dianteira/ traseira**	**Inclinação do porta-garfos, para a frente/ para trás**
Inclinação do garfo / Mastro triplo DZ-V / deformado a frio	5000 mm	2200 mm	1546 mm	5654 mm		2 / 5 °
	5300 mm	2300 mm	1646 mm	5954 mm		2 / 5 °
	5600 mm	2400 mm	1746 mm	6254 mm		2 / 5 °
	5900 mm	2500 mm	1846 mm	6554 mm		2 / 5 °
	6200 mm	2600 mm	1946 mm	6854 mm		2 / 5 °
	6500 mm	2700 mm	2046 mm	7154 mm		2 / 5 °

	6800 mm	2800 mm	2146 mm	7454 mm	2 / 5 °
	7100 mm	2900 mm	2246 mm	7754 mm	2 / 5 °
	7400 mm	3000 mm	2346 mm	8054 mm	2 / 5 °
	7700 mm	3100 mm	2446 mm	8354 mm	2 / 5 °
	8000 mm	3200 mm	2546 mm	8654 mm	2 / 5 °
	8300 mm	3300 mm	2646 mm	8954 mm	2 / 5 °
	8420 mm	3340 mm	2686 mm	9074 mm	2 / 5 °
	8720 mm	3440 mm	2786 mm	9374 mm	2 / 5 °
	9020 mm	3540 mm	2886 mm	9674 mm	2 / 5 °
	9410 mm	3670 mm	3016 mm	10064 mm	2 / 5 °
	9920 mm	3840 mm	3186 mm	10574 mm	2 / 5 °
	10250 mm	3950 mm	3296 mm	10904 mm	2 / 5 °
	10520 mm	4040 mm	3386 mm	11174 mm	2 / 5 °
	10700 mm	4100 mm	3446 mm	11354 mm	2 / 5 °

Tabela VDI

Características	1.1	Fabricante (nome curto)			Jungheinrich					
	1.2	Denominação do fabricante			ETV 210	ETV 212	ETM 214	ETV 214	ETM 216	ETV 216
	1.3	Unidade de tração			Elétrico					
	1.4	Tipo de operação			Assento lateral					
	1.5	Capacidade de carga/carga	Q	kg	1000	1200	1400		1600	
	1.6	Distância do centro de gravidade da carga	c	mm	600					
	1.8	Distância da carga	x	mm	315	400	353	423	403	413
	1.8.1	Distância da carga, mastro estendido		mm	170		205			
	1.9	Distância entre rodas	y	mm	1300	1385	1410		1460	
Pesos	2.1.1	Peso próprio (incluindo bateria)		kg	2560	2580	2975	3000	3110	3136
	2.3	Carga por eixo sem carga dianteira/traseira		kg	1587 / 973	1587 / 993	1785 / 1190	1830 / 1170	1835 / 1275	1882 / 1254
	2.4	Carga por eixo dianteiro do garfo com carga dianteira/traseira		kg	634 / 2926	516 / 3264	481 / 3894	572 / 3828	518 / 4192	521 / 4215
	2.5	Carga por eixo traseiro do garfo com carga dianteira/traseira		kg	1282 / 2278	1361 / 2419	1531 / 2844	1628 / 2772	1649 / 3061	1658 / 3078
Rodas/chassis	3.1	Pneus			Poliuretano (PU)					
	3.2	Tamanho do pneu, dianteiro			Ø 343 x 114					
	3.3	Tamanho do pneu, traseiro			Ø 230 x 85		Ø 285 x 100			
	3.5	Rodas, quantidade dianteira/traseira (x=tracionadas)			1x / 2					
	3.7	Distância entre rodas, traseira	b11	mm	993		986	1136	986	1136
Dimensões básicas	4.1	Inclinação do mastro dianteira/traseira	a/ß	°	1 / 3					
	4.2	Altura do mastro retraído (h1)	h1	mm	2300		2400			
	4.3	Elevação livre (h2)	h2	mm	1646		1746			
	4.4	Elevação (h3)	h3	mm	5300		5600			
	4.5	Altura do mastro estendido (h4)	h4	mm	5954		6254			
	4.7	Altura do teto de proteção do operador (cabine)	h6	mm	2190					
	4.8	Altura do assento/altura da plataforma ao piso	h7	mm	1057					
	4.10	Altura das patolas	h8	mm	265		285			
	4.19	Comprimento total	l1	mm	2346		2418	2348	2418	2408
	4.20	Comprimento incluindo a parte inferior do garfo	l2	mm	1196		1268	1198	1268	1258
	4.21.1	Largura total	b1	mm	1120			1270	1120	1270
	4.21.2	Largura total	b2	mm	1120			1270	1120	1270
	4.22	Dimensões do garfo	s/e/l	mm	40 x 80 x 1150		40 x 120 x 1150			
	4.23	Classe de conexão do porta-garfo			2B					
	4.24	Largura do porta-garfo	b3	mm	800		830			
	4.25	Distância externa dos garfos	b5	mm	296		335			
	4.25.1	Distância fora-a-fora dos garfos (mín./máx.)	b5	mm	296 / 705		335 / 560	335 / 705	335 / 560	335 / 705
	4.26	Largura entre as patolas/área de carregamento	b4	mm	900		780	940	780	940
	4.28	Alimentação		mm	485	570	558	628	608	618
	4.32	Desimpedimento do piso no centro da distância entre rodas	m2	mm	80					
	4.34.1	Largura do corredor de trabalho (palete 1000x1200 na posição transversal)	Ast	mm	2626	2644	2702	2652	2716	2709
	4.34.2	Largura do corredor de trabalho (palete 800x1200 na posição longitudinal)	Ast	mm	2686	2689	2757	2694	2762	2753
	4.35	Raio de direção	Wa	mm	1515	1595	1620		1670	
	4.37	Comprimento sobre as patolas	L7	mm	1640	1725	1780		1830	

Performance	5.1	Velocidade de deslocamento com/sem carga (Efficiency | drivePLUS)	km/h	11 / 11 | - / -		11 / 11 | 14 / 14			
	5.2	Velocidade de elevação com/sem carga (Efficiency | liftPLUS)	m/s	0,48 / 0,7 | - / -	0,43 / 0,7 | - / -	0,38 / 0,7 | 0,51 / 0,7		0,35 / 0,7 | 0,48 / 0,7	
	5.3	Velocidade de descida com/sem carga (Efficiency | liftPLUS)	m/s	0,5 / 0,5 | - / -		0,55 / 0,55 | 0,55 / 0,55			
	5.4	Velocidade de deslocamento lateral com/sem carga (Efficiency | liftPLUS)	m/s	0,2 / 0,2 | - / -		0,18 / 0,18 | 0,22 / 0,22			
	5.7	Capacidade de subida da rampa com/sem carga (Efficiency | drivePLUS)	%	7 / 10 | - / -		9 / 13 | 9 / 13		8 / 12 | 8 / 12	
	5.8	Capacidade máx. subida da rampa com/sem carga (Efficiency | drivePLUS)	%	10 / 15 | - / -		10 / 15 | 10 / 15			
	5.9	Tempo de aceleração com/sem carga (Efficiency | drivePLUS)	s	4,8 / 4,3 | - / -	4,9 / 4,5 | - / -	5,3 / 5 | 4,7 / 4,3		5,4 / 5 | 4,8 / 4,3	
	5.10	Freio de serviço		elétrico					
Motor elétrico/sistema eletrónico	6.1	Motor de tração, potência no regime S2 60 min (Efficiency | drivePLUS)	kW	6 | -		6 | 8,5			
	6.2	Motor de elevação, potência no regime S3 (Efficiency | liftPLUS)	kW	13,3 | -		13,3 | 15,5			
	6.3	Bateria conforme DIN 43531/35/36		DIN 43531 B			DIN 43531 C	DIN 43531 B	DIN 43531 C
	6.4	Tensão da bateria/capacidade nominal	V / Ah	48 / 280		48 / 465			
	6.5	Peso da bateria	kg	556		750			
	6.6.1	Consumo de energia conforme ciclo EN (Efficiency | PLUS)	kWh/h	2,81 | -	3,05 | -	3,16 | 3,21		3,19 | 3,23	
	6.6.2	Equivalente de CO2 de acordo com a norma EN ISO 23308 (Eficiência | PLUS)	kg/h	1,52 | -	1,65 | -	1,71 | 1,7		1,72 | 1,7	
	6.7	Desempenho da movimentação (Efficiency | PLUS)	t/h	38,63 | -	46,65 | -	52,34 | 60,8		58,42 | 68,74	
	6.8	Eficiência de movimentação conforme VDI 2198 (efficiencyPLUS)	t/kWh	13,4 | -	15,2 | -	17 | 15		18,1 | 16,7	
	6.8.1	Consumo de energia com máximo desempenho da movimentação (Efficiency | PLUS)	kWh/h	2,89 | -	3,06 | -	3,08 | 4,04		3,22 | 4,11	
Outros	8.1	Tipo de controle da unidade		Impulso/ Mosfet AC		Mosfet/AC			
	10.1	Pressão de operação para acessórios	bar	150					
	10.2	Fluxo de óleo para acessórios	l/min	20					
	10.7	Nível sonoro conforme EN 12053	dB (A)	68					

- Esta ficha técnica, conforme diretriz VDI 2198, menciona apenas os valores técnicos do veículo padrão. Pneus diferentes, outros tipos de mastro, acessórios adicionais etc. podem fornecer outros valores.

- VDI-Nr. 1.8: O tamanho da bateria e o tipo de mastro influenciam a distância da carga x
- VDI-Nr. 2.1.1: O tamanho da bateria e o design do mastro influenciam o peso próprio e as cargas por eixo
- VDI-Nr. 2.3: O tamanho da bateria e o design do mastro influenciam o peso próprio e as cargas por eixo
- VDI-Nr. 2.4: O tamanho da bateria e o design do mastro influenciam o peso próprio e as cargas por eixo
- VDI-Nr. 2.5: O tamanho da bateria e o design do mastro influenciam o peso próprio e as cargas por eixo
- VDI-Nr. 4.1: O design do mastro determina os valores de inclinação
- VDI-Nr. 4.10: A altura das patolas aumenta em 30 mm com a cobertura da roda de carga
- VDI-Nr. 4.19: O tamanho da bateria, o tipo do mastro e o comprimento do garfo influenciam o comprimento total l1
- VDI-Nr. 4.20: O tamanho da bateria e o tipo de mastro influenciam o comprimento, incluindo a parte inferior do garfo l2
- VDI-Nr. 4.28: O tamanho da bateria e o tipo de mastro influenciam a alimentação l4
- VDI-Nr. 4.34.1: O tamanho da bateria e o tipo de mastro influenciam a largura do corredor de trabalho
- VDI-Nr. 4.34.2: O tamanho da bateria e o tipo de mastro influenciam a largura do corredor de trabalho
- VDI-Nr. 6.6.1: PLUS refere-se ao pacote de serviços drive&liftPLUS
- VDI-Nr. 6.6.2: PLUS refere-se ao pacote de serviços drive&liftPLUS
- VDI-Nr. 6.7: PLUS refere-se ao pacote de serviços drive&liftPLUS
- VDI-Nr. 6.8.1: PLUS refere-se ao pacote de serviços drive&liftPLUS

Jungheinrich Lift Truck Ltda.

Equipamentos de Transporte, Lda.

Rod. Vice Prefeito Hermenegildo Tonolli, 2535
Galpão 2
CEP 13295-000
Itupeva – SP
Tel. +55 11 3511-6295

contato@jungheinrich.com.br

www.jungheinrich.com.br

As unidades de produção alemãs em Norderstedt, Moosburg e Landsberg são certificadas, assim como nosso Centro de Peças Originais em Kaltenkirchen.

ISO 9001
ISO 14001

JUNGHEINRICH