

Ručné vidlicové vozíky

AMX I15–I15 ep

Výška zdvihu: 710 mm / Nosnosť: 1500 kg

JUNGHEINRICH

AMX I15–I15 ep

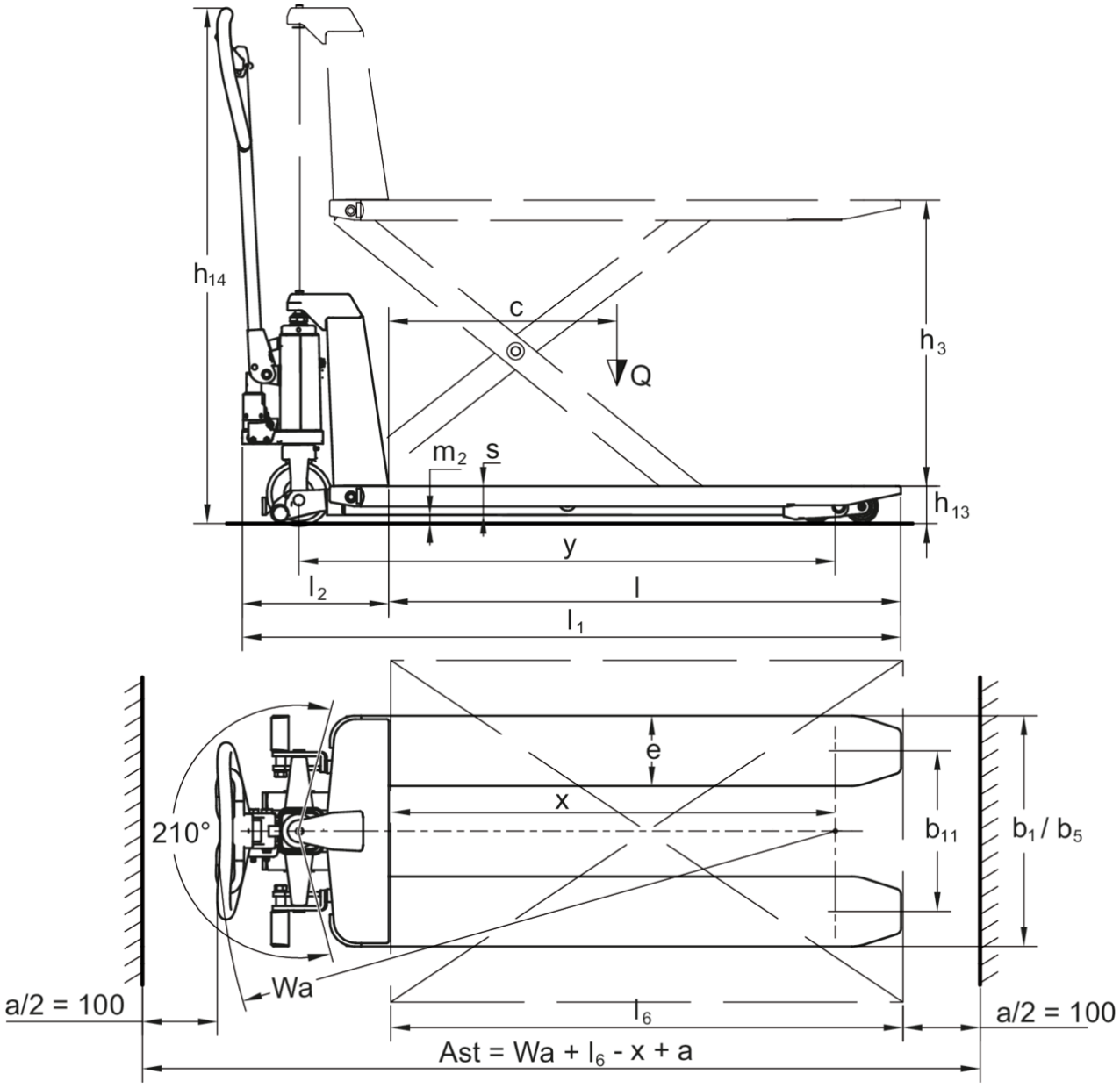

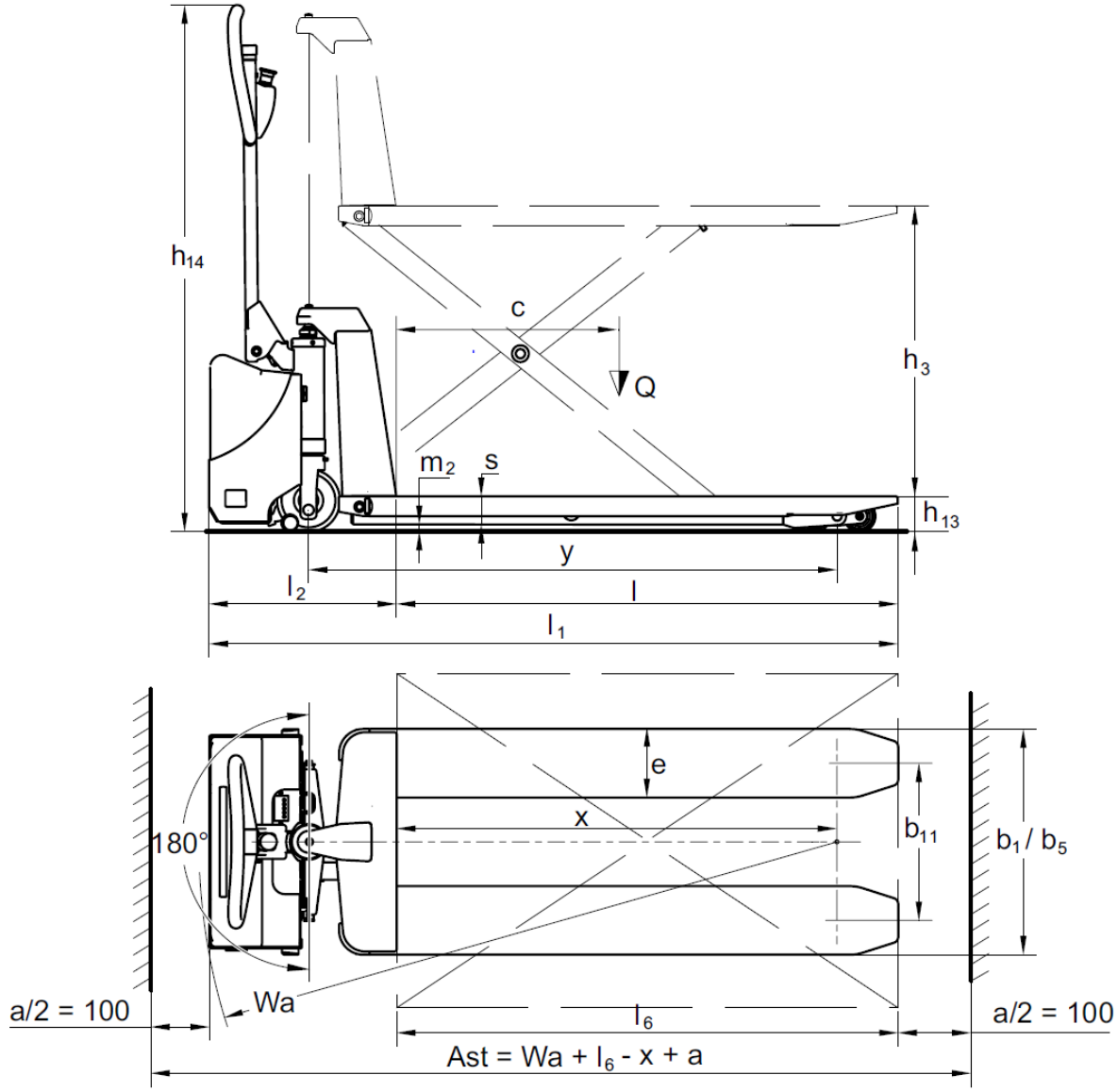
h14
c
Q
h3
m2
s
h13
y
l2
l
l1
e
x
180°
b11
b1 / b5
a/2 = 100
Wa
l6
a/2 = 100
Ast = Wa + l6 - x + a

Tabuľka VDI

Označenie	1.1	Výrobca (skrátené označenie)			Iné (OEM)								
	1.2	Typová značka výrobcu			AMX I15e		AMX I15ep		AMX I15		AMX I15p		
	1.3	Pohon			Manuálny								
	1.4	Obsluha			Manuálny								
	1.5	Nosnosť/záťaž	Q	kg	1500								
	1.6	Vzdialenosť ťažiska bremena	c	mm	600								
	1.9	Rázvor kolies	y	mm	1255								
Hmotnosti	2.1	Vlastná hmotnosť		kg	132				125				
	2.2	Zaťaženie nápravy s bremenom vpredu/vzadu		kg	753 / 357		753 / 387		720 / 358		750 / 358		
	2.3	Zaťaženie nápravy bez bremena vpredu/vzadu		kg	40 / 100				38 / 70				
Kolesá/podvozok	3.1	Pneumatiky			N-BN	V-BV	N-BN	V-BV	N-BN	V-BV	N-BN	V-BV	
	3.2	Veľkosť pneumatík, vpredu			Ø 150x45								
	3.3	Rozmery pneumatík, vzadu			Ø 75x68								
	3.5	Kolesá, počet vpredu/vzadu (x = poháňané)			2/4								
	3.6	Rozchod kolies, vpredu	b10	mm	145								
	3.7	Rozchod kolies, vzadu	b11	mm	440								
Základné rozmery	4.4	Zdvih (h3)	h3	mm	710								
	4.9	Výška rukoväti oja v pozícii pojazdu min./max.	h14	mm	1270				1230				
	4.15	Výška v spustenom stave	h13	mm	85								
	4.19	Celková dĺžka	l1	mm	1645				1580				
	4.20	Dĺžka vrátane zadnej časti vidlíc	l2	mm	445				340				
	4.21.1	Celková šírka	b1	mm	540								
	4.22	Rozmery vidlice	s/e/l	mm	50 x 163 x 1200								
	4.25	Rozovretie na vonkajšiu hranu vidlíc	b5	mm	540								
	4.32	Svetlá výška v strede rázvoru kolies	m2	mm	19								
	4.34.1	Šírka pracovnej uličky (paleta 1000 x 1200 priečne)	Ast	mm	1690				1630				
	4.34.2	Šírka pracovnej uličky (paleta 800 x 1200 pozdĺžne)	Ast	mm	1890				1830				
	4.35	Polomer otáčania	Wa	mm	1540				1480				
Výkonové údaje	5.3	Rýchlosť spúšťania s bremenom/bez bremena		m/s	0,07 / 0,05				0,15 / 0,09				

El. motor/elektronika	6.4	Napätie batérie/menovitá kapacita	V / Ah	12 / 65	-
	6.5	Hmotnosť batérie	kg	21	-

- Tento typový list podľa smernice VDI 2198 uvádza len technické hodnoty pre štandardné zariadenie. V prípade iných pneumatík, iných zdvíhacích zariadení, prídavných zariadení atď. môžu vzniknúť iné hodnoty

- č. VDI 1.5: Od výšky zdvihu 470 mm sa nosnosť znižuje na 1 000 kg.

Jungheinrich spol. s r. o.

Diaľničná cesta 17
SK-903 01 Senec
Tel. +420 2 49205811
Fax +420 2 49205812

info@jungheinrich.sk

www.jungheinrich.sk

Nemecké výrobné závody v Norderstedte, Moosburgu a Landsbergu sú certifikované, rovnako ako naše centrum originálnych dielov v Kaltenkirchene.

ISO 9001
ISO 14001

Manipulačná technika Jungheinrich zodpovedá európskym bezpečnostným požiadavkám.

CE

JUNGHEINRICH