

Elektrický ručne vedený nízkozdvižný vozík s ergonomickým zdvihom

EJE C20

Výška zdvihu: 662 mm / Nosnosť: 2000 kg

JUNGHEINRICH

EJE C20

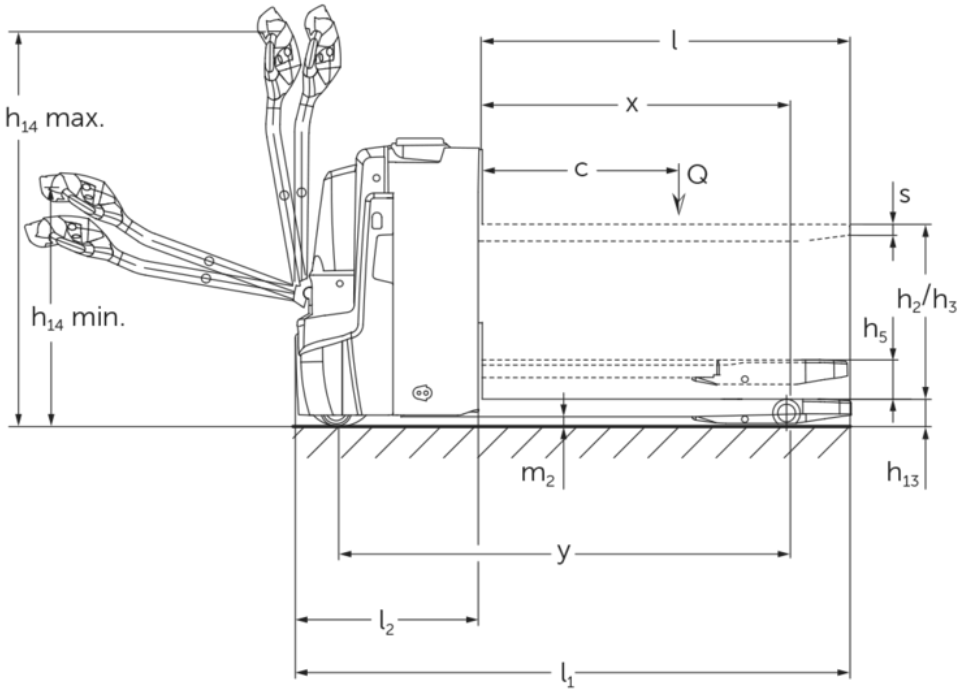
h14 max.
h14 min.
l
x
c
Q
s
h2/h3
h5
m2
h13
y
l2
l1

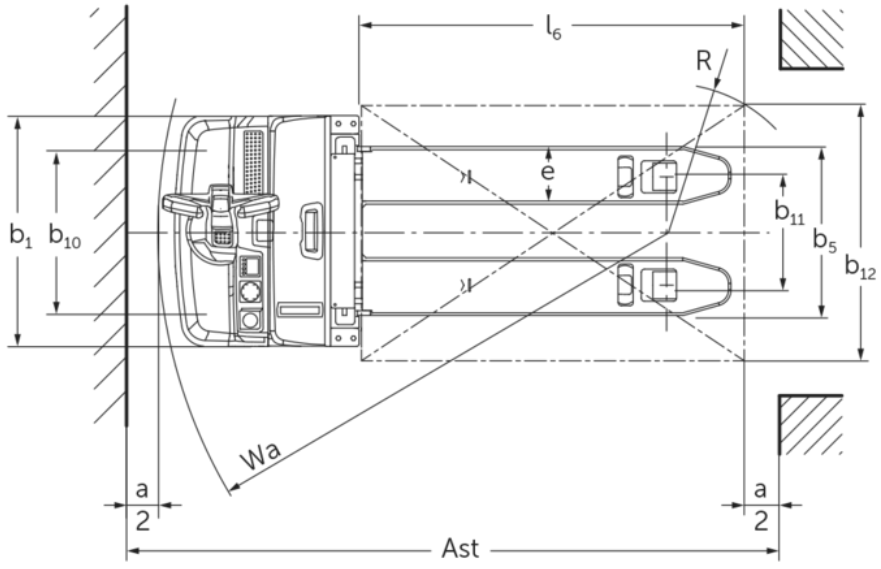
l6
R
e
b1
b10
b11
b5
b12
Wa
a
2
a
2
Ast

Tabuľka VDI

Označenie	1.1	Výrobca (skrátené označenie)			Jungheinrich
	1.2	Typová značka výrobcu			EJE C20
	1.3	Pohon			Elektrický
	1.4	Obsluha			S pešou obsluhou
	1.5	Nosnosť/záťaž	Q	kg	2000
	1.5.1	Menovitá nosnosť/záťaž pri zdvihu zdvíhacieho zariadenia	Q	kg	700
	1.5.2	Menovitá nosnosť/zaťaženie pri zdvihu ramena kolesa	Q	kg	2000
	1.6	Vzdialenosť ťažiska bremena	c	mm	600
	1.8	Vzdialenosť bremena	x	mm	893
	1.9	Rázvor kolies	y	mm	1333
Hmotnosti	2.1.1	Vlastná hmotnosť (vrát. batérie)		kg	523
	2.2	Zaťaženie nápravy s bremenom vpredu/vzadu		kg	800 / 1729
	2.3	Zaťaženie nápravy bez bremena vpredu/vzadu		kg	390 / 133
Kolesá/podvozok	3.1	Pneumatiky			Polyuretán (PU)
	3.2	Veľkosť pneumatík, vpredu			Ø 230 x 70
	3.3	Rozmery pneumatík, vzadu			Ø 85 x 95
	3.4	Prídavné kolesá			Ø 100 x 40
	3.5	Kolesá, počet vpredu/vzadu (x = poháňané)			1x +2/2 oder 4
	3.6	Rozchod kolies, vpredu	b10	mm	510
	3.7	Rozchod kolies, vzadu	b11	mm	338
Základné rozmery	4.3	Voľný zdvih (h2)	h2	mm	540
	4.4	Zdvih (h3)	h3	mm	540
	4.6	Inicializačný zdvih	h5	mm	122
	4.9	Výška rukoväti oja v pozícii pojazdu min./max.	h14	mm	750 / 1237
	4.15	Výška v spustenom stave	h13	mm	90
	4.19	Celková dĺžka	l1	mm	1734
	4.20	Dĺžka vrátane zadnej časti vidlíc	l2	mm	584
	4.21.1	Celková šírka	b1	mm	720
	4.22	Rozmery vidlice	s/e/l	mm	60 x 180 x 1150
	4.25	Rozovretie na vonkajšiu hranu vidlíc	b5	mm	530
	4.32	Svetlá výška v strede rázvoru kolies	m2	mm	30
	4.34.1	Šírka pracovnej uličky (paleta 1000 x 1200 priečne)	Ast	mm	2322
	4.34.2	Šírka pracovnej uličky (paleta 800 x 1200 pozdĺžne)	Ast	mm	2217
	4.35	Polomer otáčania	Wa	mm	1513
Výkonové údaje	5.1	Rýchlosť jazdy s bremenom/bez bremena		km/h	6 / 6
	5.2	Rýchlosť zdvihu s bremenom/bez bremena		m/s	0,14 / 0,2
	5.3	Rýchlosť spúšťania s bremenom/bez bremena		m/s	0,14 / 0,2
	5.8	Max. stúpavosť s bremenom/bez bremena		%	8 / 20
	5.10	Prevádzková brzda			generátorická

El. motor/elektronika	6.1	Motor pojazdu, výkon S2 60 min.	kW	1,1
	6.2	Motor zdvihového mechanizmu, výkon pri S3	kW	1,2
	6.4	Napätie batérie/menovitá kapacita	V / Ah	24 / 150
	6.5	Hmotnosť batérie	kg	151
	6.6.1	Spotreba energie podľa cyklu EN	kWh/h	0,31
	6.6.2	Ekvivalent CO2 podľa EN ISO 23308	kg/h	0,17
	6.7	Výkon prekládky	t/h	100
	6.8.1	Spotreba energie pri max. výkone prekládky	kWh/h	0,63
Iné	8.1	Druh riadenia jazdy		AC
	10.7	Hladina akustického tlaku podľa normy EN12053	dB (A)	61

- Tento typový list podľa smernice VDI 2198 uvádza len technické hodnoty pre štandardné zariadenie. V prípade iných pneumatík, iných zdvíhacích zariadení, prídavných zariadení atď. môžu vzniknúť iné hodnoty

- č. VDI 4.34: spustená nosná časť: + 24 mm
- č. VDI 4.33 spustená nosná časť: + 49 mm
- č. VDI 1.8: 1.9: 4.35: spustená nosná časť: + 56 mm
- č. VDI 1.9: 4.19: 4.20: 4.34: 4.34.1: 4.35: s bočnou výmenou batérie: M LBE = S + 77 mm

Jungheinrich spol. s r. o.

Diaľničná cesta 17
SK-903 01 Senec
Tel. +420 2 49205811
Fax +420 2 49205812

info@jungheinrich.sk

www.jungheinrich.sk

Nemecké výrobné závody v Norderstedte, Moosburgu a Landsbergu sú certifikované, rovnako ako naše centrum originálnych dielov v Kaltenkirchene.

ISO 9001
ISO 14001

Manipulačná technika Jungheinrich zodpovedá európskym bezpečnostným požiadavkám.

CE

JUNGHEINRICH