

Vozíky na horizontálnu prípravu tovaru s ergonomickým zdvihom

ECD 320

Výška zdvihu: 700-1500 mm / Nosnosť: 2000 kg

LI-ION technology

JUNGHEINRICH

ECD 320

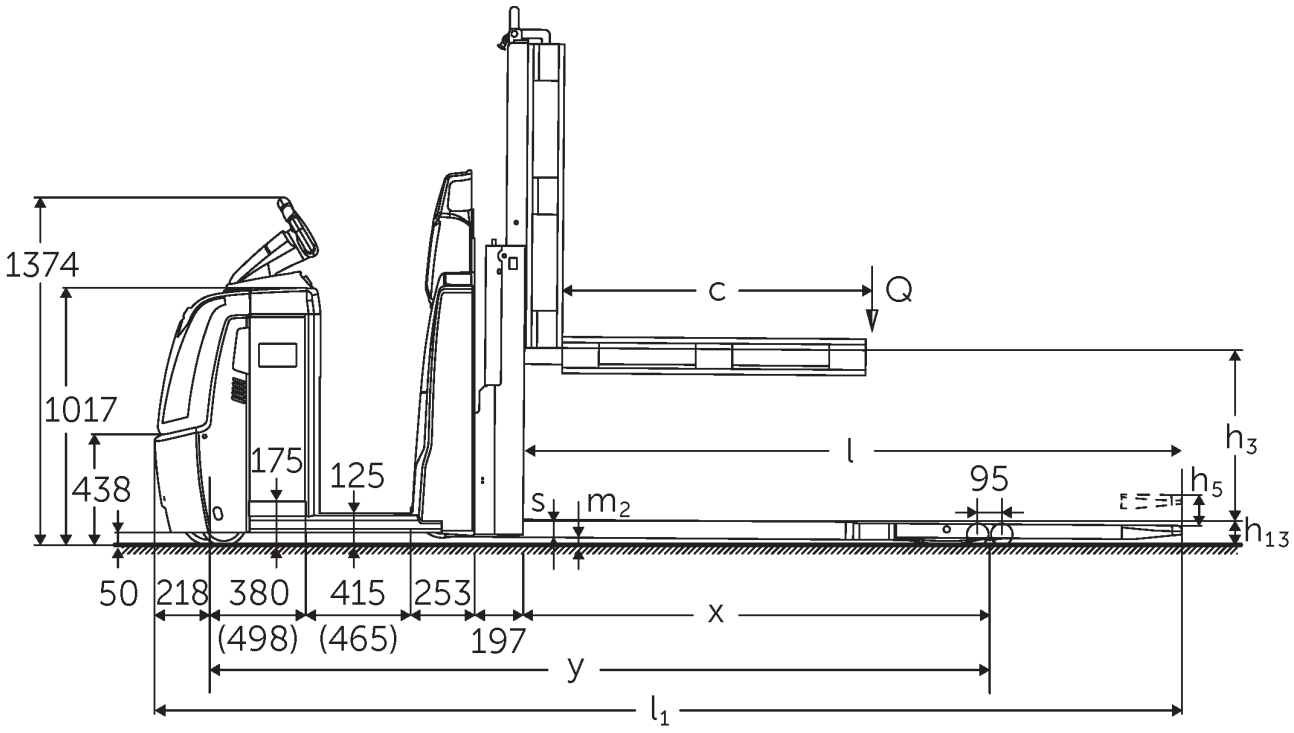

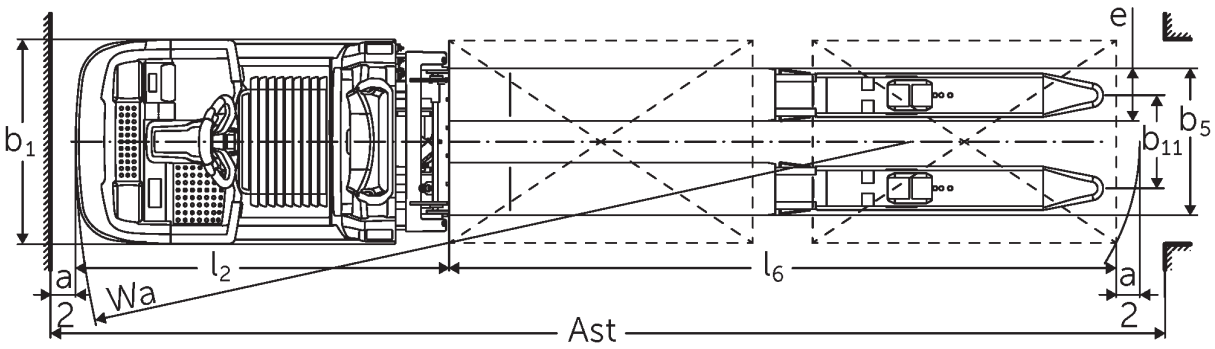

ECD 320 NOC 2016 tech. výkr.

Tabuľka VDI

Označenie	1.1	Výrobca (skrátené označenie)			Jungheinrich
	1.2	Typová značka výrobcu			ECD 320
	1.3	Pohon			Elektrický
	1.4	Obsluha			Vozíky na prípravu tovaru
	1.5	Nosnosť/zátaž	Q	kg	2000
	1.6	Vzdialenosť ťažiska bremena	c	mm	1300
	1.8	Vzdialenosť bremena	x	mm	1718
	1.9	Rázvor kolies	y	mm	2981
Hmotnosti	2.1.1	Vlastná hmotnosť (vrát. batérie)		kg	1235
	2.2	Zaťaženie nápravy s bremenom vpredu/vzadu		kg	1155 / 2080
	2.3	Zaťaženie nápravy bez bremena vpredu/vzadu		kg	920 / 315
Kolesá/podvozok	3.1	Pneumatiky			Polyuretán (PU)
	3.2	Veľkosť pneumatík, vpredu			Ø 230 x 78
	3.3	Rozmery pneumatík, vzadu			Ø 85 x 85
	3.4	Prídavné kolesá			Ø 180 x 65
	3.5	Kolesá, počet vpredu/vzadu (x = poháňané)			1+1x/4
	3.6	Rozchod kolies, vpredu	b10	mm	481
	3.7	Rozchod kolies, vzadu	b11	mm	368
Základné rozmery	4.4	Zdvih (h3)	h3	mm	700
	4.9	Výška rukoväti oja v pozícii pojazdu min./max.	h14	mm	1374 / 1418
	4.15	Výška v spustenom stave	h13	mm	90
	4.19	Celková dĺžka	l1	mm	4081
	4.20	Dĺžka vrátane zadnej časti vidlíc	l2	mm	1480
	4.21.1	Celková šírka	b1	mm	810
	4.22	Rozmery vidlice	s/e/l	mm	65 x 172 x 2600
	4.25	Rozovretie na vonkajšiu hranu vidlíc	b5	mm	540
	4.32	Svetlá výška v strede rázvoru kolies	m2	mm	25
	4.34.2	Šírka pracovnej uličky (paleta 800 x 1200 pozdĺžne)	Ast	mm	4281
	4.35	Polomer otáčania	Wa	mm	3199
Výkonové údaje	5.1	Rýchlosť jazdy s bremenom/bez bremena (Efficiency | drivePLUS)		km/h	9,2 / 12,5 | 9,2 / 14
	5.2	Rýchlosť zdvihu s bremenom/bez bremena		m/s	0,07 / 0,11
	5.3	Rýchlosť spúšťania s bremenom/bez bremena		m/s	0,07 / 0,06
	5.8	Max. stúpavosť s bremenom/bez bremena (Efficiency | drivePLUS)		%	6 / 15 | 6 / 15
	5.10	Prevádzková brzda			generátorická

El. motor/elektronika	6.1	Motor pojazdu, výkon S2 60 min. (Efficiency | drivePLUS)	kW	2,8 | 3,2
	6.2	Motor zdvihového mechanizmu, výkon pri S3	kW	1,5
	6.4	Napätie batérie/menovitá kapacita	V / Ah	24 / 465
	6.5	Hmotnosť batérie	kg	370
	6.6.1	Spotreba energie podľa cyklu EN	kWh/h	0,53
	6.6.2	Ekvivalent CO2 podľa EN ISO 23308	kg/h	0,29
	6.7	Výkon prekládky	t/h	136
	6.8.1	Spotreba energie pri max. výkone prekládky	kWh/h	1,36
Iné	8.1	Druh riadenia jazdy		AC
	10.5	Vyhotovenie riadenia		elektrické
	10.7	Hladina akustického tlaku podľa normy EN12053	dB (A)	62

- Tento typový list podľa smernice VDI 2198 uvádza len technické hodnoty pre štandardné zariadenie. V prípade iných pneumatík, iných zdvíhacích zariadení, prídavných zariadení atď. môžu vzniknúť iné hodnoty

Hodnoty pre priestor batérie L; dĺžka vidlíc 2 450 mm; zdvih 700 mm; nadvihnutá nosná časť.
- č. VDI 1.8: Pri spustenej nosnej časti: x + 82 mm.
- č. VDI 1.9: Pri priestore batérie XL alebo XL (ERE): y + 118 mm; pri predĺženej plošine na státie: y + 50 mm; pri spustenej nosnej časti: y + 82 mm
- č. VDI 4.19: Pri priestore batérie XL alebo XL (ERE): l1 + 118 mm; pri predĺženej plošine na státie: l1 + 50 mm.
- č. VDI 4.20: Pri priestore batérie XL alebo XL (ERE): l2 + 118 mm; pri predĺženej plošine na státie: l2 + 50 mm.
- č. VDI 4.34.2: Pri priestore batérie XL alebo XL (ERE): šír. prac. uličky + 118 mm; pri predĺženej plošine na státie: šír. prac. uličky + 50 mm; diagonálne podľa VDI: šír. prac. uličky + 94 mm.
- č. VDI 4.35: Pri priestore batérie XL alebo XL (ERE): Wa + 118 mm; pri predĺženej plošine na státie: Wa + 50 mm; pri spustenej nosnej časti: Wa + 82 mm.
- č. VDI 6.2: Pri S3 10 %.
- č. VDI 6.4: Pri priestore batérie XL: 24 V/620 Ah.
- č. VDI 6.5: Pri priestore batérie XL: 460 kg.

Jungheinrich spol. s r. o.

Diaľničná cesta 17
SK-903 01 Senec
Tel. +420 2 49205811
Fax +420 2 49205812

info@jungheinrich.sk

www.jungheinrich.sk

Nemecké výrobné závody v Norderstedte, Moosburgu a Landsbergu sú certifikované, rovnako ako naše centrum originálnych dielov v Kaltenkirchene.

ISO 9001
ISO 14001

Manipulačná technika Jungheinrich zodpovedá európskym bezpečnostným požiadavkám.

CE

JUNGHEINRICH