

Elektrické štvorkolesové paletové vozíky

EFG 316ki–320i

Výška zdvihu: 2020-7000 mm / Nosnosť: 1600-2000 kg

LI-ION technology

JUNGHEINRICH

EFG 316ki–320i

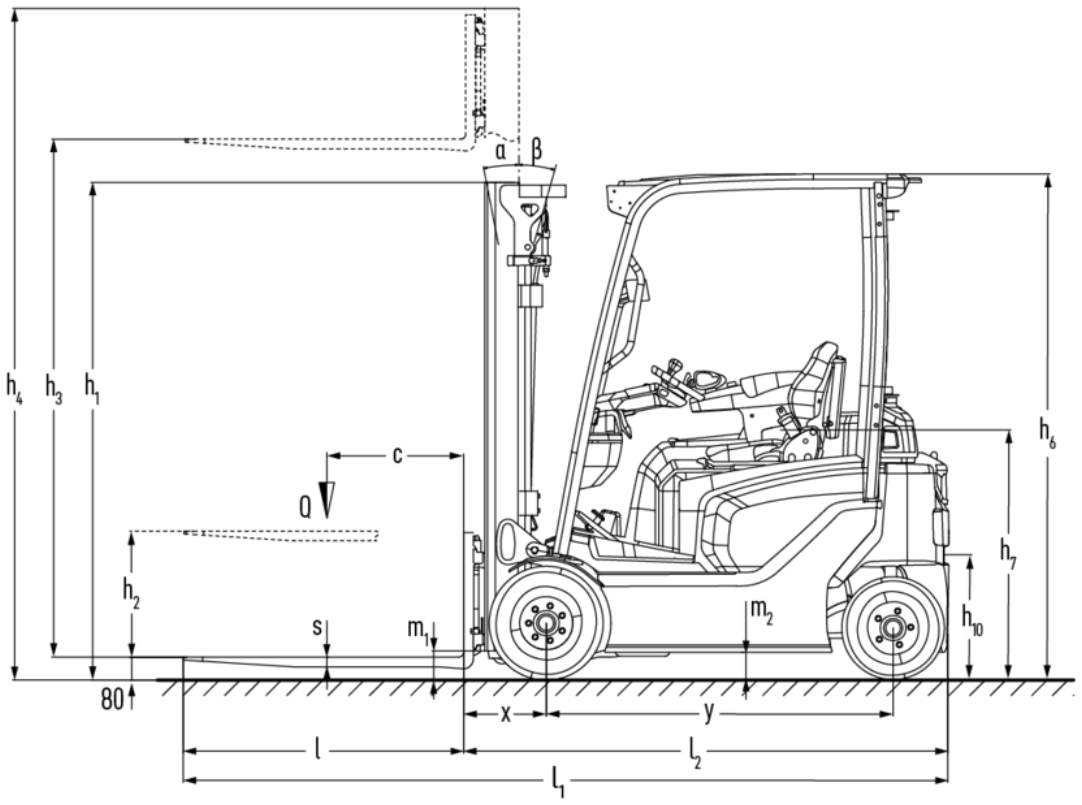

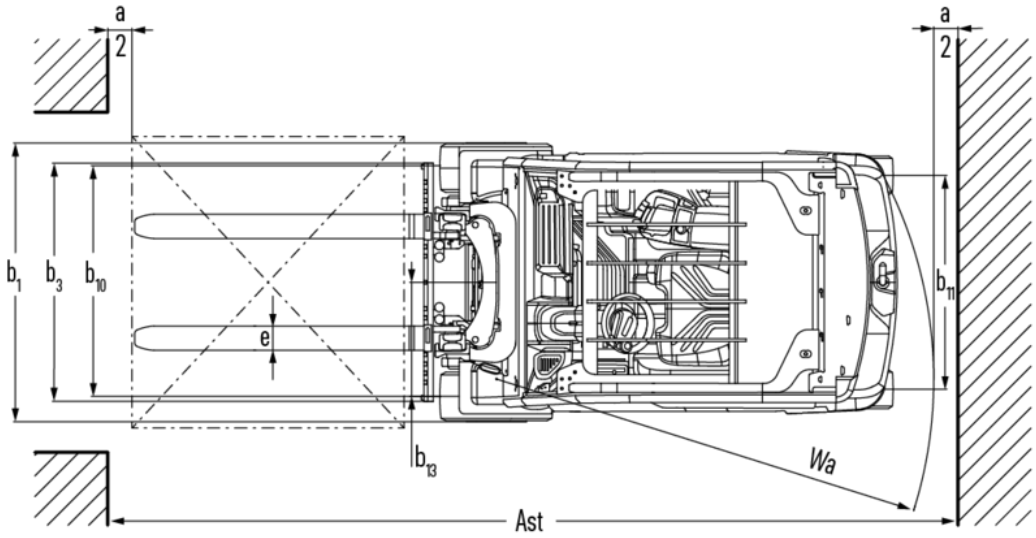

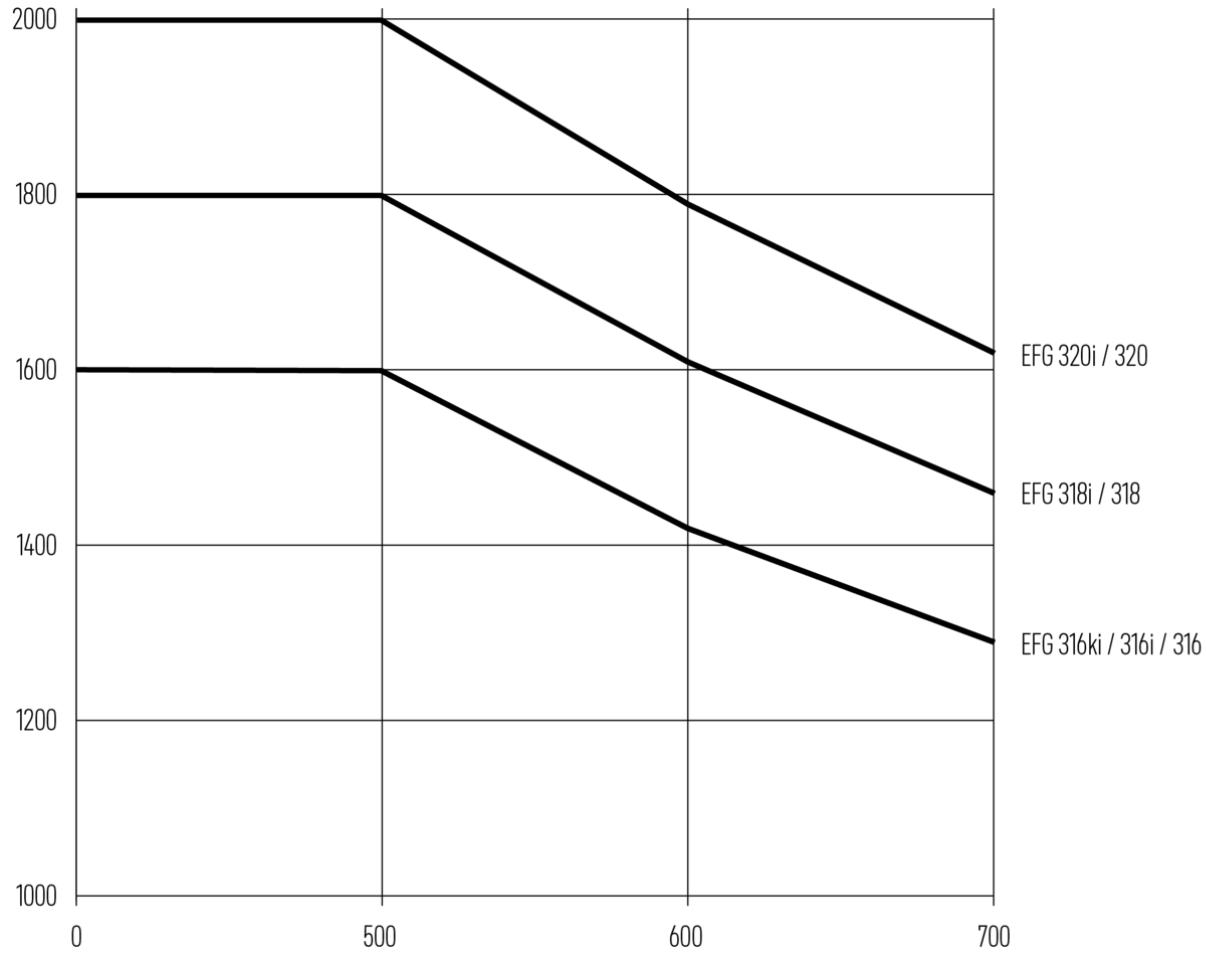
2000
1800
1600
1400
1200
1000
0
500
600
700
EFG 320i / 320
EFG 318i / 318
EFG 316ki / 316i / 316

EFG 316ki–320i

EFG 316ki, EFG 316i	Zdvih (h3)	Výška so zasunutým zdvíhacím zariadením (h1)	Voľný zdvih (h2)	Výška s vysunutým zdvíhacím zariadením (h4)
duplex bez voľného zdvihu ZT	3000 mm	2060 mm	150 mm	3590 mm
	3100 mm	2110 mm	150 mm	3690 mm
	3300 mm	2210 mm	150 mm	3890 mm
	3500 mm	2310 mm	150 mm	4090 mm
	3700 mm	2410 mm	150 mm	4290 mm
	4000 mm	2560 mm	150 mm	4590 mm
	4500 mm	2810 mm	150 mm	5090 mm
duplex s voľným zdvihom ZZ	2900 mm	1965 mm	1375 mm	3490 mm
	3100 mm	2065 mm	1475 mm	3690 mm
	3180 mm	2105 mm	1515 mm	3770 mm
	3300 mm	2165 mm	1575 mm	3890 mm
	3500 mm	2265 mm	1675 mm	4090 mm
	3700 mm	2365 mm	1775 mm	4290 mm
	4000 mm	2515 mm	1925 mm	4590 mm
triplex s voľným zdvihom DZ	4250 mm	1975 mm	1385 mm	4840 mm
	4400 mm	2025 mm	1435 mm	4990 mm
	4640 mm	2105 mm	1515 mm	5230 mm
	4700 mm	2125 mm	1535 mm	5290 mm
	4800 mm	2165 mm	1575 mm	5390 mm
	5000 mm	2235 mm	1645 mm	5590 mm
	5500 mm	2415 mm	1825 mm	6090 mm
	6000 mm	2585 mm	1995 mm	6590 mm
	6500 mm	2765 mm	2175 mm	7090 mm
	7000 mm	2935 mm	2345 mm	7590 mm
EFG 318i, EFG 320i	**Zdvih (h3)**	**Výška so zasunutým zdvíhacím zariadením (h1)**	**Voľný zdvih (h2)**	**Výška s vysunutým zdvíhacím zariadením (h4)**
duplex bez voľného zdvihu ZT	2020 mm	1577 mm	150 mm	2632 mm
	3000 mm	2067 mm	150 mm	3612 mm
	3100 mm	2117 mm	150 mm	3712 mm
	3300 mm	2217 mm	150 mm	3912 mm
	3500 mm	2317 mm	150 mm	4112 mm
	3700 mm	2417 mm	150 mm	4312 mm
	4000 mm	2567 mm	150 mm	4612 mm
	4500 mm	2817 mm	150 mm	5112 mm
duplex s voľným zdvihom ZZ	2900 mm	1972 mm	1330 mm	3542 mm
	3100 mm	2072 mm	1430 mm	3742 mm
	3180 mm	2112 mm	1470 mm	3822 mm
	3300 mm	2172 mm	1530 mm	3942 mm
	3500 mm	2272 mm	1630 mm	4142 mm

	3700 mm	2372 mm	1730 mm	4342 mm
	4000 mm	2522 mm	1880 mm	4642 mm
triplex s voľným zdvihom DZ	4250 mm	1982 mm	1340 mm	4892 mm
	4400 mm	2032 mm	1390 mm	5042 mm
	4640 mm	2112 mm	1470 mm	5282 mm
	4700 mm	2132 mm	1490 mm	5342 mm
	4800 mm	2172 mm	1530 mm	5442 mm
	5000 mm	2242 mm	1600 mm	5642 mm
	5500 mm	2422 mm	1780 mm	6142 mm
	6000 mm	2592 mm	1950 mm	6642 mm
	6500 mm	2772 mm	2130 mm	7142 mm
	7000 mm	2942 mm	2300 mm	7642 mm

Tabuľka VDI

Označenie	1.1	Výrobca (skrátené označenie)			Jungheinrich			
	1.2	Typová značka výrobcu			EFG 316ki	EFG 316i	EFG 318i	EFG 320i
	1.3	Pohon			Elektrický			
	1.4	Obsluha			Sedadlo			
	1.5	Nosnosť/záťaž	Q	kg	1600		1800	2000
	1.6	Vzdialenosť ťažiska bremena	c	mm	500			
	1.8	Vzdialenosť bremena	x	mm	339		359	
	1.9	Rázvor kolies	y	mm	1314	1422		1530
Hmotnosti	2.1.1	Vlastná hmotnosť (vrát. batérie)		kg	2799	2645	2981	3087
	2.2	Zaťaženie nápravy s bremenom vpredu/vzadu		kg	3809 / 590	3735 / 510	4205 / 576	4505 / 580
	2.3	Zaťaženie nápravy bez bremena vpredu/vzadu		kg	1187 / 1612	1191 / 1454	1317 / 1664	1382 / 1703
Kolesá/podvozok	3.1	Pneumatiky			Superelastické (SE)			
	3.2	Veľkosť pneumatík, vpredu			180 / 70-8		200 / 50-10	
	3.3	Rozmery pneumatík, vzadu			16 x 6-8			
	3.5	Kolesá, počet vpredu/vzadu (x = poháňané)			2x/2			
	3.6	Rozchod kolies, vpredu	b10	mm	929		939	
	3.7	Rozchod kolies, vzadu	b11	mm	880			
Základné rozmery	4.1	Sklon zdvíhacieho zariadenia dopredu/dozadu	a/ß	°	7 / 6			
	4.2	Výška so zasunutým zdvíhacím zariadením (h1)	h1	mm	2210		2217	
	4.3	Voľný zdvih (h2)	h2	mm	150			
	4.4	Zdvih (h3)	h3	mm	3300			
	4.5	Výška s vysunutým zdvíhacím zariadením (h4)	h4	mm	3890		3912	
	4.7	Výška ochrannej strechy (kabíny)	h6	mm	2070			
	4.8	Výška v sede/v stoji	h7	mm	1030			
	4.12	Výška spojky	h10	mm	490			
	4.19	Celková dĺžka	l1	mm	3031	3139	3159	3267
	4.20	Dĺžka vrátane zadnej časti vidlíc	l2	mm	1881	1989	2009	2117
	4.21.1	Celková šírka	b1	mm	1085		1145	
	4.22	Rozmery vidlice	s/e/l	mm	40 x 80 x 1150			40 x 100 x 1150
	4.23	Nosič vodlíc, trieda pripojenia			2A			
	4.24	Šírka nosiča vidlíc	b3	mm	980			
	4.31	Svetlá výška s bremenom pod zdvíhacím zariadením	m1	mm	97		105	
	4.32	Svetlá výška v strede rázvoru kolies	m2	mm	100			
	4.34.1	Šírka pracovnej uličky (paleta 1000 x 1200 priečne)	Ast	mm	3217	3320	3339	3443
	4.34.2	Šírka pracovnej uličky (paleta 800 x 1200 pozdĺžne)	Ast	mm	3343	3447	3467	3570
	4.35	Polomer otáčania	Wa	mm	1558	1662		1766
	4.36	Najmenšia vzdialenosť bodu otáčania	b13	mm	21	22		23

Výkonové údaje	5.1	Rýchlosť jazdy s bremenom/bez bremena	km/h	17 / 17			
	5.2	Rýchlosť zdvihu s bremenom/bez bremena	m/s	0,55 / 0,74		0,47 / 0,63	0,44 / 0,63
	5.3	Rýchlosť spúšťania s bremenom/bez bremena	m/s	0,55 / 0,55		0,52 / 0,55	0,55 / 0,52
	5.5	Ťažná sila s bremenom/bez bremena	N	4000 / 4000			
	5.6	Max. ťažná sila s bremenom/bez bremena	N	12300 / 9300		12300 / 10300	12300 / 10800
	5.7	Stúpavosť s bremenom/bez bremena	%	11,5 / 18	11,5 / 19	10,5 / 17	9,5 / 16,5
	5.8	Max. stúpavosť s bremenom/bez bremena	%	29 / 25	30,5 / 27	26,5 / 26,5	25 / 27,5
	5.9	Zrýchlenie s bremenom/bez bremena	s	5,5 / 5,1			5,6 / 5,1
	5.10	Prevádzková brzda		Trecia brzda (mechanicky ovládaná)			
El. motor/elektronika	6.1	Motor pojazdu, výkon S2 60 min.	kW	5,5			
	6.1.1	2. Motor pojazdu, výkon S2 60 min.	kW	5,5			
	6.2	Motor zdvihového mechanizmu, výkon pri S3	kW	12			
	6.3	Batéria podľa DIN 43531/35/36		Jungheinrich lítiovo-iónová technológia			
	6.4	Napätie batérie/menovitá kapacita	V / Ah	51,2 / 456	51,2 / 684		
	6.5	Hmotnosť batérie	kg	150	285		
	6.6.1	Spotreba energie podľa cyklu EN	kWh/h	4,3		4,6	4,8
	6.6.2	Ekvivalent CO2 podľa EN ISO 23308	kg/h	2,32		2,49	2,59
	6.7	Výkon prekládky	t/h	117		127,8	140
	6.8	Efektivita manipulácie podľa VDI 2198	t/kWh	21,2		22,2	23,7
Iné	8.1	Druh riadenia jazdy		Impulz/AC			
	10.1	Pracovný tlak pre prídavné zariadenie	bar	230			
	10.2	Prúd oleja pre prídavné zariadenia	l/min	27,5			
	10.7	Hladina akustického tlaku podľa normy EN12053	dB (A)	63			

- Tento typový list podľa smernice VDI 2198 uvádza len technické hodnoty pre štandardné zariadenie. V prípade iných pneumatík, iných zdvíhacích zariadení, prídavných zariadení atď. môžu vzniknúť iné hodnoty

Jungheinrich spol. s r. o.

Diaľničná cesta 17
SK-903 01 Senec
Tel. +420 2 49205811
Fax +420 2 49205812

info@jungheinrich.sk

www.jungheinrich.sk

Nemecké výrobné závody v Norderstedte, Moosburgu a Landsbergu sú certifikované, rovnako ako naše centrum originálnych dielov v Kaltenkirchene.

ISO 9001
ISO 14001

Manipulačná technika Jungheinrich zodpovedá európskym bezpečnostným požiadavkám.

CE

JUNGHEINRICH