

Elektrické ťahače

EZS 010

ťažná sila: 1000 kg

LI-ION technology

JUNGHEINRICH

EZS 010

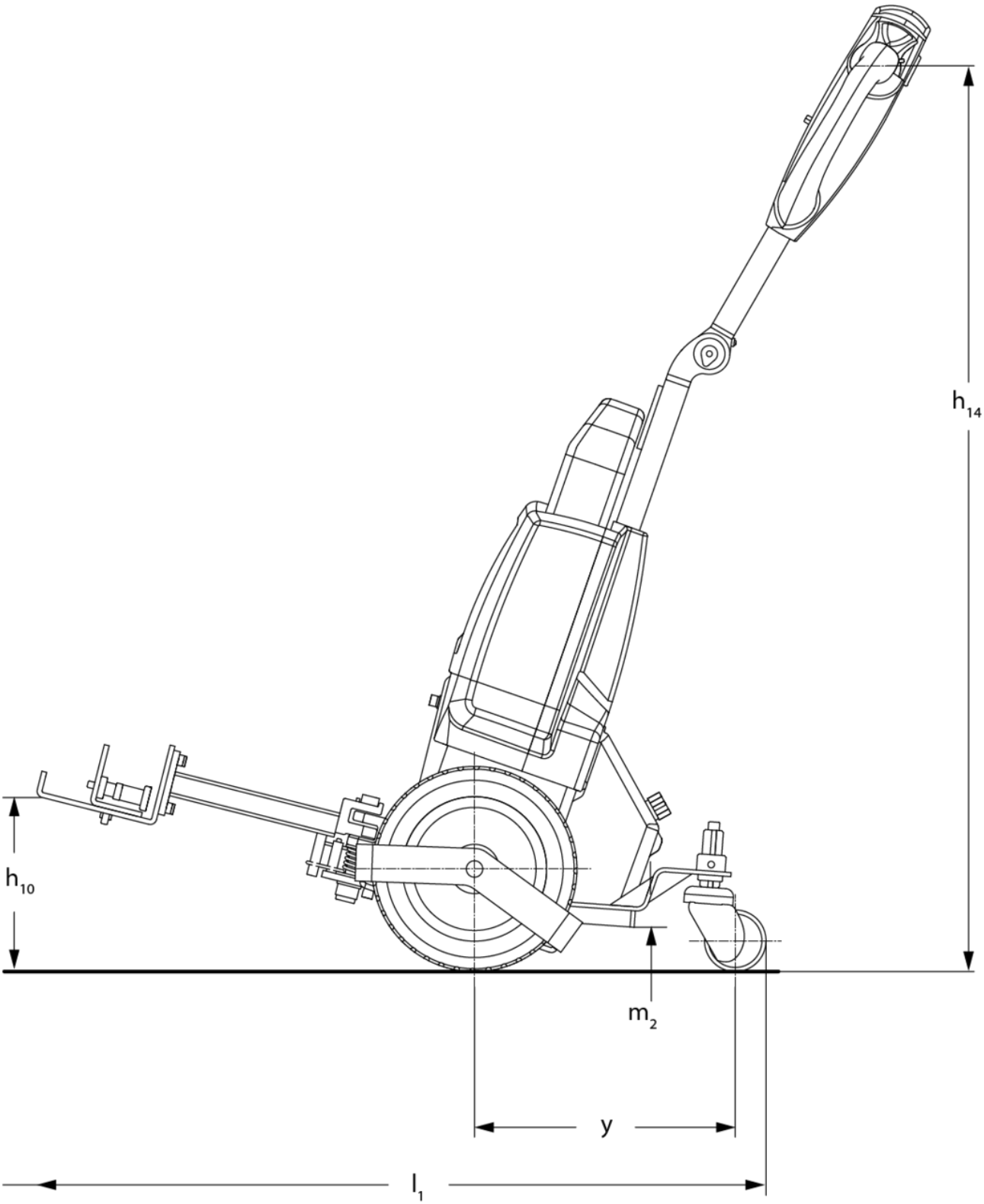

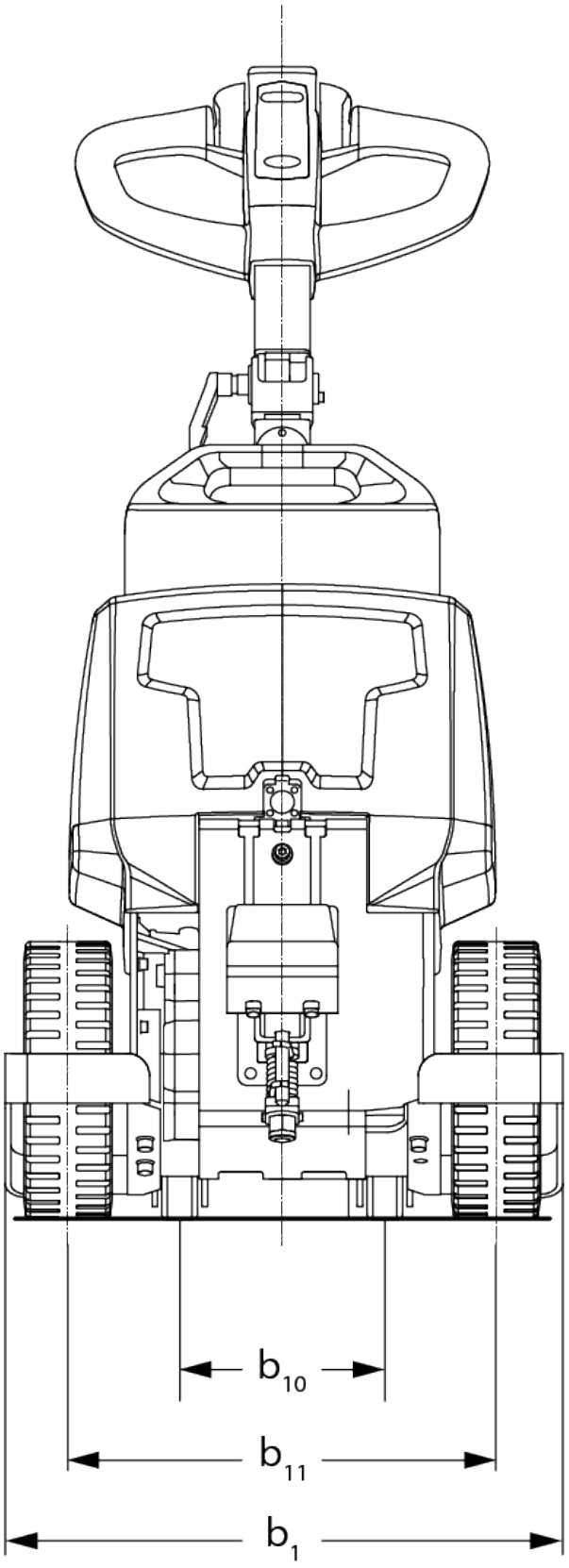
b10
b11
b1

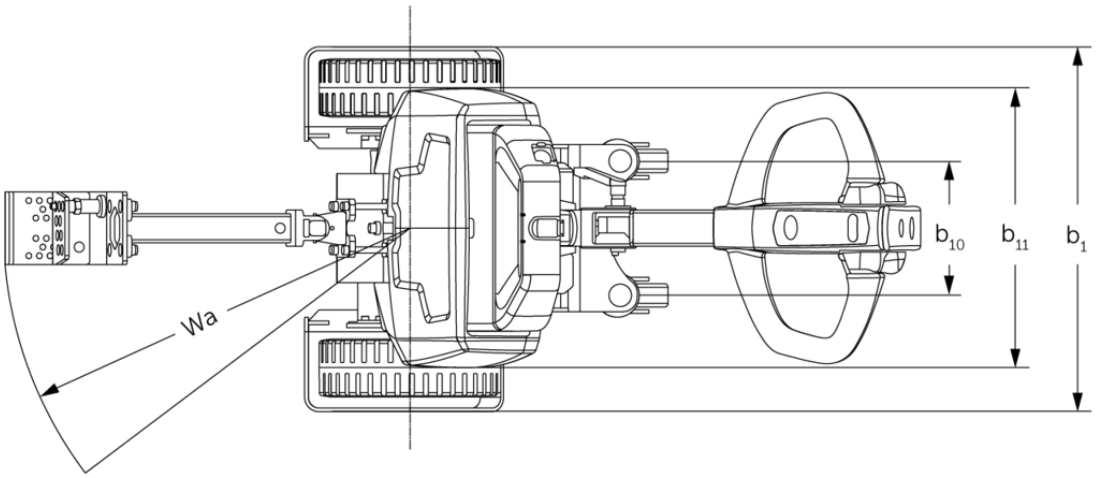
Wa
b10
b11
b1

Tabuľka VDI

Označenie	1.1	Výrobca (skrátené označenie)			Iné (OEM)
	1.2	Typová značka výrobcu			EZS 010
	1.3	Pohon			Elektrický
	1.4	Obsluha			S pešou obsluhou
	1.5.3	ťažná sila	Q	kg	1000
	1.7	Menovitá ťažná sila		N	200
	1.9	Rázvor kolies	y	mm	325
Hmotnosti	2.1	Vlastná hmotnosť		kg	67
	2.3	Zaťaženie nápravy bez bremena vpredu/vzadu		kg	55 / 19
Kolesá/podvozok	3.2	Veľkosť pneumatík, vpredu			250x80
	3.3	Rozmery pneumatík, vzadu			75x32
	3.5	Kolesá, počet vpredu/vzadu (x = poháňané)			2x+2/-
	3.6	Rozchod kolies, vpredu	b10	mm	185
	3.7	Rozchod kolies, vzadu	b11	mm	385
Základné rozmery	4.9	Výška rukoväti oja v pozícii pojazdu min./max.	h14	mm	750 / 1150
	4.19	Celková dĺžka	l1	mm	915
	4.21.1	Celková šírka	b1	mm	503
	4.32	Svetlá výška v strede rázvoru kolies	m2	mm	35
	4.35	Polomer otáčania	Wa	mm	560
Výkonové údaje	5.1	Rýchlosť jazdy s bremenom/bez bremena		km/h	4,5 / 4,9
	5.5	Ťažná sila s bremenom/bez bremena		N / -	200 / -
	5.6	Max. ťažná sila s bremenom/bez bremena		N / -	550 / -
	5.10	Prevádzková brzda			elektromagnetická
El. motor/elektronika	6.1	Motor pojazdu, výkon S2 60 min.		kW	0,4
	6.4	Napätie batérie/menovitá kapacita		V / Ah	24 / 36
	6.5	Hmotnosť batérie		kg	7,5
	6.6.1	Spotreba energie podľa cyklu EN		kWh/h	0,18
	6.6.2	Ekvivalent CO2 podľa EN ISO 23308		kg/h	0,1

Iné	8.1	Druh riadenia jazdy		Impulz/DC
	10.7	Hladina akustického tlaku podľa normy EN12053	dB (A)	70

- Tento typový list podľa smernice VDI 2198 uvádza len technické hodnoty pre štandardné zariadenie. V prípade iných pneumatík, iných zdvíhacích zariadení, prídavných zariadení atď. môžu vzniknúť iné hodnoty

Jungheinrich spol. s r. o.

Diaľničná cesta 17
SK-903 01 Senec
Tel. +420 2 49205811
Fax +420 2 49205812

info@jungheinrich.sk

www.jungheinrich.sk

Nemecké výrobné závody v Norderstedte, Moosburgu a Landsbergu sú certifikované, rovnako ako naše centrum originálnych dielov v Kaltenkirchene.

ISO 9001
ISO 14001

Manipulačná technika Jungheinrich zodpovedá európskym bezpečnostným požiadavkám.

CE

JUNGHEINRICH