

Električni nizkodvižni viličar

EJE 114i–120i

Dvižna višina: 122 mm / Nosilnost: 1400-2000 kg

LI-ION technology

JUNGHEINRICH

EJE 114i–120i

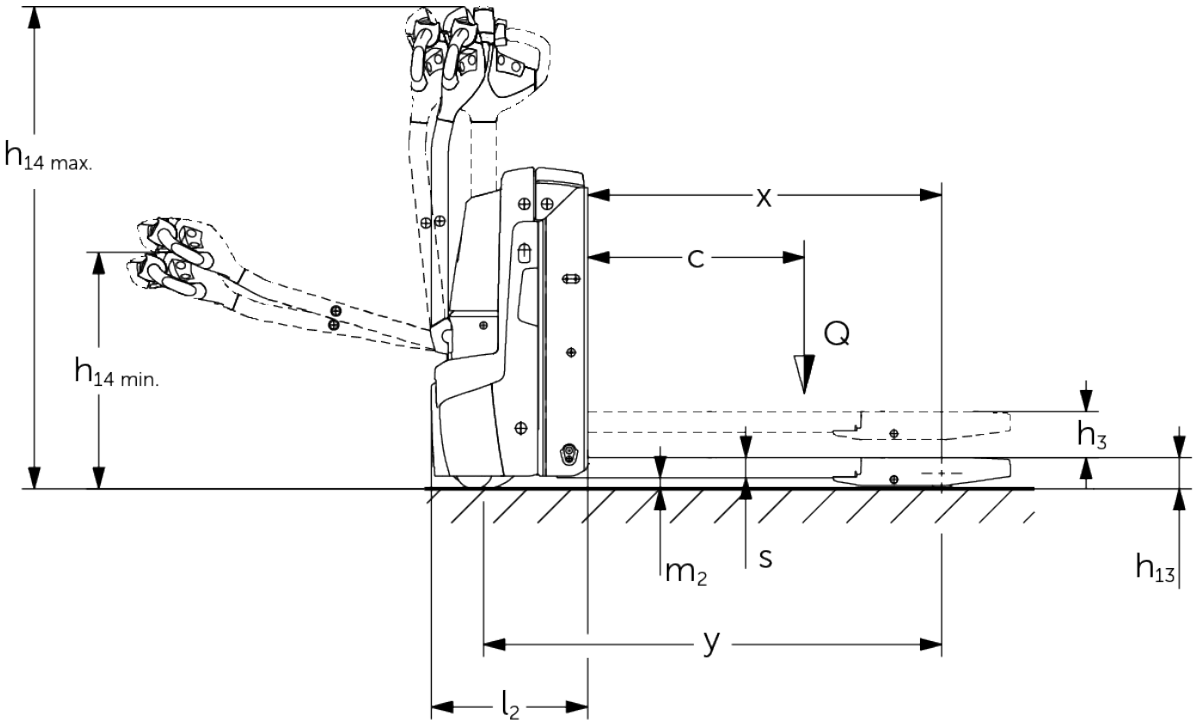

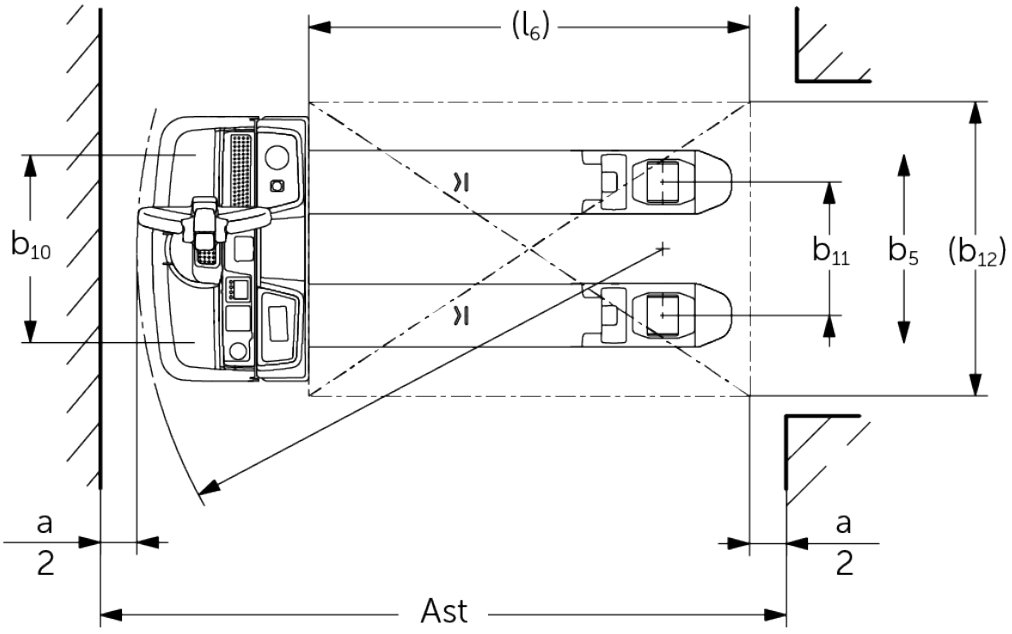

Razpredelnica VDI

Splošni podatki	1.1	Proizvajalec (kratko poimenovanje)			Jungheinrich			
	1.2	Tipska oznaka			EJE 114i	EJE 116i	EJE 118i	EJE 120i
	1.3	Pogon			Elektro			
	1.4	Upravljanje			V načinu hoje			
	1.5	Nosilnost/obremenitev	Q	kg	1400	1600	1800	2000
	1.6	Oddaljenost težišča bremena	c	mm	600			
	1.8	Oddaljenost bremena	x	mm	897			
	1.9	Medosna razdalja	y	mm	1180			
Teže	2.1.1	Lastna teža (vključno z baterijo)		kg	311	315		
	2.2	Osna obremenitev z bremenom spredaj/zadaj		kg	685 / 1026	757 / 1158	772 / 1343	776 / 1539
	2.3	Osna obremenitev brez bremena spredaj/zadaj		kg	244 / 67	246 / 69		
Kolesa/podvozje	3.1	Kolesa			Poliuretan (PU)			
	3.2	Velikost koles spredaj			Ø 230 x 70			
	3.3	Velikost koles zadaj			Ø 85 x 95	Ø 85 x 110		
	3.4	Dodatna kolesa			Ø 100 x 40			
	3.5	Kolesa, število spredaj/zadaj (x = gnano kolo)			1x + 2 / 2			
	3.6	Kolotek sprednjih koles	b10	mm	510			
	3.7	Kolotek zadnjih koles	b11	mm	363			
Osnovne mere	4.4	Dvig (h3)	h3	mm	122			
	4.9	Višina ročaja upravljalnega droga v položaju za vožnjo, najmanj/največ	h14	mm	690 / 1235			
	4.15	Višina v spuščeni legi	h13	mm	85			
	4.19	Celotna dolžina	l1	mm	1575			
	4.20	Dolžina vključno s hrbtiščem vilic	l2	mm	425			
	4.21.1	Celotna širina	b1	mm	720			
	4.22	Mere rogljev vilic	s/e/l	mm	55 x 150 x 1150	55 x 172 x 1150		
	4.25	Zunanji razmik vilic	b5	mm	513	535		
	4.32	Oddaljenost od tal na sredini med osema	m2	mm	30			
	4.34.1	Širina delovnega hodnika (paleta 1000 x 1200, prečno)	Ast	mm	2173			
	4.34.2	Delovna širina (paleta 800 x 1200 vzdolžno)	Ast	mm	2066			
	4.35	Radij obračanja	Wa	mm	1364			
Podatki o zmogljivosti	5.1	Hitrost vožnje z bremenom/brez bremena		km/h	5 / 5	6 / 6		
	5.2	Hitrost dvigovanja z bremenom/brez bremena		m/s	0,03 / 0,03	0,05 / 0,06		
	5.3	Hitrost spuščanja z bremenom/brez bremena		m/s	0,05 / 0,02	0,06 / 0,05		
	5.8	Največje vzpenjanje z bremenom/brez bremena		%	8 / 20	10 / 20		
	5.10	Delovna zavora			Generatorsko			

Elektromotor/elektronika	6.1	Vozni motor, moč S2 60 min	kW	0,9	1,1		
	6.2	Dvižni motor, moč pri S3	kW	1,2			
	6.3	Baterija po DIN 43531/35/36		Ne			
	6.4	Napetost baterije, nazivna kapaciteta	V / Ah	25,6 / 50			
	6.5	Teža baterije	kg	23,8			
	6.6.1	Poraba energije po ciklu EN	kWh/h	0,3	0,31	0,33	0,35
	6.6.2	CO2 ekvivalent po EN ISO 23308	kg/h	0,16	0,17	0,18	0,19
	6.7	Pretok blaga	t/h	59	101	117	129
Drugo	8.1	Način krmiljenja vožnje		AC			
	10.7	Hrupnost po EN12053	dB (A)	61	58		

- Ta tipski list po direktivi VDI 2198 navaja samo tehnične vrednosti standardnega vozila. Odstopajoča oplaščenja, drugi teleskopi, dodatne naprave ipd. imajo lahko drugačne vrednosti.

Navedene vrednosti se nanašajo na prostor za baterijo XS z baterijo s kapaciteto 50 Ah in dvignjenim bremenskim delom.

– Št. VDI 1.8: spuščen bremenski del: x + 67 mm.
– Št. VDI 1.9: pri prostoru za baterijo S: y + 50 mm; spuščen bremenski del: y + 67 mm.
– Št. VDI 3.3: velja za enostavno bremensko kolo; EJE 114i: za tandemsko: Ø 82 x 70; za trojno: Ø 82 x 35; EJE 116i–120i: za tandemsko: Ø 82 x 85; za trojno: Ø 82 x 42.
– Št. VDI 4.15: pri tandemskih bremenskih kolescih in treh kolescih je h13 = 83 mm.
– Št. VDI 4.19: pri prostoru za baterijo S: l1+ 50 mm.
– Št. VDI 4.20: pri prostoru za baterijo S: l2+ 50 mm.
– Št. VDI 4.34.1: pri prostoru za baterijo S: širina delovnega hodnika + 50 mm.
– Št. VDI 4.34.2: pri prostoru za baterijo S: širina delovnega hodnika + 50 mm.
– Št. VDI 4.35: pri prostoru za baterijo S: Wa + 50 mm; spuščen bremenski del: Wa + 67 mm.
– Št. VDI 6.2: dvižni motor, zmogljivost pri 4,5 % ED.

Jungheinrich, d.o.o.

Korenova cesta 11, 1241 Kamnik
Telefon:
Centrala 01 561 04 80
Prodaja 01 561 04 85
Najem 01 561 04 90
Servis 01 561 04 95
Faks 01 562 17 79

info@jungheinrich.si

www.jungheinrich.si

Certificirane so nemške proizvodne lokacije v Norderstedtu, Moosburgu in Landsbergu, ravno tako distribucijski center originalnih rezervnih delov v Kaltenkirchnu.

ISO 9001
ISO 14001

Viličarji in vozički podjetja Jungheinrich ustrezajo evropskim varnostnim predpisom.

CE

JUNGHEINRICH