

Električni nizkodvižni viličar

EJE 222–235

Dvižna višina: 122 mm / Nosilnost: 2200-3500 kg

LI-ION technology

JUNGHEINRICH

EJE 222–235

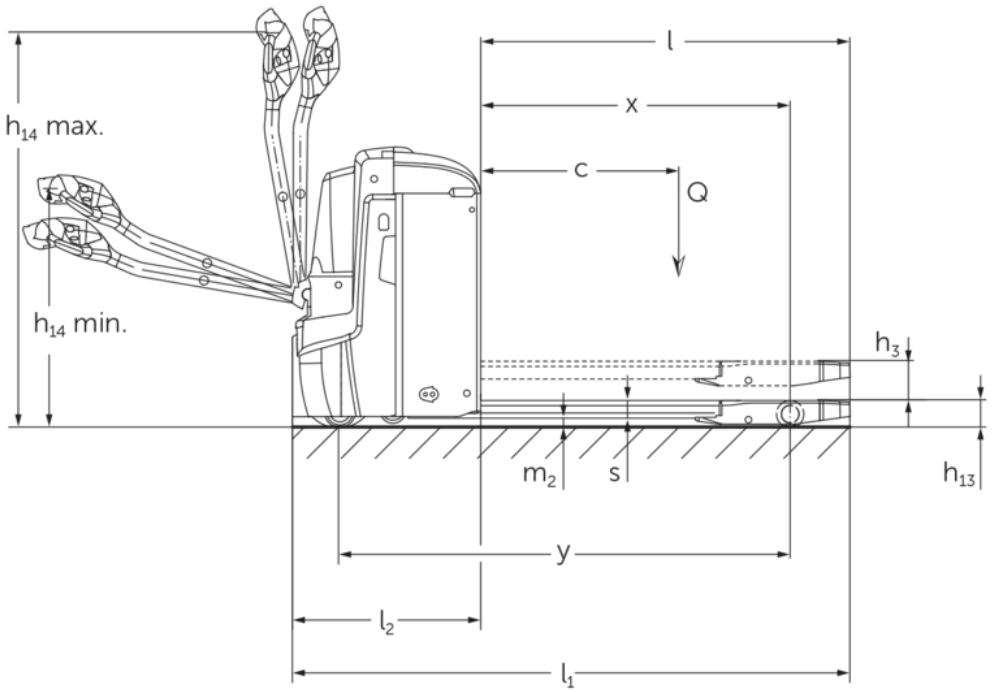
l
x
c
Q
h_{14} max.
h_{14} min.
h_3
m_2
s
h_{13}
y
l_2
l_1

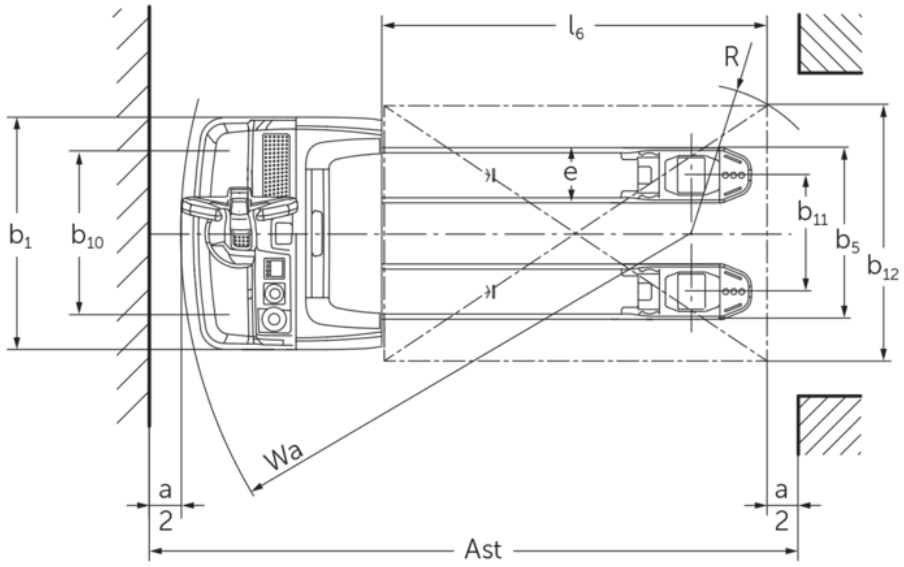
l_6
R
e
b_1
b_{10}
b_{11}
b_5
b_{12}
Wa
a
2
a
2
Ast

Razpredelnica VDI

Splošni podatki	1.1	Proizvajalec (kratko poimenovanje)			Jungheinrich			
	1.2	Tipska oznaka			EJE 222	EJE 225	EJE 230	EJE 235
	1.3	Pogon			Elektro			
	1.4	Upravljanje			V načinu hoje			
	1.5	Nosilnost/obremenitev	Q	kg	2200	2500	3000	3500
	1.6	Oddaljenost težišča bremena	c	mm	600			
	1.8	Oddaljenost bremena	x	mm	908		909	
	1.9	Medosna razdalja	y	mm	1351		1352	
Teže	2.1.1	Lastna teža (vključno z baterijo)		kg	535		565	
	2.2	Osna obremenitev z bremenom spredaj/zadaj		kg	879 / 1870	970 / 2072	1116 / 2449	1230 / 2833
	2.3	Osna obremenitev brez bremena spredaj/zadaj		kg	408 / 127		430 / 135	
Kolesa/podvozje	3.1	Kolesa			-		Poliuretan (PU)	
	3.2	Velikost koles spredaj			Ø 230 x 70			
	3.3	Velikost koles zadaj			Ø 85 x 110		Ø 85 x 85	
	3.4	Dodatna kolesa			Ø 100 x 40			
	3.5	Kolesa, število spredaj/zadaj (x = gnano kolo)			1x +2 / 2		1x +2 / 4	
	3.6	Kolotek sprednjih koles	b10	mm	510			
	3.7	Kolotek zadnjih koles	b11	mm	363			
Osnovne mere	4.4	Dvig (h3)	h3	mm	122			
	4.9	Višina ročaja upravljalnega droga v položaju za vožnjo, najmanj/največ	h14	mm	750 / 1237			
	4.15	Višina v spuščeni legi	h13	mm	85			
	4.19	Celotna dolžina	l1	mm	1737			
	4.20	Dolžina vključno s hrbtiščem vilic	l2	mm	587			
	4.21.1	Celotna širina	b1	mm	724			
	4.22	Mere rogljev vilic	s/e/l	mm	55 x 172 x 1150			
	4.25	Zunanji razmik vilic	b5	mm	535			
	4.32	Oddaljenost od tal na sredini med osema	m2	mm	30			
	4.34.1	Širina delovnega hodnika (paleta 1000 x 1200, prečno)	Ast	mm	2338			
	4.34.2	Delovna širina (paleta 800 x 1200 vzdolžno)	Ast	mm	2227			
	4.35	Radij obračanja	Wa	mm	1532			
Podatki o zmogljivosti	5.1	Hitrost vožnje z bremenom/brez bremena		km/h	6 / 6			4 / 6
	5.2	Hitrost dvigovanja z bremenom/brez bremena		m/s	0,05 / 0,07		0,04 / 0,07	
	5.3	Hitrost spuščanja z bremenom/brez bremena		m/s	0,05 / 0,04		0,06 / 0,04	
	5.8	Največje vzpenjanje z bremenom/brez bremena		%	8 / 20		6 / 20	5 / 20
	5.10	Delovna zavora			Generatorsko			

Elektromotor/elektronika	6.1	Vozni motor, moč S2 60 min	kW	1,7			
	6.2	Dvižni motor, moč pri S3	kW	2,2			
	6.3	Baterija po DIN 43531/35/36		B			
	6.4	Napetost baterije, nazivna kapaciteta	V / Ah	24 / 250			
	6.5	Teža baterije	kg	220			
	6.6	Poraba energije po ciklu VDI	kWh/h	0			
	6.6.1	Poraba energije po ciklu EN	kWh/h	0,35	0,37	0,38	0,4
	6.6.2	CO2 ekvivalent po EN ISO 23308	kg/h	0,19	0,2	0,21	0,22
	6.7	Pretok blaga	t/h	123	148	175	205
	6.8.1	Poraba energije pri največjem pretoku blaga	kWh/h	0,77	0,82	0,98	1,14
Drugo	8.1	Način krmiljenja vožnje		AC			
	10.7	Hrupnost po EN12053	dB (A)	70			

- Ta tipski list po direktivi VDI 2198 navaja samo tehnične vrednosti standardnega vozila. Odstopajoča oplaščenja, drugi teleskopi, dodatne naprave ipd. imajo lahko drugačne vrednosti.

– 4.33: spuščen bremenski del: + 50 mm
– 1.8: 1.9: 4.35: spuščen bremenski del: + 56 mm
– 4.34: spuščen bremenski del: + 25 mm
– 1.9: 4.19: 4.19.1: 4.20: 4.33: 4.34: 4.35: z bočno menjavo baterije: L/M, bočna menjava baterije = M + 72 mm; L, bočna menjava baterije = M + 125 mm
– 5.1: za tovor do 3 t: maks. hitrost vožnje = 6 km/h.

Jungheinrich, d.o.o.

Korenova cesta 11, 1241 Kamnik
Telefon:
Centrala 01 561 04 80
Prodaja 01 561 04 85
Najem 01 561 04 90
Servis 01 561 04 95
Faks 01 562 17 79

info@jungheinrich.si

www.jungheinrich.si

Certificirane so nemške proizvodne lokacije v Norderstedtu, Moosburgu in Landsbergu, ravno tako distribucijski center originalnih rezervnih delov v Kaltenkirchnu.

ISO 9001
ISO 14001

Viličarji in vozički podjetja Jungheinrich ustrezajo evropskim varnostnim predpisom.

CE

JUNGHEINRICH