

Vertikalni komisionirni viličar

EKS 412s

Dvižna višina: 5000-12500 mm / Nosilnost: 1200 kg

LI-ION technology

JUNGHEINRICH

EKS 412s

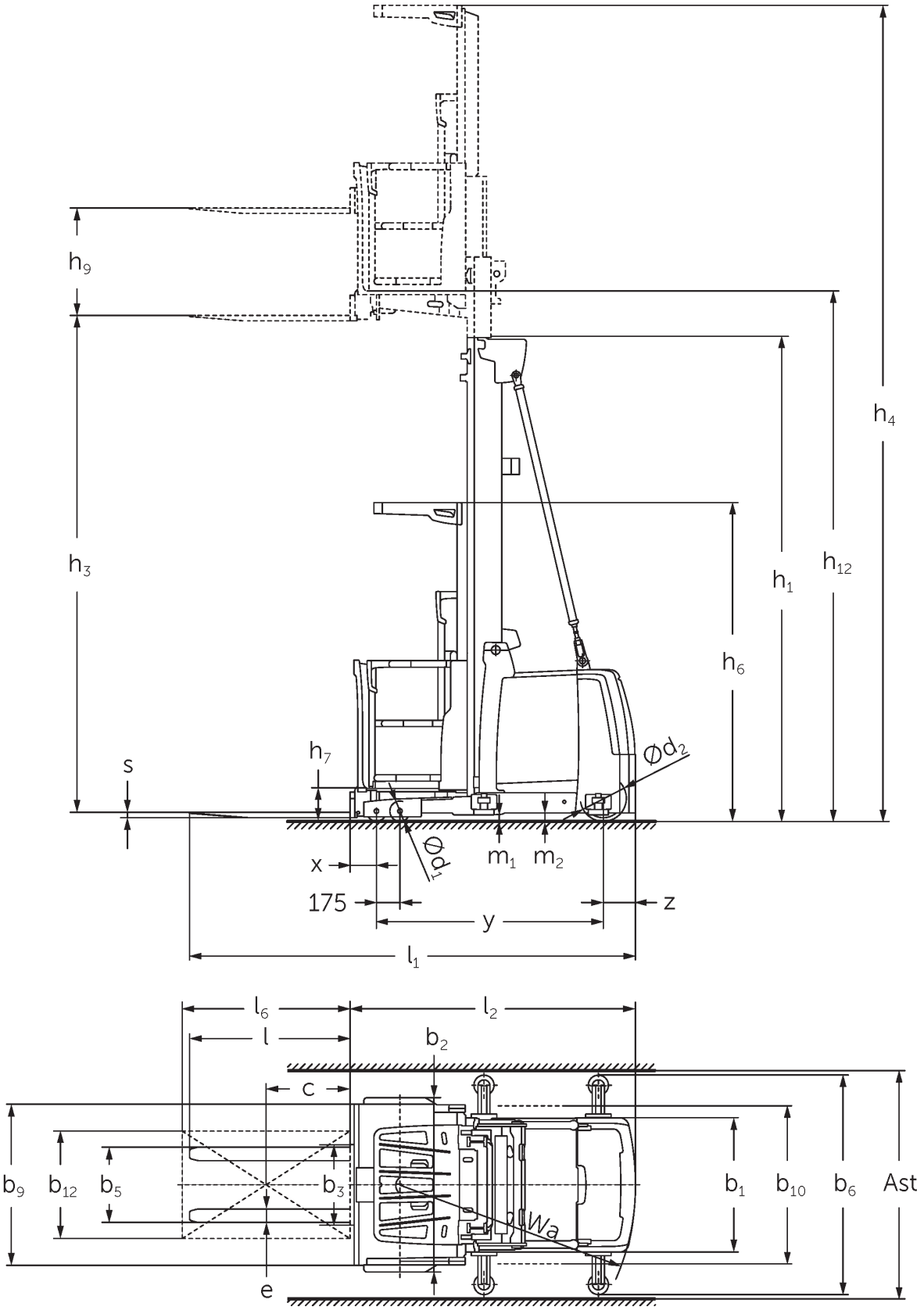
h9
h3
h4
h12
h1
h6
h7
s
Ød2
Ød1
x
m1
m2
175
y
z
l1
l6
l2
l
b2
c
b9
b12
b5
b3
b1
b10
b6
Ast
e
Wa

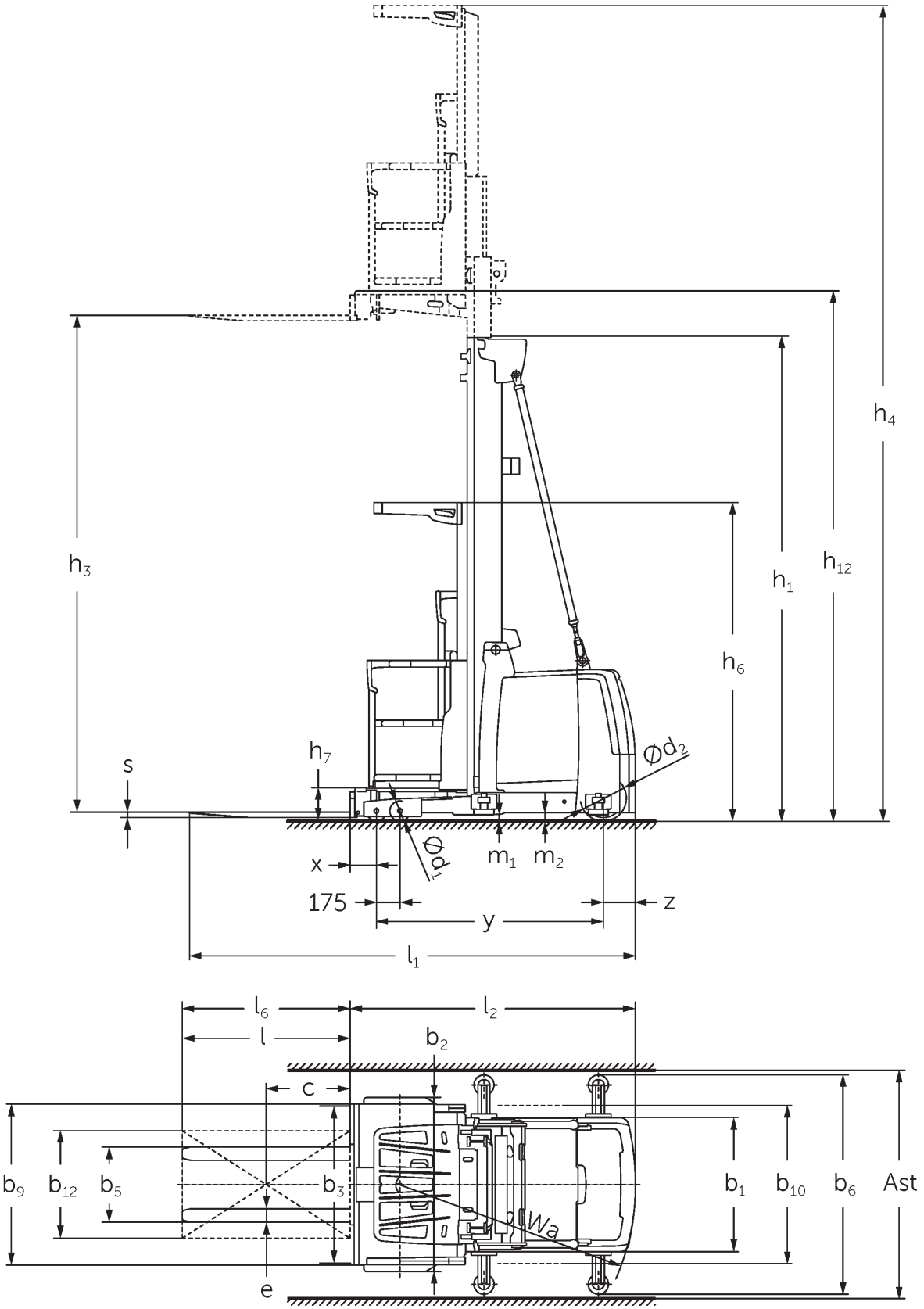
h4
h3
h1
h12
h6
h7
s
Ød2
Ød1
m1
m2
x
175
y
z
l1
l6
l2
l
b2
c
b9
b12
b5
b3
b1
b10
b6
Ast
e
Wa

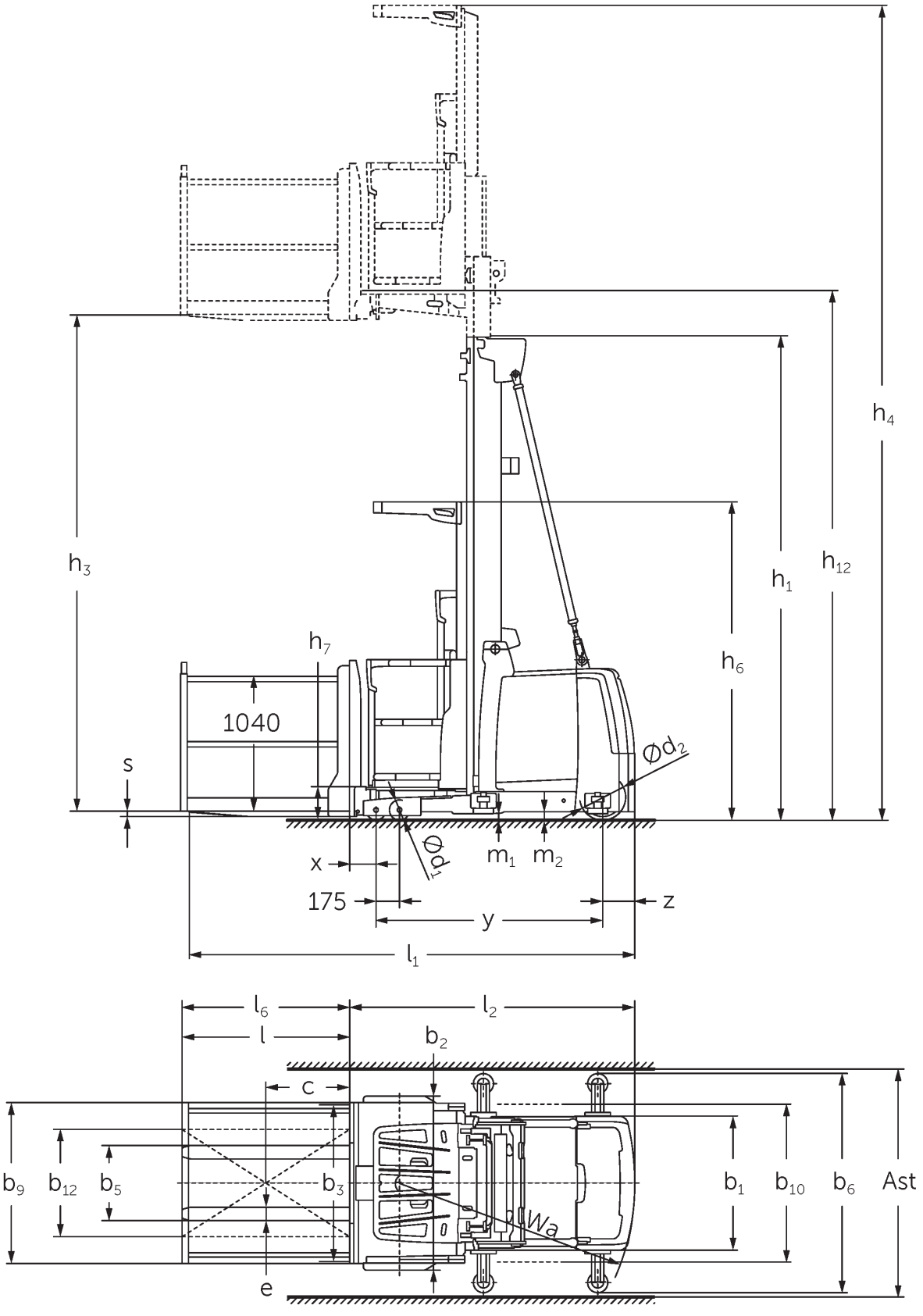
h4
h3
h1
h12
h6
h7
1040
s
Ød2
Ød1
x
m1
m2
175
y
z
l1
l6
l2
l
b2
c
b9
b12
b5
b3
e
b1
b10
b6
Ast
Wa

EKS 412s

EKS 412s Z_I, EKS 412s Z_SF, EKS 412s L_I, EKS 412s L_SF, EKS 412s O_I, EKS 412s O_SF	Dvig (h3)	Višina teleskopa (spuščene vilice) (h1)	Prosti dvig (h2)	Višina iztegnjenega teleskopa (h4)
Dvojni teleskop ZT	4250 mm	2950 mm		6620 mm
	5000 mm	3330 mm		7370 mm
	5500 mm	3600 mm		7870 mm
	6000 mm	3850 mm		8370 mm
	6500 mm	4125 mm		8870 mm
	7500 mm	4650 mm		9870 mm
	8500 mm	5150 mm		10870 mm
Trojni teleskop DT	5500 mm	2610 mm		7870 mm
	6000 mm	2780 mm		8370 mm
	6500 mm	2940 mm		8870 mm
	7000 mm	3110 mm		9370 mm
	7500 mm	3275 mm		9870 mm
	8000 mm	3440 mm		10370 mm
	8500 mm	3610 mm		10870 mm
	9000 mm	3810 mm		11370 mm
	9500 mm	3980 mm		11870 mm
	10500 mm	4410 mm		12870 mm
	11500 mm	4810 mm		13870 mm
	12500 mm	5210 mm		14870 mm
Trojni teleskop DZ	5500 mm	2610 mm	240 mm	7870 mm
	6000 mm	2780 mm	410 mm	8370 mm
	6500 mm	2940 mm	570 mm	8870 mm
	7000 mm	3110 mm	740 mm	9370 mm
	7500 mm	3275 mm	905 mm	9870 mm
	8000 mm	3440 mm	1070 mm	10370 mm
	8500 mm	3610 mm	1240 mm	10870 mm
	9000 mm	3810 mm	1440 mm	11370 mm
	9500 mm	3980 mm	1610 mm	11870 mm
	10500 mm	4410 mm	2040 mm	12870 mm
	11500 mm	4810 mm	2440 mm	13870 mm
	12500 mm	5210 mm	2840 mm	14870 mm

Razpredelnica VDI

Splošni podatki	1.1	Proizvajalec (kratko poimenovanje)			Jungheinrich							
	1.2	Tipska oznaka			EKS 412s Z I	EKS 412s Z SF	EKS 412s L I	EKS 412s L SF	EKS 412s O I	EKS 412s O SF		
	1.3	Pogon			Elektro							
	1.4	Upravljanje			Komisionirni viličar							
	1.5	Nosilnost/obremenitev	Q	kg	1200							
	1.6	Oddaljenost težišča bremena	c	mm	400							
	1.8	Oddaljenost bremena	x	mm	155		145					
	1.9	Medosna razdalja	y	mm	1690							
Teže	2.1.1	Lastna teža (vključno z baterijo)		kg	3650		3850		3590			
	2.2	Osna obremenitev z bremenom spredaj/zadaj		kg	3575 / 1160		3825 / 1110		3515 / 1160			
	2.3	Osna obremenitev brez bremena spredaj/zadaj		kg	1840 / 1810		2090 / 1760		1780 / 1810			
Kolesa/podvozje	3.1	Kolesa			Poliuretan (PU)							
	3.2	Velikost koles spredaj			Ø 150 x 95							
	3.3	Velikost koles zadaj			Ø 343 x 110							
	3.5	Kolesa, število spredaj/zadaj (x = gnano kolo)			4 / 1 x							
Osnovne mere	4.2	Višina teleskopa (spuščene vilice) (h1)	h1	mm	3330							
	4.4	Dvig (h3)	h3	mm	5000							
	4.5	Višina iztegnjenega teleskopa (h4)	h4	mm	7370							
	4.7	Višina zaščitne strehe/kabine	h6	mm	2370							
	4.8.1	Višina stojišča	h7	mm	245							
	4.11	Dodatni dvig	h9	mm	800		-					
	4.14	Stojna višina v dvignjeni legi	h12	mm	5245							
	4.15	Višina v spuščeni legi	h13	mm	60							
	4.19	Celotna dolžina	l1	mm	3160	3285	3330		3275			
	4.20	Dolžina vključno s hrbtiščem vilic	l2	mm	2160	2085	2075					
	4.21.1	Celotna širina	b1	mm	1000							
	4.22	Mere rogljev vilic	s/e/l	mm	40 x 100 x 1200		50 x 100 x 1200	50 x 100 x 1250	50 x 100 x 1200			
	4.25	Zunanji razmik vilic	b5	mm	560							
	4.27	Širina čez vodilna kolesa	b6	mm	-	1200	-	1200	-	1200		
	4.31	Oddaljenost od tal z bremenom pod teleskopom	m1	mm	50							
	4.35	Radij obračanja	Wa	mm	1930							
Podatki o zmogljivosti	5.1	Hitrost vožnje z bremenom/brez bremena		km/h	12 / 12							
	5.2	Hitrost dvigovanja z bremenom/brez bremena		m/s	0,5 / 0,5							
	5.3	Hitrost spuščanja z bremenom/brez bremena		m/s	0,5 / 0,5							
	5.10	Delovna zavora			Regenerativno							
	5.11	Parkirna zavora			Električna vzmetna zavora							

Elektromotor/elektronika	6.1	Vozni motor, moč S2 60 min	kW	6,5
	6.2	Dvižni motor, moč pri S3	kW	12
	6.4	Napetost baterije, nazivna kapaciteta	V / Ah	48 / 620
	6.5	Teža baterije	kg	935
Drugo	8.1	Način krmiljenja vožnje		AC sinhronska reluktanca
	10.5	Izvedba krmiljenja		Električno
	10.7	Hrupnost po EN12053	dB (A)	60

- Ta tipski list po direktivi VDI 2198 navaja samo tehnične vrednosti standardnega vozila. Odstopajoča oplaščenja, drugi teleskopi, dodatne naprave ipd. imajo lahko drugačne vrednosti.

5,1. Z zmogljivostnim modulom drivePLUS
5.2. Z zmogljivostnim modulom liftPLUS
5.3. Z zmogljivostnim modulom liftPLUS

Jungheinrich, d.o.o.

Korenova cesta 11, 1241 Kamnik
Telefon:
Centrala 01 561 04 80
Prodaja 01 561 04 85
Najem 01 561 04 90
Servis 01 561 04 95
Faks 01 562 17 79

info@jungheinrich.si

www.jungheinrich.si

Certificirane so nemške proizvodne lokacije v Norderstedtu, Moosburgu in Landsbergu, ravno tako distribucijski center originalnih rezervnih delov v Kaltenkirchnu.

ISO 9001
ISO 14001

Viličarji in vozički podjetja Jungheinrich ustrezajo evropskim varnostnim predpisom.

CE

JUNGHEINRICH