

Tartılı manuel transpalet

AMW 22/22p

Kaldırma yüksekliği: 122 mm / Yük kapasitesi: 2200 kg

JUNGHEINRICH

AMW 22/22p

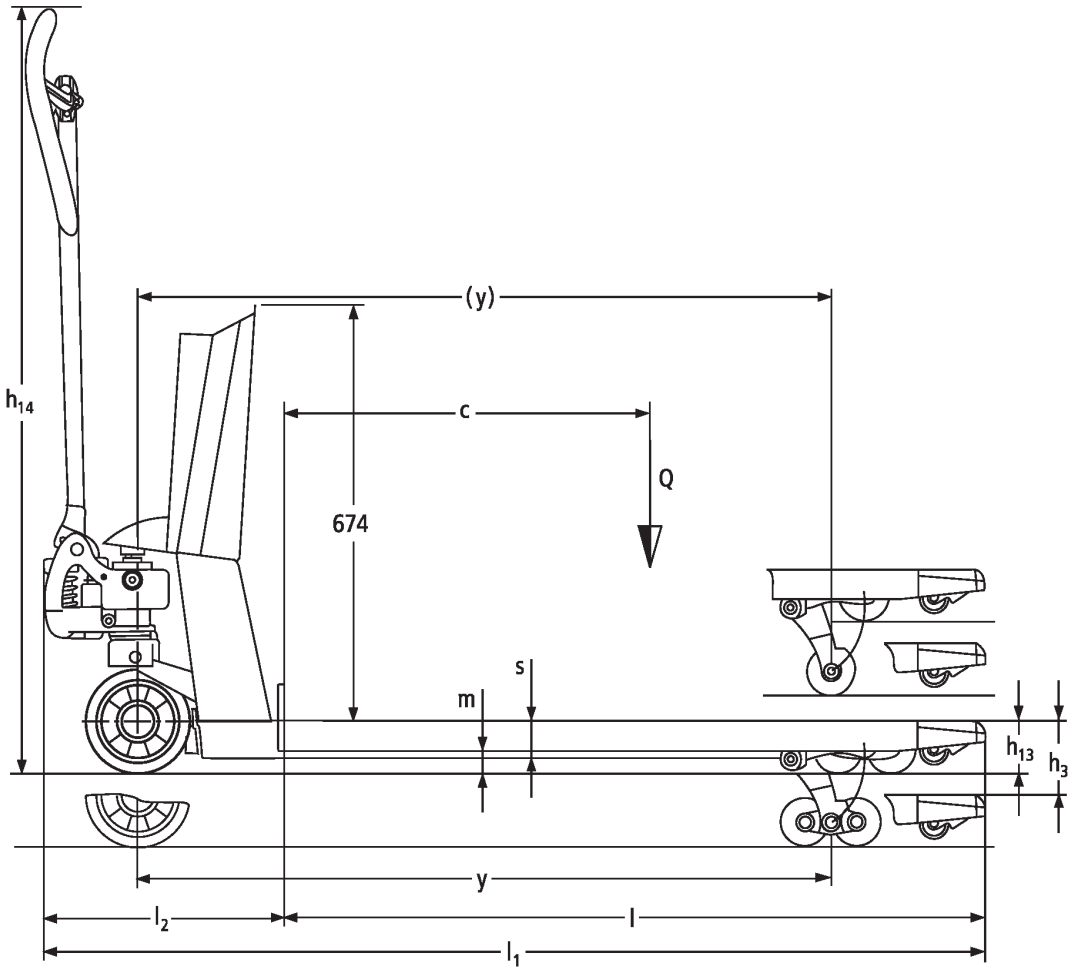
h14
(y)
c
Q
674
s
m
h13
h3
y
l2
l
l1

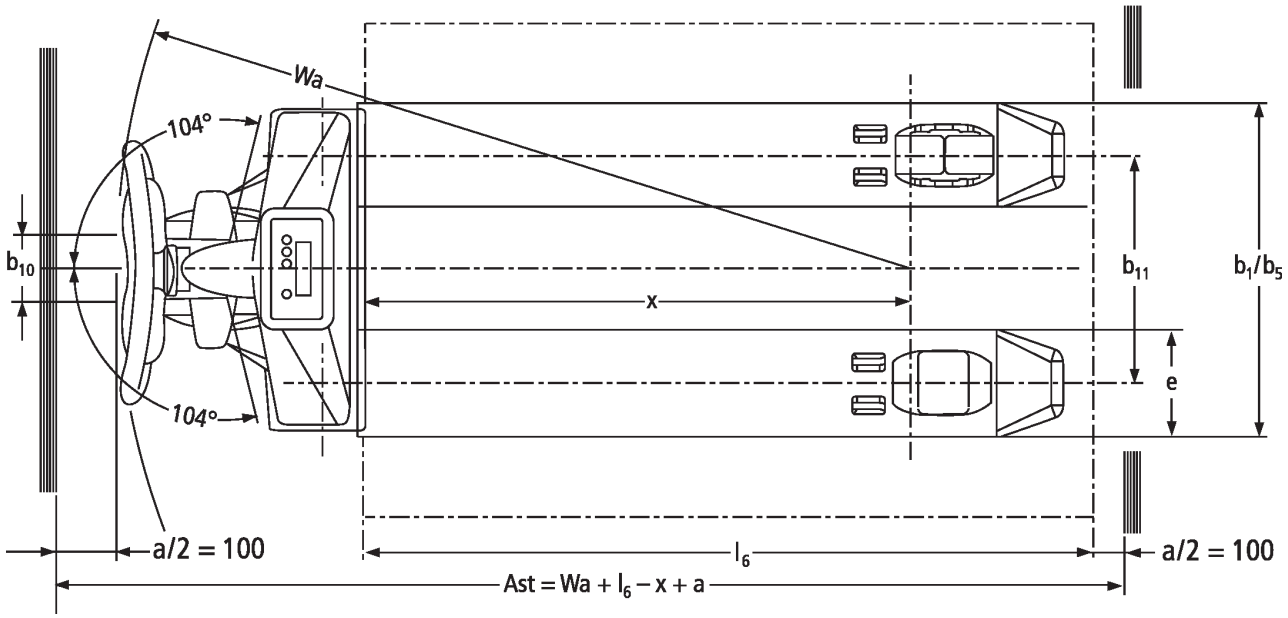
Wa
104°
104°
b10
x
b11
b1/b5
e
a/2 = 100
l6
a/2 = 100
Ast = Wa + l6 – x + a

VDI tablosu

(AMW 22)

İşaret	1.1	Üretici (kısa ad)		Diğerleri (OEM)			
	1.2	Üreticinin tip tanımlaması		AMW 22, 540 x 1.150 C/GV	AMW 22, 540 x 1.150 C/BV	AMW 22, 540 x 1.150 V-GV	AMW 22, 540 x 1.150 V/BV
	1.3	Tahrik		Manuel			
	1.4	Kullanım		Manuel			
	1.5	Kapasite / yük	Q kg	2200			
	1.6	Yük merkezi	c mm	600			
	1.9	Dingil mesafesi	y mm	1110			
Ağırlıklar	2.1	Net Ağırlık	kg	99			
	2.2	Yük ileride/geride aks yükü	kg	578 / 1721			
	2.3	İleri/geri konumda aks yükü - yüksüz	kg	61 / 38			
Tekerlekler / Süspansiyon	3.1	Lastikler		C-GV	C-BV	V-GV	V-BV
	3.2	Lastik ölçüsü, ön		Ø 170 x 50			
	3.3	Lastik ölçüsü, arka		Ø 82 x 96			
	3.5	Ön/arka teker adeti (x = tahrikli)		2/2			
	3.6	Dingil mesafesi, ön	b10 mm	109			
	3.7	Dingil mesafesi, arka	b11 mm	370			
Sürüş tahriki/kaldırma düzeneği	4.4	Kaldırma yüksekliği (h3)	h3 mm	122			
	4.9	Yaya kumandası yüksekliği sürüş konumunda min./maks.	h14 mm	1234			
	4.15	İndirilmiş yükseklik	h13 mm	86			
	4.19	Toplam uzunluk	l1 mm	1546			
	4.20	Çatal sırtı dahil uzunluk	l2 mm	396			
	4.21.1	Toplam genişlik	b1 mm	540			
	4.22	Çatal ölçüleri	s/e/l mm	62 x 170 x 1150			
	4.25	Çatalların dıştan dışa genişliği	b5 mm	540			
	4.32	Merkezi dingilin yerden yüksekliği	m2 mm	24			
	4.34.1	Çalışma koridoru genişliği (1000 × 1200 yatay palet)	Ast mm	1763			
	4.34.2	Çalışma koridoru genişliği (800x1200 dikey palet)	Ast mm	1813			
	4.35	Dönüş yarıçapı	Wa mm	1303			
Performans verileri	5.3	Yüklü/yüksüz indirme hızı	m/s	0,09 / 0,02			

Elektrik motoru / Elektronik	6.4	Akü gerilimi / Nominal kapasite	V / Ah	12 / 1,2

- VDI 2198 uyarınca bu teknik doküman sadece standart cihazın teknik değerlerini belirtir. Farklı lastikler, asansörler, ek donanımlar vs. başka değerler oluşturabilir.

(AMW 22p)

İşaret	1.1	Üretici (kısa ad)			Diğerleri (OEM)								
	1.2	Üreticinin tip tanımlaması			AMW 22p, 540 x 1.150 C/ GV	AMW 22p, 540 x 1.150 C/BV	AMW 22p, 540 x 1.150 V-GV	AMW 22p, 540 x 1.150 V/BV	AMW 22p (Li), 540x1150 C/ GV	AMW 22p (Li), 540x1150 C/ BV	AMW 22p (Li), 540x1150 V-GV	AMW 22p (Li), 540x1150 V/ BV
	1.3	Tahrik			Manuel								
	1.4	Kullanım			Manuel								
	1.5	Kapasite / yük	Q	kg	2200								
	1.6	Yük merkezi	c	mm	600								
	1.9	Dingil mesafesi	y	mm	1110								
Ağırlıklar	2.1	Net Ağırlık		kg	102								
	2.2	Yük ileride/geride aks yükü		kg	578 / 1721								
	2.3	İleri/geri konumda aks yükü - yüksüz		kg	61 / 38								
Tekerlekler / Süspansiyon	3.1	Lastikler			C-GV	C-BV	V-GV	V-BV	C-GV	C-BV	V-GV	V-BV	
	3.2	Lastik ölçüsü, ön			Ø 170 x 50								
	3.3	Lastik ölçüsü, arka			Ø 82 x 96								
	3.5	Ön/arka teker adeti (x = tahrikli)			2/2								
	3.6	Dingil mesafesi, ön	b10	mm	109								
	3.7	Dingil mesafesi, arka	b11	mm	370								
Sürüş tahriki/kaldırma düzeneği	4.4	Kaldırma yüksekliği (h3)	h3	mm	122								
	4.9	Yaya kumandası yüksekliği sürüş konumunda min./ maks.	h14	mm	1234								
	4.15	İndirilmiş yükseklik	h13	mm	86								
	4.19	Toplam uzunluk	l1	mm	1546								
	4.20	Çatal sırtı dahil uzunluk	l2	mm	396								
	4.21.1	Toplam genişlik	b1	mm	540								
	4.22	Çatal ölçüleri	s/ e/l	mm	62 x 170 x 1150								
	4.25	Çatalların dıştan dışa genişliği	b5	mm	540								

	4.32	Merkezi dingilin yerden yüksekliği	m2 mm	24	
	4.34.1	Çalışma koridoru genişliği (1000 × 1200 yatay palet)	Ast mm	1763	
	4.34.2	Çalışma koridoru genişliği (800x1200 dikey palet)	Ast mm	1813	
	4.35	Dönüş yarıçapı	Wa mm	1303	
Performans verileri	5.3	Yüklü/yüksüz indirme hızı	m/s	0,09 / 0,02	
Elektrik motoru / Elektronik	6.4	Akü gerilimi / Nominal kapasite	V / Ah	12 / 1,2	14,8 / 5

- VDI 2198 uyarınca bu teknik doküman sadece standart cihazın teknik değerlerini belirtir. Farklı lastikler, asansörler, ek donanımlar vs. başka değerler oluşturabilir.

Jungheinrich İstif Makinaları San. ve Tic. Ltd. Şti.

Ekşioğlu Mahallesi
Yeni Şile Otoban Yolu Üzeri
Şehitler Caddesi No:47
34794 Alemdağ – Istanbul
Tel. 0216 430 0 800 pbx
Faks 0216 312 47 08
Santral 444 JUNG(5864)

info@jungheinrich.com.tr

www.jungheinrich.com.tr

Norderstedt, Moosburg ve Landsberg'deki Alman üretim tesislerimiz ve Kaltenkirchen'deki yedek parça merkezimiz sertifikalıdır.

ISO 9001
ISO 14001

Jungheinrich koridor araçları, Avrupa güvenlik yönetmeliklerine uygundur.

CE

JUNGHEINRICH