

Yatay sipariş toplayıcı

ECE 225 / 227 / 230

Kaldırma yüksekliği: 125 mm / Yük kapasitesi: 2500-3000 kg

LI-ION technology

JUNGHEINRICH

ECE 225 / 227 / 230

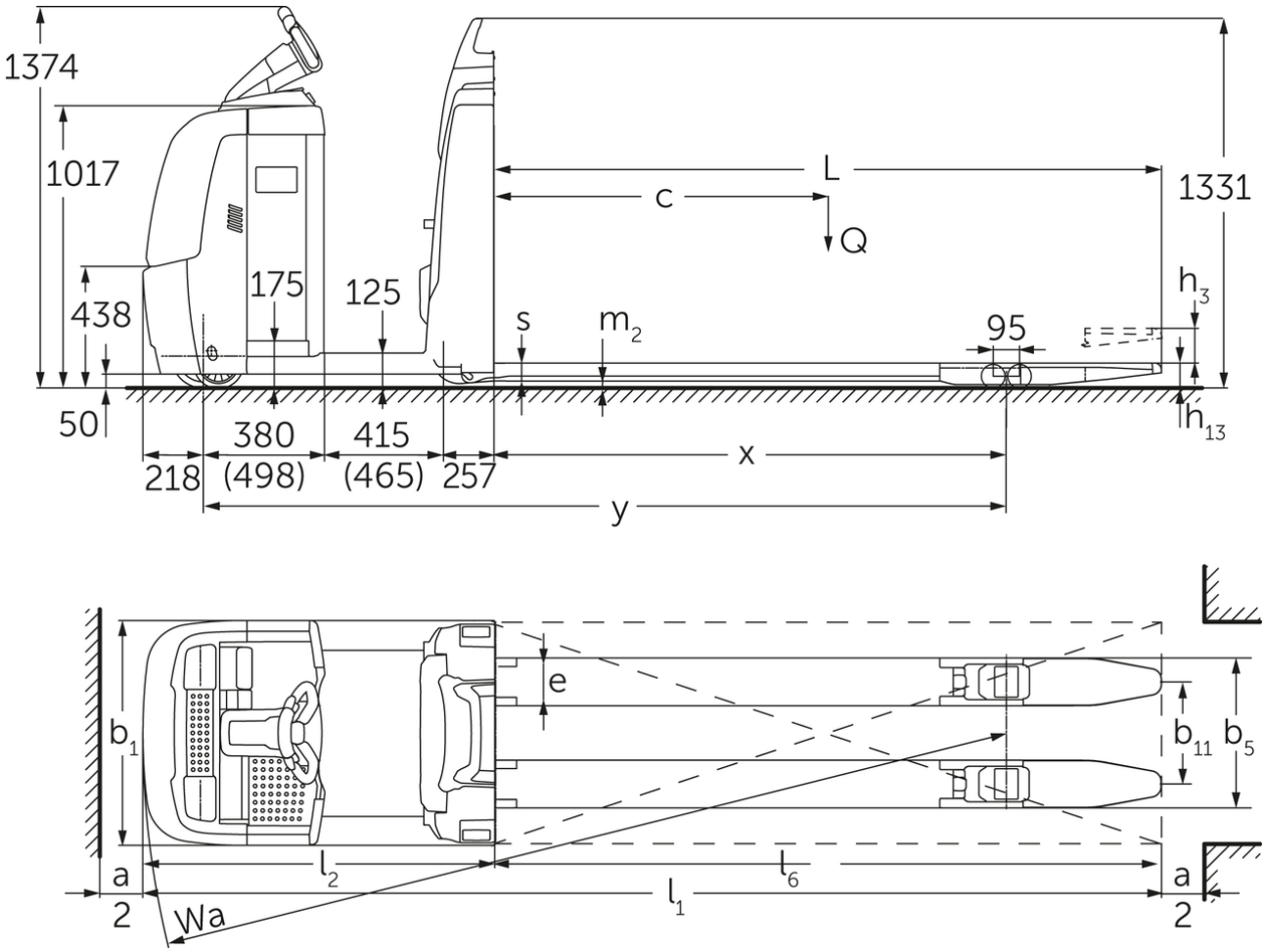

ECE 220/225 (2015)

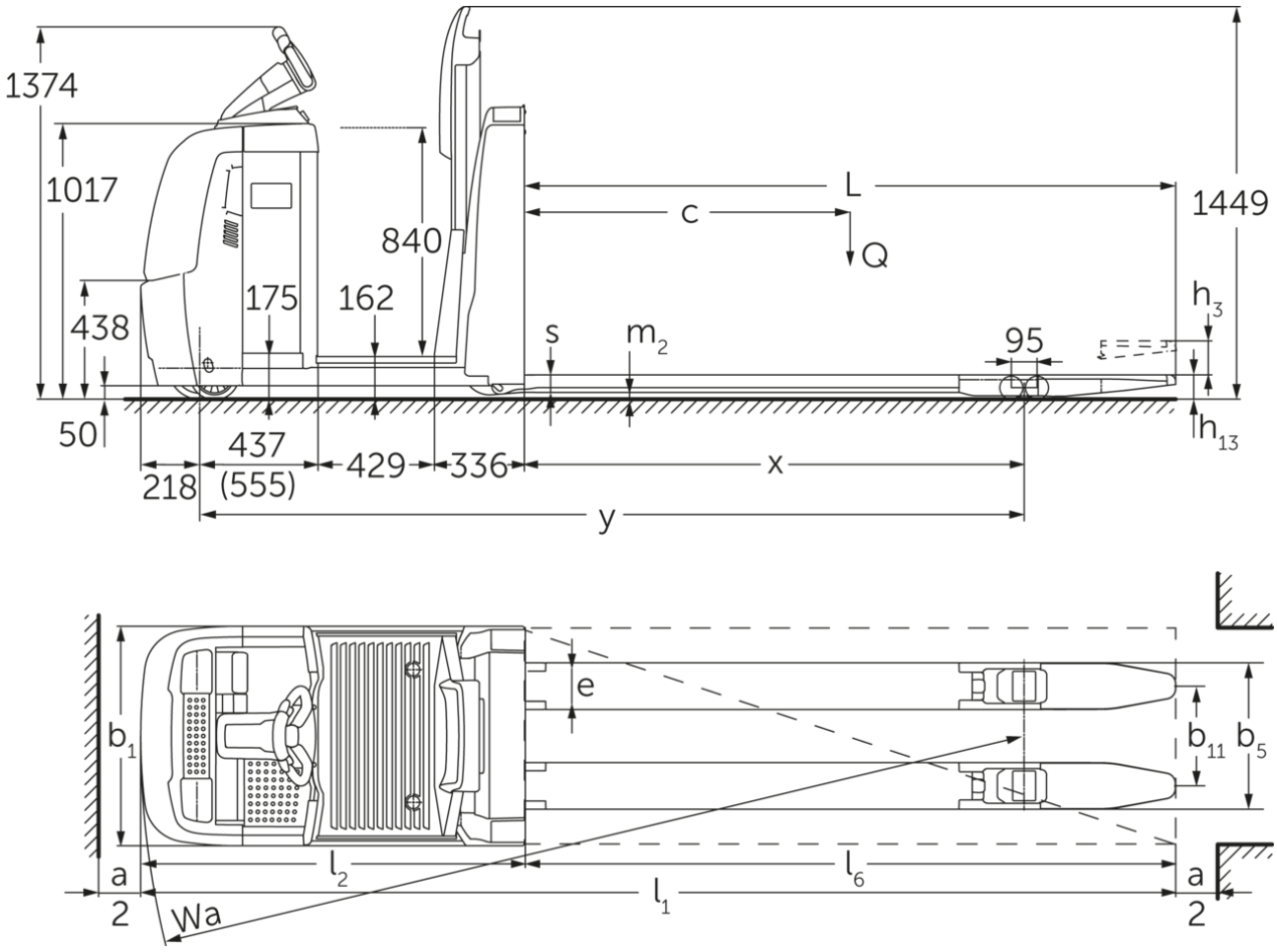
1374
1017
438
50
175
162
840
L
c
Q
1449
h3
s
m2
95
h13
437
218
(555)
429
336
x
y
b1
e
b11
b5
a
2
l2
l6
l1
Wa

VDI tablosu

İşaret	1.1	Üretici (kısa ad)			Jungheinrich			
	1.2	Üreticinin tip tanımlaması			ECE 225	ECE 225 HP	ECE 227	ECE 230
	1.3	Tahrik			Elektrikli			
	1.4	Kullanım			Sipariş toplayıcı			
	1.5	Kapasite / yük	Q	kg	2500		2700	3000
	1.6	Yük merkezi	c	mm	1200			1800
	1.8	Yük mesafesi	x	mm	1518			2690
	1.9	Dingil mesafesi	y	mm	2570	2720	2570	3849
Ağırlıklar	2.1.1	Ölü ağırlık (pil dahil)		kg	975	1110	975	1550
	2.2	Yük ileride/geride aks yükü		kg	1130 / 2345	1135 / 2475	1130 / 2345	1720 / 2820
	2.3	İleri/geri konumda aks yükü - yüksüz		kg	763 / 212	847 / 263	763 / 212	1080 / 460
Tekerlekler / Süspansiyon	3.1	Lastikler			Poliüretan (PU)			
	3.2	Lastik ölçüsü, ön			Ø 230 x 78			
	3.3	Lastik ölçüsü, arka			Ø 85 x 85			
	3.4	İlave tekerlekler			Ø 180 x 65			
	3.5	Ön/arka teker adeti (x = tahrikli)			1+1x/4			
	3.6	Dingil mesafesi, ön	b10	mm	481			
	3.7	Dingil mesafesi, arka	b11	mm	338			378
	3.7.1	2. şerit genişliği, arka		mm	368			-
	3.7.2	3. şerit genişliği, arka		mm	498			-
Sürüş tahriki/kaldırma düzeneği	4.4	Kaldırma yüksekliği (h3)	h3	mm	125			
	4.9	Yaya kumandası yüksekliği sürüş konumunda min./maks.	h14	mm	1374 / 1418			
	4.14	Yükseltilmiş durma yüksekliği	h12	mm	-	1002	-	
	4.15	İndirilmiş yükseklik	h13	mm	90			
	4.19	Toplam uzunluk	l1	mm	3670	3820	3670	5000
	4.20	Çatal sırtı dahil uzunluk	l2	mm	1270	1420	1270	1400
	4.21.1	Toplam genişlik	b1	mm	810			830
	4.22	Çatal ölçüleri	s/e/l	mm	60 x 172 x 2400			70 x 200 x 3600
	4.25	Çatalların dıştan dışa genişliği	b5	mm	510			580
	4.32	Merkezi dingilin yerden yüksekliği	m2	mm	25			
	4.34.2	Çalışma koridoru genişliği (800x1200 dikey palet)	Ast	mm	3870	4020	3870	5200
	4.35	Dönüş yarıçapı	Wa	mm	2788	2938	2788	4090
Performans verileri	5.1	Yüklü / yüksüz sürüş hızı (Efficiency | drivePLUS)		km/h	9,2 / 12,5 | 9,2 / 14			- / - | 9,2 / 14
	5.2	Yüklü/yüksüz kaldırma hızı		m/s	0,07 / 0,1			
	5.3	Yüklü/yüksüz indirme hızı		m/s	0,07 / 0,06			
	5.8	Yüklü / yüksüz maksimum tırmanma kabiliyeti (Efficiency | drivePLUS)		%	6 / 15 | 6 / 15			- / - | 6 / 15
	5.10	İşletme freni			rejeneratif			

Elektrik motoru / Elektronik	6.1	Sürüş motoru, performans S2 60 dk (Efficiency | drivePLUS)	kW	2,8 | 3,2			- | 3,2
	6.2	Kaldırma motoru performansı, S3	kW	1,5			
	6.4	Akü gerilimi / Nominal kapasite	V / Ah	24 / 465			24 / 560
	6.5	Akü ağırlığı	kg	370			470
	6.6.1	EN döngüsüne göre enerji tüketimi (Efficiency | PLUS)	kWh/h	0,41 | 0,47			- | -
	6.6.2	EN ISO 23308'e göre CO2 eşdeğeri (Verimlilik | PLUS)	kg/h	0,22 | 0,3			- | -
	6.7	Verimlilik (Efficiency | PLUS)	t/h	170 | 180			- | 170
	6.8.1	Maksimum çalışmada enerji tüketimi (Efficiency | PLUS)	kWh/h	1,38 | 1,41	1,39 | 1,47	1,38 | 1,41	- | 1,39
Diğer	8.1	Sürüş kontrol tipi		AC			
	10.5	Sürüm direksiyon		elektrikli			
	10.7	EN12053 uyarınca ses seviyesi	dB (A)	62			

- VDI 2198 uyarınca bu teknik doküman sadece standart cihazın teknik değerlerini belirtir. Farklı lastikler, asansörler, ek donanımlar vs. başka değerler oluşturabilir.

Tablodaki değerler L akü bölümü; drivePLUS donanım paketi; çatal uzunluğu 2.400 mm; kaldırılmış yük bölümü için geçerlidir.
- VDI no. 1.8: indirilmiş yük bölümünde: x+82 mm.
- VDI no. 1.9: XL veya XL (ERE) akü bölümünde: y + 118 mm; uzatılmış durma platformunda: y + 50 mm; indirilmiş yük bölümünde: y + 82 mm.
- VDI-No. 4.14: ECE HP: h12 bkz. çizim, ölçü 840 mm+162 mm = 1.002 mm.
- VDI-No. 4.19: XL veya XL (ERE) akü bölümünde: l1 + 118 mm; uzatılmış sürücü durma platformunda: l1 + 50 mm.
- VDI-No. 4.20: XL veya XL (ERE) akü bölümünde: l2 + 118 mm; uzatılmış sürücü durma platformunda: l2 + 50 mm.
- VDI no. 4.34.2: XL veya XL (ERE) akü bölümünde: çalışma koridoru genişliği + 118 mm; uzatılmış sürücü durma platformunda: çalışma koridoru genişliği + 50 mm; VDI uyarınca çapraz: çalışma koridoru genişliği + 94 mm.
- VDI-No. 4.35: XL veya XL (ERE) akü bölümünde: Wa + 118 mm; uzatılmış sürücü durma platformunda: Wa + 50 mm; indirilmiş yük bölümünde: wa + 82 mm.
- VDI no. 6.2: S3 %10 durumunda.
- VDI no. 6.4: XL akü bölümünde: 24 V/620 Ah.
- VDI no. 6.5: XL akü bölümünde: 460 kg.
- ECE 225 ve ECE 225 HP için VDI no. 6.6.1: 0,45 kWh/h.

Jungheinrich İstif Makinaları San. ve Tic. Ltd. Şti.

Ekşioğlu Mahallesi
Yeni Şile Otoban Yolu Üzeri
Şehitler Caddesi No:47
34794 Alemdağ – Istanbul
Tel. 0216 430 0 800 pbx
Faks 0216 312 47 08
Santral 444 JUNG(5864)

info@jungheinrich.com.tr

www.jungheinrich.com.tr

Norderstedt, Moosburg ve Landsberg'deki Alman üretim tesislerimiz ve Kaltenkirchen'deki yedek parça merkezimiz sertifikalıdır.

ISO 9001
ISO 14001

Jungheinrich koridor araçları, Avrupa güvenlik yönetmeliklerine uygundur.

CE

JUNGHEINRICH