

Електричні повідкові штабелери

ERC 110i/112i

Висота підйому: 2300-4700 mm / Вантажопідйомність: 1000-1200 kg

LION technology

JUNGHEINRICH

ERC 110i/112i

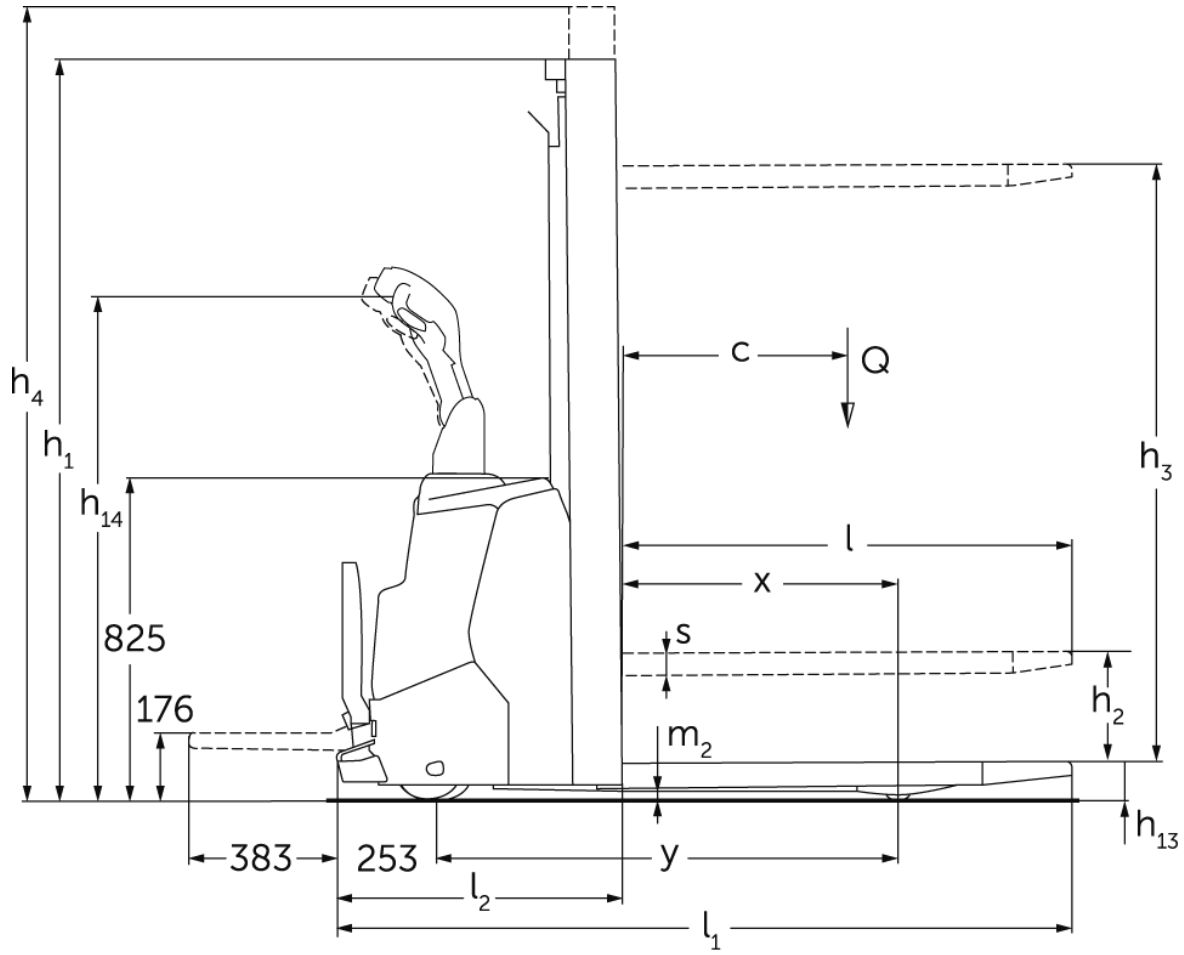

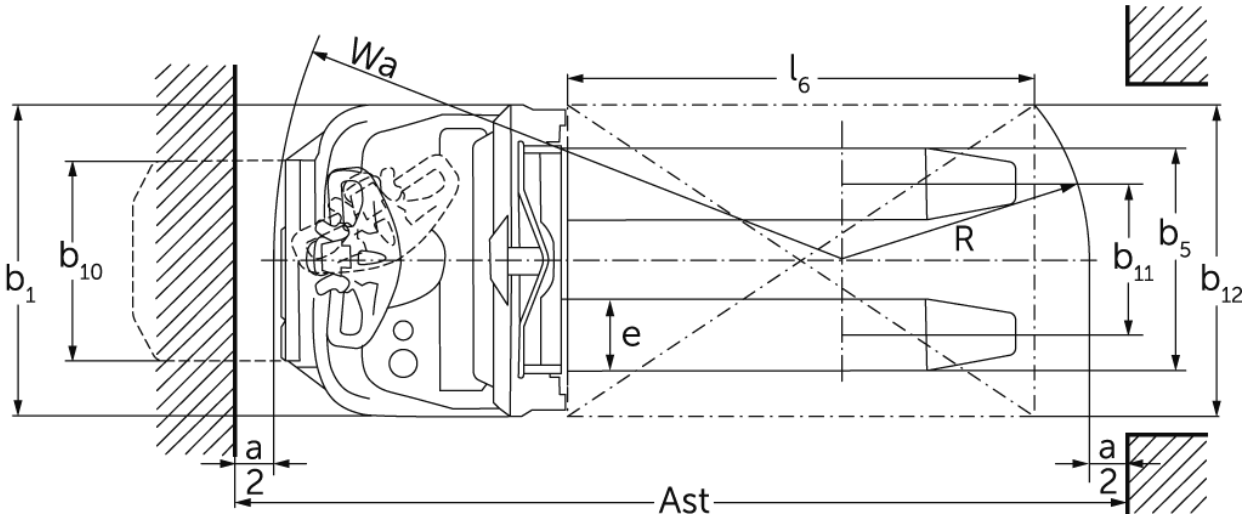

ERC 110i/112i

ERC 112i	Підйом (h3)	Висота вантажопідйомної щогли складеному стані (h1)	Вільний хід (h2)	Висота вантажопідйомної щогли у розкладеному стані (h4)
Двосекційна вантажопідйомна щогла ZT	2300 мм	1650 мм	100 мм	2775 мм
	2500 мм	1750 мм	100 мм	2975 мм
	2700 мм	1850 мм	100 мм	3175 мм
	2900 мм	1950 мм	100 мм	3375 мм
	3200 мм	2100 мм	100 мм	3675 мм
	3600 мм	2300 мм	100 мм	4075 мм
	3900 мм	2450 мм	100 мм	4375 мм
	4100 мм	2550 мм	100 мм	4575 мм
	4300 мм	2650 мм	100 мм	4775 мм
Двосекційна вантажопідйомна щогла ZZ	2300 мм	1600 мм	1125 мм	2775 мм
	2500 мм	1700 мм	1225 мм	2975 мм
	2900 мм	1900 мм	1425 мм	3375 мм
	3200 мм	2050 мм	1575 мм	3675 мм
	3600 мм	2250 мм	1775 мм	4075 мм
	3900 мм	2400 мм	1925 мм	4375 мм
Трисекційна вантажопідйомна щогла DZ	4090 мм	1845 мм	1338 мм	4597 мм
	4300 мм	1915 мм	1408 мм	4807 мм
	4700 мм	2050 мм	1564 мм	5213 мм

Таблиця VDI

Відмітний знак	1.1	Виробник (скорочене, умовне позначення)			Jungheinrich
	1.2	Типова позначка виробника			ERC 112i
	1.3	Привод			Електр.
	1.4	Особливості роботи			Піший
	1.5	Вантажопідйомність/навантаження	Q	кг	1200
	1.6	Відстань до центру ваги	c	мм	600
	1.8	Відстань до вантажу	x	мм	707
	1.9	Колісна база	y	мм	1191
Маси	2.1.1	Власна вага (з акумулятором)		кг	740
	2.2	Навантаження на вісь з вантажем спереду/ззаду		кг	620 / 1320
	2.3	Навантаження на вісь без вантажу спереду/ззаду		кг	520 / 220
Колеса/шасі	3.1	Шини			Поліуретан (PU)
	3.2	Розмір шин, передніх			Ø 230 x 70
	3.3	Розмір шин, задніх			Ø 75 x 105 / Ø 75 x 80
	3.4	Запасні колеса			Ø 140 x 54
	3.5	Колеса, кількість передніх/задніх (x=керовані)			1x +1/2
	3.6	Ширина колії, передні колеса	b10	мм	507
	3.7	Ширина колії, задня вісь	b11	мм	405
Основні розміри	4.2	Висота вантажопідйомної щогли складеному стані (h1)	h1	мм	1950
	4.3	Вільний хід (h2)	h2	мм	100
	4.4	Підйом (h3)	h3	мм	2900
	4.5	Висота вантажопідйомної щогли у розкладеному стані (h4)	h4	мм	3375
	4.8	Висота в положенні сидячи/стоячи	h7	мм	176
	4.9	Висота рук\в'я в положенні руху, мін./макс.	h14	мм	1037 / 1293
	4.15	Висота в опущеному стані	h13	мм	90
	4.19	Загальна довжина	l1	мм	1887
	4.20	Довжина разом зі спинкою вил	l2	мм	737
	4.21.1	Загальна ширина	b1	мм	800
	4.22	Розміри вил	s/e/l	мм	60 x 178 x 1150
	4.25	Відстань між зовнішніми сторонами вил	b5	мм	570
	4.32	Кліренс у середині колісної бази	m2	мм	30
	4.34.1	Ширина робочого проходу (палета 1000x1200 упоперек)	Ast	мм	2106
	4.34.2	Ширина робочого проходу (палета 800x1200 уздовж)	Ast	мм	2156
	4.35	Радіус повороту	Wa	мм	1463
Функціональні характеристики	5.1	Швидкість руху з вантажем / без вантажу		Км/год	6 / 6
	5.2	Швидкість підйому з вантажем / без вантажу		м/сек	0,17 / 0,33
	5.3	Швидкість опускання з вантажем / без вантажу		м/сек	0,45 / 0,37
	5.8	Макс. здатність до подолання підйомів з вантажем / без вантажу		%	6 / 14
	5.10	Робоче гальмо			генераторні

Електродвигун/електроніка	6.1	Тяговий двигун, потужність S2 60 хвил	кВт	0,9
	6.2	Двигуна підйому, потужність при S3	кВт	2,8
	6.3	Акумулятор згідно з DIN 43531/35/36		Ні
	6.4	Напруга акумулятора / номінальна ємність	В / Агод	24 / 105
	6.5	Вага акумулятора	кг	45
	6.6.1	Споживання енергії відповідно до циклу EN	Кв-год/год	0,83
	6.6.2	Еквівалент CO2 відповідно до EN ISO 23308	кг/ч	0,45
	6.7	Вантажообіг	т/год	45
	6.8.1	Споживання енергії за макс. вантажообігу	Кв-год/год	1,18
Інше	8.1	Вид системи керування рухом		AC
	10.7	Рівень звукового тиску відповідно до EN12053	дБ(A)	64,6

- У цьому технічному паспорті згідно з Директивою Спілки німецьких інженерів (VDI) № 2198 надаються тільки технічні показники стандартного пристрою. У разі використання нестандартних шин, інших вантажопідйомних щогл, додаткового обладнання показники можуть бути іншими.

Значення в таблиці стосуються акумуляторного відсіку S, підйомної щогли ZT2900, акумулятора 105 А·год.
- VDI № 1.8: З підйомною щоглою тип DZ: x – 40 мм
- VDI № 4.19: З підйомною щоглою тип DZ: l1 + 40 мм. Платформа внизу: + 383 мм.
- VDI № 4.20: З підйомною щоглою тип DZ: l2 + 40 мм. Платформа внизу: + 383 мм.
- VDI № 4.34.1: Діагональ згідно з VDI: Ширина робочого проходу + 225 мм; для підйомної щогли DZ: Ширина робочого проходу + 40 мм; Платформа внизу: + 383 мм.
- VDI № 4.34.2: Діагональ згідно з VDI: Ширина робочого проходу + 142 мм; з підйомною щоглою тип DZ: Ширина робочого проходу + 40 мм; Платформа внизу: + 383 мм.
- VDI № 4.35: Платформа внизу: + 364 мм.
- VDI № 6.2: ERC 110i: S3 5 %; ERC 112i: S3 13 %.

ТОВ "Юнгхайнріх Ліфт Трак"

вул. Качалова, 5-Г
03126, Київ, Україна
тел. 044 583 1 583
факс 044 583 1 584

info@jungheinrich.ua

www.jungheinrich.ua

Німецькі виробничі потужності в Нордерштедті, Моосбурзі та Ландсберзі сертифіковані, так само як і наш центр оригінальних запчастин у Кальтенкірхені.

ISO 9001
ISO 14001

Підлогові підйомно-транспортні засоби Jungheinrich відповідають європейським вимогам безпеки.

CE

JUNGHEINRICH