

Електричний повідковий штабелер з додатковим підйомом

EJD 118i (2026)

Висота підйому: 1000-1520 mm / Вантажопідйомність: 1800 kg

LI-ION technology

JUNGHEINRICH

EJD 118i (2026)

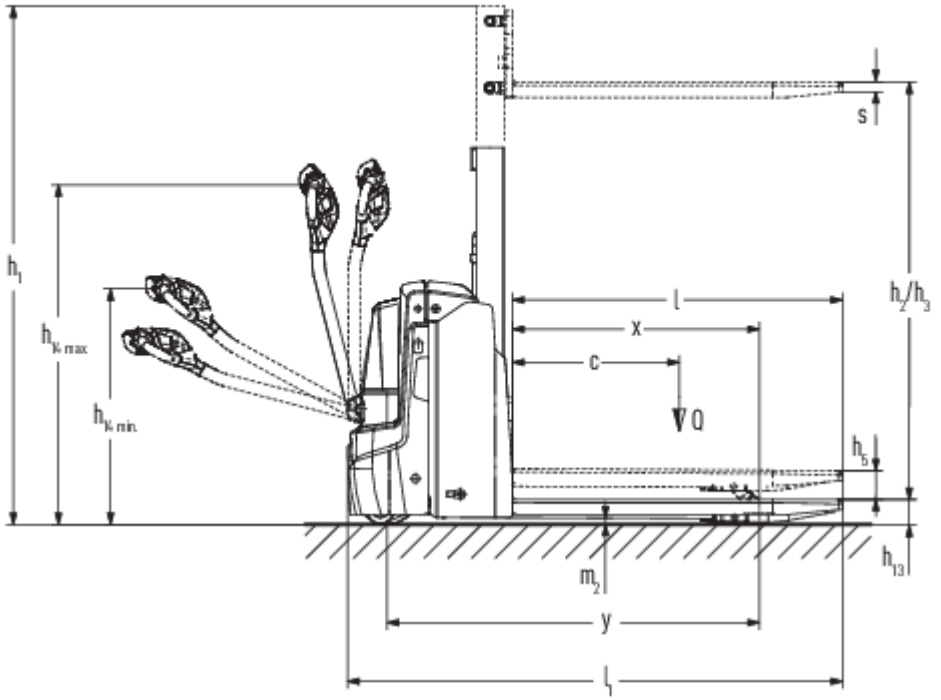

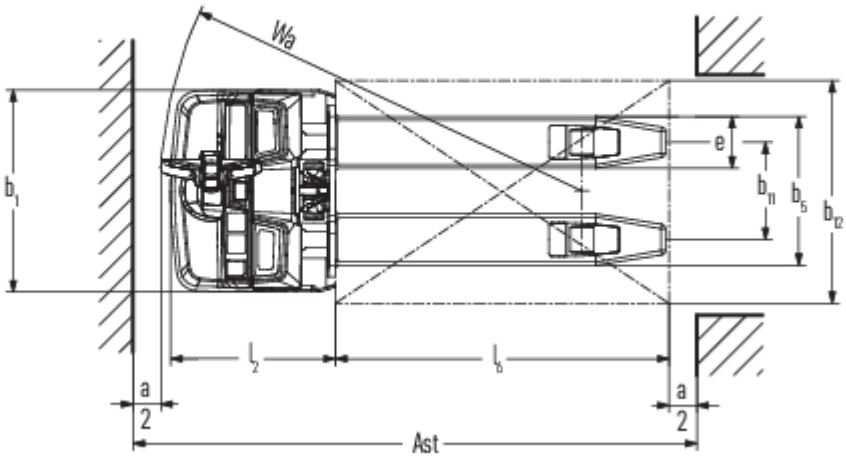

EJD 118i (2026)

EJD 118i	Підйом (h3)	Висота вантажопідйомної щогли складеному стані (h1)	Вільний хід (h2)	Висота вантажопідйомної щогли у розкладеному стані (h4)
Одинарна підйомна щогла MM	1000 мм	1353 мм	1000 мм	1353 мм
	1520 мм	1863 мм	1520 мм	1863 мм

Таблиця VDI

Відмітний знак	1.1	Виробник (скорочене, умовне позначення)			Jungheinrich
	1.2	Типова позначка виробника			EJD 118i
	1.3	Привод			Електр.
	1.4	Особливості роботи			Піший
	1.5	Вантажопідйомність/навантаження	Q	кг	1800
	1.5.1	Номінальна вантажопідйомність / навантаження при підйомі вантажопідйомної щогли	Q	кг	800
	1.5.2	Номінальна вантажопідйомність / навантаження при підйомі колісних балок	Q	кг	1800
	1.6	Відстань до центру ваги	c	мм	600
	1.8	Відстань до вантажу	x	мм	886
	1.9	Колісна база	y	мм	1343
Маси	2.1.1	Власна вага (з акумулятором)		кг	586
	2.2	Навантаження на вісь з вантажем спереду/ззаду		кг	807 / 1579
	2.3	Навантаження на вісь без вантажу спереду/ззаду		кг	423 / 163
Колеса/шасі	3.1	Шини			Поліуретан (PU)
	3.2	Розмір шин, передніх			Ø 230 x 70
	3.3	Розмір шин, задніх			Ø 85 x 95 / Ø 85 x 75 / Ø 82 x 35
	3.4	Запасні колеса			Ø 100 x 40
	3.5	Колеса, кількість передніх/задніх (x=керовані)			1x +2/2 oder 4
	3.6	Ширина колії, передні колеса	b10	мм	520
	3.7	Ширина колії, задня вісь	b11	мм	350
Основні розміри	4.2	Висота вантажопідйомної щогли складеному стані (h1)	h1	мм	1872
	4.3	Вільний хід (h2)	h2	мм	1520
	4.4	Підйом (h3)	h3	мм	1520
	4.6	Механізм початкового підйому	h5	мм	120
	4.9	Висота руків'я в положенні руху, мін./макс.	h14	мм	820 / 1237
	4.15	Висота в опущеному стані	h13	мм	93
	4.19	Загальна довжина	l1	мм	1786
	4.20	Довжина разом зі спинкою вил	l2	мм	598
	4.21.1	Загальна ширина	b1	мм	726
	4.22	Розміри вил	s/e/l	мм	56 x 185 x 1190
	4.25	Відстань між зовнішніми сторонами вил	b5	мм	535
	4.32	Кліренс у середині колісної бази	m2	мм	23
	4.34.1	Ширина робочого проходу (палета 1000x1200 упоперек)	Ast	мм	2325
	4.34.2	Ширина робочого проходу (палета 800x1200 уздовж)	Ast	мм	2223
	4.35	Радіус повороту	Wa	мм	1514
Функціональні характеристики	5.1	Швидкість руху з вантажем / без вантажу		Км/год	6 / 6
	5.2	Швидкість підйому з вантажем / без вантажу		м/сек	0,17 / 0,27
	5.3	Швидкість опускання з вантажем / без вантажу		м/сек	0,31 / 0,19
	5.7	Здатність до подолання підйомів з вантажем / без вантажу		%	6 / 15
	5.8	Макс. здатність до подолання підйомів з вантажем / без вантажу		%	6 / 15
	5.10	Робоче гальмо			генераторні

Електродвигун/електроніка	6.1	Тяговий двигун, потужність S2 60 хвил	кВт	1,1
	6.2	Двигуна підйому, потужність при S3	кВт	2,2
	6.3	Акумулятор згідно з DIN 43531/35/36		Ні
	6.4	Напруга акумулятора / номінальна ємність	В / Агод	25,6 / 50
	6.5	Вага акумулятора	кг	23,8
	6.6.1	Споживання енергії відповідно до циклу EN	Кв-год/год	0,42
	6.6.2	Еквівалент CO2 відповідно до EN ISO 23308	кг/ч	0,23
Інше	8.1	Вид системи керування рухом		AC
	10.7	Рівень звукового тиску відповідно до EN12053	дБ(А)	61

- У цьому технічному паспорті згідно з Директивою Спілки німецьких інженерів (VDI) № 2198 надаються тільки технічні показники стандартного пристрою. У разі використання нестандартних шин, інших вантажопідйомних щогл, додаткового обладнання показники можуть бути іншими.

Значення в таблиці стосуються акумуляторного відсіку XS, підйомної щогли MM1520, опорні балки піднято.

- VDI № 1.5: В дворівневому режимі: Вантажопідйомність щогли — не більше 0,8 т / загальне навантаження — не більше 1,8 т. Більше навантаження слід транспортувати на опорних балках (внизу).
- VDI № 1.8: При опущених опорних балках: x + 42 мм.
- VDI № 1.9: При опущених опорних балках: y + 42 мм.
- VDI № 3.3: Значення стосуються вантажних коліс: одинарних / тандемних / потрійних.
- VDI № 4.34.1: З опущеними опорними балками: Ширина робочого проходу + 35 мм.
- VDI № 4.34.2: З опущеними опорними балками: Ширина робочого проходу + 17 мм.
- VDI № 4.35: З опущеними опорними балками: Wa + 42 мм.
- VDI № 6.2: Показник для S3 = 5 % тривалості вмикання.
- VDI № 6.5: Для акумулятора ємністю 100 А·год: 35 кг.

ТОВ "Юнгхайнріх Ліфт Трак"

вул. Качалова, 5-Г
03126, Київ, Україна
тел. 044 583 1 583
факс 044 583 1 584

info@jungheinrich.ua

www.jungheinrich.ua

Німецькі виробничі потужності в Нордерштедті, Моосбурзі та Ландсберзі сертифіковані, так само як і наш центр оригінальних запчастин у Кальтенкірхені.

ISO 9001
ISO 14001

Підлогові підйомно-транспортні засоби Jungheinrich відповідають європейським вимогам безпеки.

CE

JUNGHEINRICH