

Електричний чотириколісний вилочний навантажувач

EFG 540k–S50

LI-ION technology

JUNGHEINRICH

EFG 540k–S50

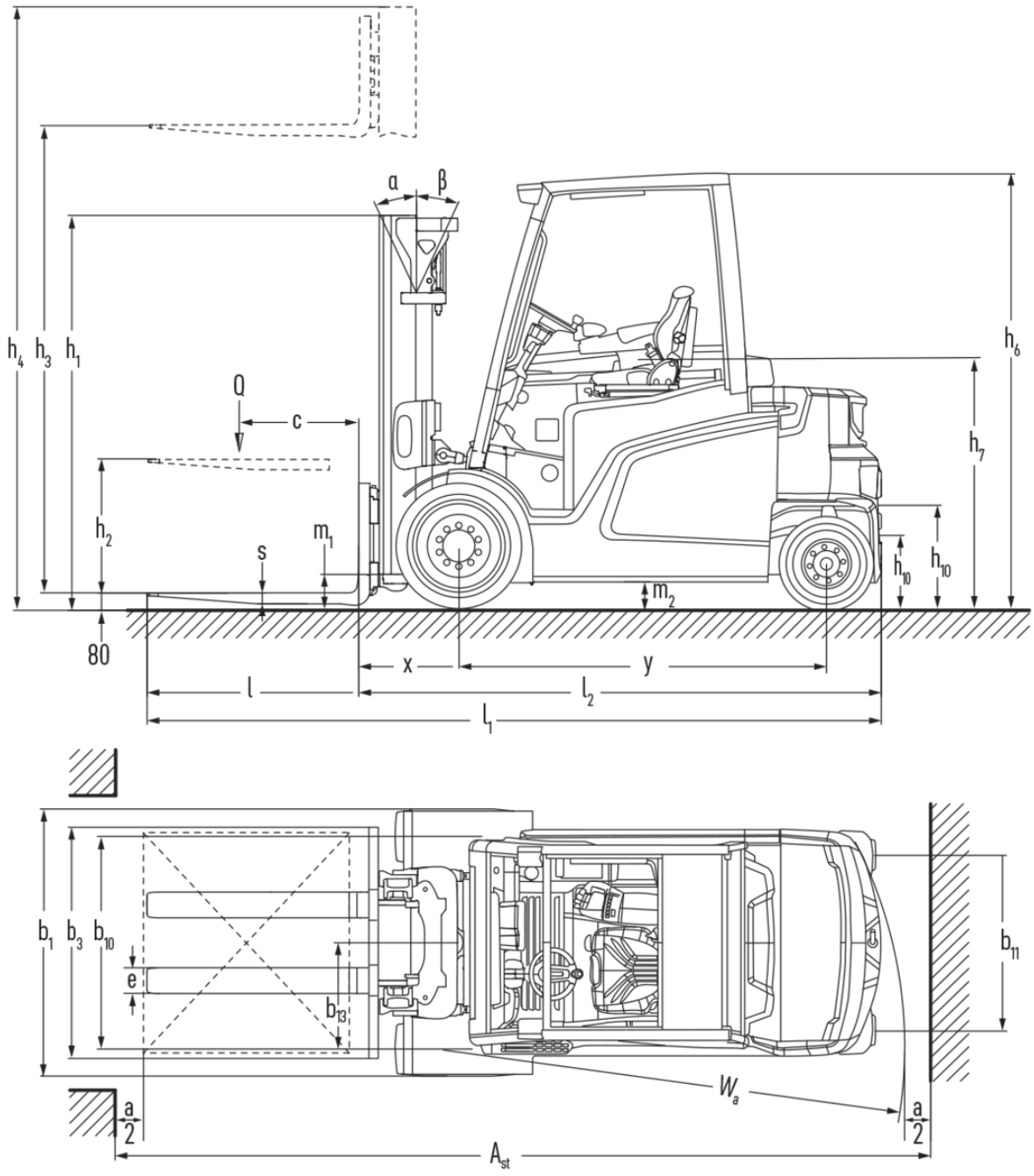
α
β
h4
h3
h1
h6
h7
Q
c
h2
s
m1
m2
h10
h10
80
x
y
l
l2
l1
b1
b3
b10
e
b13
b11
Wa
a
2
a
2
Ast

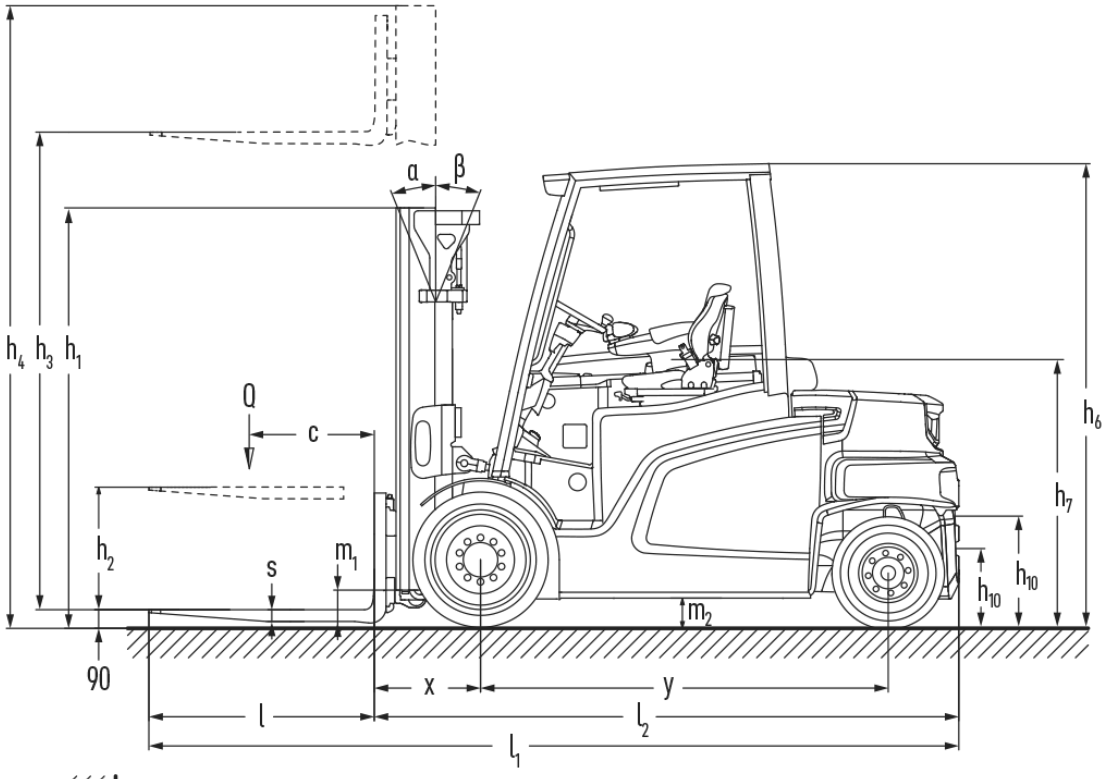
α
β
h4
h3
h1
Q
c
h2
s
m1
m2
h6
h7
h10
h10
90
x
y
l
l2
l1

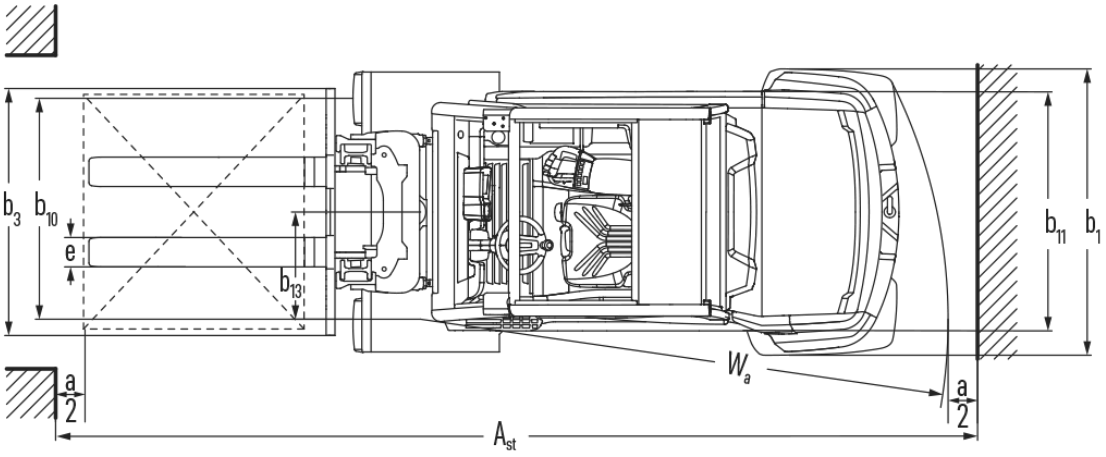
b3
b10
e
b13
b11
b1
Wa
a
2
a
2
Ast

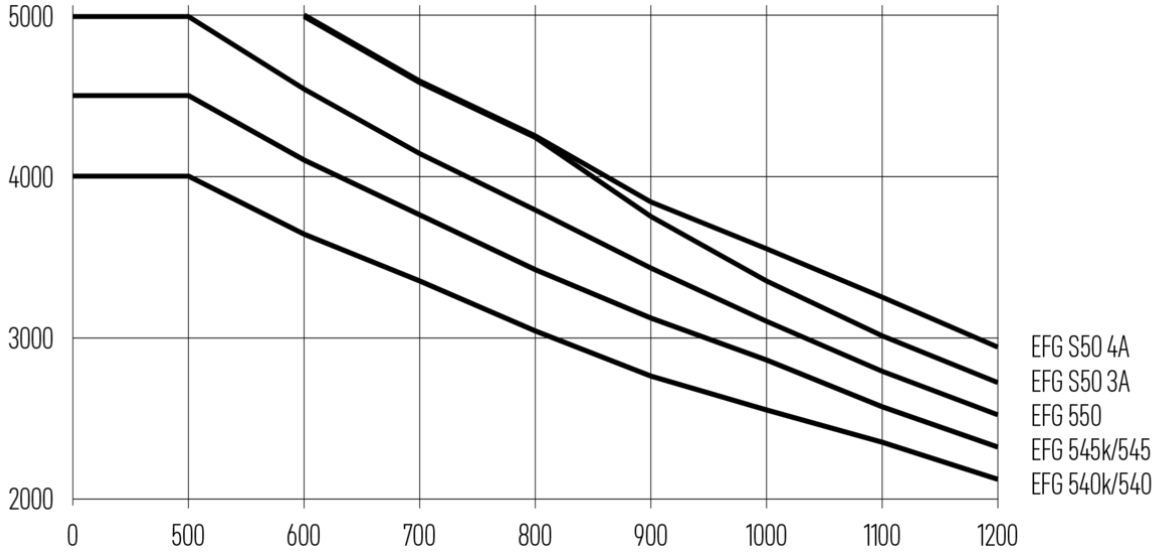
5000
4000
3000
2000
0
500
600
700
800
900
1000
1100
1200
EFG S50 4A
EFG S50 3A
EFG 550
EFG 545k/545
EFG 540k/540

EFG 540k–S50

EFG 540k, EFG 540	Підйом (h3)	Висота вантажопідйомної щогли складеному стані (h1)	Вільний хід (h2)	Висота вантажопідйомної щогли у розкладеному стані (h4)
Двосекційна вантажопідйомна щогла ZT / Каретка вил 3A з 4 роликами (стандарт) у комплекті	3500 мм	2529 мм	150 мм	4204 мм
	3700 мм	2621 мм	150 мм	4396 мм
	4000 мм	2776 мм	150 мм	4701 мм
	4300 мм	2921 мм	150 мм	4996 мм
	5000 мм	3271 мм	150 мм	5696 мм
	5500 мм	3521 мм	150 мм	6196 мм
Двосекційна вантажопідйомна щогла ZT / підходить до вбудованого механізму бічного зміщення 3A з 6 роликами (опція)	3500 мм	2529 мм	150 мм	4339 мм
	3700 мм	2621 мм	150 мм	4539 мм
	4000 мм	2776 мм	150 мм	4839 мм
	4300 мм	2921 мм	1450 мм	5139 мм
	5000 мм	3271 мм	150 мм	5839 мм
	5500 мм	3521 мм	150 мм	6339 мм
Двосекційна вантажопідйомна щогла ZZ / Каретка вил 3A з 4 роликами (стандарт) у комплекті	3342 мм	2404 мм	1665 мм	4081 мм
	3542 мм	2504 мм	1765 мм	4281 мм
	4035 мм	2751 мм	2012 мм	4774 мм
Двосекційна вантажопідйомна щогла ZZ / підходить до вбудованого механізму бічного зміщення 3A з 6 роликами (опція)	3342 мм	2404 мм	1515 мм	4231 мм
	3542 мм	2504 мм	1615 мм	4431 мм
	4035 мм	2751 мм	1862 мм	4924 мм
Трисекційна вантажопідйомна щогла DZ / Каретка вил 3A з 4 роликами (стандарт) у комплекті	4150 мм	2121 мм	1382 мм	4889 мм
	5000 мм	2404 мм	1665 мм	5739 мм
	5300 мм	2504 мм	1765 мм	6039 мм
	5500 мм	2571 мм	1832 мм	6239 мм
	6000 мм	2751 мм	2012 мм	6739 мм
	7000 мм	3101 мм	2350 мм	7751 мм
	7500 мм	3281 мм	2490 мм	8291 мм
Трисекційна вантажопідйомна щогла DZ / підходить до вбудованого механізму бічного зміщення 3A з 6 роликами (опція)	4150 мм	2121 мм	1232 мм	5039 мм
	5000 мм	2404 мм	1515 мм	5889 мм
	5500 мм	2571 мм	1682 мм	6389 мм
	6000 мм	2751 мм	1862 мм	6889 мм
	7000 мм	3101 мм	2212 мм	7889 мм
	7500 мм	3281 мм	2392 мм	8389 мм
EFG 545k, EFG 545, EFG 550	**Підйом (h3)**	**Висота вантажопідйомної щогли складеному стані (h1)**	**Вільний хід (h2)**	**Висота вантажопідйомної щогли у розкладеному стані (h4)**
Двосекційна вантажопідйомна щогла ZT / Каретка вил 3A з 6 роликами (стандарт) у комплекті / підходить до вбудованого механізму бічного зміщення 3A з 6 роликами (опція)	3500 мм	2529 мм	150 мм	4339 мм
	3700 мм	2621 мм	150 мм	4539 мм
	4000 мм	2776 мм	150 мм	4839 мм
	4300 мм	2921 мм	150 мм	5139 мм
	5000 мм	3271 мм	150 мм	5839 мм
	5500 мм	3521 мм	150 мм	6339 мм

Двосекційна вантажопідйомна щогла ZZ / Каретка вил 3A з 6 роликами (стандарт) у комплекті / підходить до вбудованого механізму бічного зміщення 3A з 6 роликами (опція)	3342 мм	2404 мм	1515 мм	4231 мм
	3542 мм	2504 мм	1615 мм	4431 мм
	4035 мм	2751 мм	1862 мм	4924 мм
Трисекційна вантажопідйомна щогла DZ / Каретка вил 3A з 6 роликами (стандарт) у комплекті / підходить до вбудованого механізму бічного зміщення 3A з 6 роликами (опція)	4150 мм	2121 мм	1232 мм	5039 мм
	5000 мм	2404 мм	1515 мм	5889 мм
	5300 мм	2504 мм	1615 мм	6189 мм
	5500 мм	2571 мм	1682 мм	6389 мм
	6000 мм	2751 мм	1862 мм	6889 мм
EFG S50	**Підйом (h3)**	**Висота вантажопідйомної щогли складеному стані (h1)**	**Вільний хід (h2)**	**Висота вантажопідйомної щогли у розкладеному стані (h4)**
Двосекційна вантажопідйомна щогла ZT / Каретка вил 4A з 6 роликами (стандарт) у комплекті	3246 мм	2529 мм	150 мм	4200 мм
	3430 мм	2621 мм	150 мм	4384 мм
	3740 мм	2776 мм	150 мм	4694 мм
	4030 мм	2921 мм	150 мм	4984 мм
	4730 мм	3271 мм	150 мм	5684 мм
	5230 мм	3521 мм	150 мм	6184 мм
Двосекційна вантажопідйомна щогла ZT / Підходить до каретки вил 3A з 6 роликами (опція)	3500 мм	2529 мм	150 мм	4339 мм
	3700 мм	2621 мм	150 мм	4539 мм
	4000 мм	2776 мм	150 мм	4839 мм
	4300 мм	2921 мм	150 мм	5139 мм
	4500 мм	3021 мм	150 мм	5339 мм
	5000 мм	3271 мм	150 мм	5839 мм
	5500 мм	3521 мм	150 мм	6339 мм
Двосекційна вантажопідйомна щогла ZZ / Каретка вил 4A з 6 роликами (стандарт) у комплекті	3132 мм	2404 мм	1400 мм	4136 мм
	3332 мм	2504 мм	1500 мм	4336 мм
	3825 мм	2751 мм	1747 мм	4829 мм
Двосекційна вантажопідйомна щогла ZZ / Підходить до каретки вил 3A з 6 роликами (опція)	3292 мм	2404 мм	1515 мм	4181 мм
	3492 мм	2504 мм	1615 мм	4381 мм
	3985 мм	2751 мм	1862 мм	4874 мм
Двосекційна вантажопідйомна щогла ZZ / підходить до вбудованого механізму бічного зміщення 4A з 6 роликами (опція)	3292 мм	2404 мм	1515 мм	4181 мм
	3492 мм	2504 мм	1615 мм	4381 мм
	3985 мм	2751 мм	1862 мм	4874 мм
Трисекційна вантажопідйомна щогла DZ / Каретка вил 4A з 6 роликами (стандарт) у комплекті	3875 мм	2121 мм	1117 мм	4879 мм
	5020 мм	2504 мм	1500 мм	6024 мм
	5220 мм	2571 мм	1567 мм	6224 мм
Трисекційна вантажопідйомна щогла DZ / Підходить до каретки вил 3A з 6 роликами (опція)	4050 мм	2121 мм	1232 мм	4939 мм
	5200 мм	2504 мм	1615 мм	6089 мм
	5400 мм	2571 мм	1682 мм	6289 мм
	5720 мм	2681 мм	1792 мм	6609 мм
Трисекційна вантажопідйомна щогла DZ / підходить до вбудованого механізму бічного зміщення 4A з 6 роликами (опція)	4050 мм	2121 мм	1232 мм	4939 мм

Таблиця VDI

Відмітний знак	1.1	Виробник (скорочене, умовне позначення)			Jungheinrich						
	1.2	Типова позначка виробника			EFG 540k	EFG 540	EFG 545k	EFG 545	EFG 550	EFG S50	
	1.3	Привод			Електр.						
	1.4	Особливості роботи			Сидіння						
	1.5	Вантажопідйомність/навантаження	Q	кг	4000		4500		4990	5000	
	1.6	Відстань до центру ваги	c	мм	500					600	
	1.8	Відстань до вантажу	x	мм	532					547	
	1.9	Колісна база	y	мм	1856	2000	1856	2000		2080	
Маси	2.1.1	Власна вага (з акумулятором)		кг	6931	6854	7305	7290	7700	8248	
	2.2	Навантаження на вісь з вантажем спереду/ззаду		кг	9887 / 1044	9853 / 1000	10691 / 1115	10655 / 1135	11488 / 1212	11881 / 1367	
	2.3	Навантаження на вісь без вантажу спереду/ззаду		кг	3663 / 3268	3789 / 3064	3688 / 3617	3833 / 3457	3908 / 3792	4124 / 4124	
Колеса/шасі	3.2	Розмір шин, передніх			355/45-15 (28x12,5-15)						
	3.3	Розмір шин, задніх			200/75-9 (21x8-9)					250/60-12 (23x10-12)	
	3.5	Колеса, кількість передніх/задніх (x=керовані)			2x/2						
	3.6	Ширина колії, передні колеса	b10	мм	1155						
	3.7	Ширина колії, задня вісь	b11	мм	950					1200	
Основні розміри	4.1	Нахил вантажопідйомної щогли вперед/назад	a/ß	°	6 / 8						
	4.2	Висота вантажопідйомної щогли складеному стані (h1)	h1	мм	2421					2621	
	4.3	Вільний хід (h2)	h2	мм	150						
	4.4	Підйом (h3)	h3	мм	3300					3430	
	4.5	Висота вантажопідйомної щогли у розкладеному стані (h4)	h4	мм	3996		4139			4384	
	4.7	Висота захисного даху (кабіни)	h6	мм	2360		2359			2357	
	4.8	Висота в положенні сидячи/стоячи	h7	мм	1345		1344			1342	
	4.12	Висота зчіпного пристрою	h10	мм	406	407	406	407	406	404	
	4.12.1	2. Висота зчіпного пристрою		мм	569	570	569	571	569		
	4.19	Загальна довжина	l1	мм	3834	3978	3834	3978		4132	
	4.20	Довжина разом зі спинкою вил	l2	мм	2684	2828	2684	2828		2982	
	4.21.1	Загальна ширина	b1	мм	1453					1461	
	4.22	Розміри вил	s/e/l	мм	50 x 125 x 1150				50 x 150 x 1150	60 x 150 x 1150	
	4.24	Ширина каретки вил	b3	мм	1260						
	4.31	Кліренс з вантажем під вантажопідйомною щоглою	m1	мм	158		156	157	155	156	
	4.32	Кліренс у середині колісної бази	m2	мм	141		140			137	
	4.34.1	Ширина робочого проходу (палета 1000x1200 упоперек)	Ast	мм	4073	4222	4073	4222		4543	
	4.34.2	Ширина робочого проходу (палета 800x1200 уздовж)	Ast	мм	4273	4422	4273	4422		4743	
	4.35	Радіус повороту	Wa	мм	2341	2490	2341	2490		2796	
	4.36	Найменша відстань між центром повороту та віссю симетрії	b13	мм	653	701	653	701		765	

| | | |

ТОВ "Юнгхайнріх Ліфт Трак"

вул. Качалова, 5-Г
03126, Київ, Україна
тел. 044 583 1 583
факс 044 583 1 584

info@jungheinrich.ua

www.jungheinrich.ua

Німецькі виробничі потужності в Нордерштедті, Моосбурзі та Ландсберзі сертифіковані, так само як і наш центр оригінальних запчастин у Кальтенкірхені.

ISO 9001
ISO 14001

Підлогові підйомно-транспортні засоби Jungheinrich відповідають європейським вимогам безпеки.

CE

JUNGHEINRICH