

Мобільні роботи для переміщення вантажів по підлозі (без підняття на стелажі)

EAE 212a

Висота підйому: 250 mm / Вантажопідйомність: 1200 kg

LI-ION technology

EAE 212a

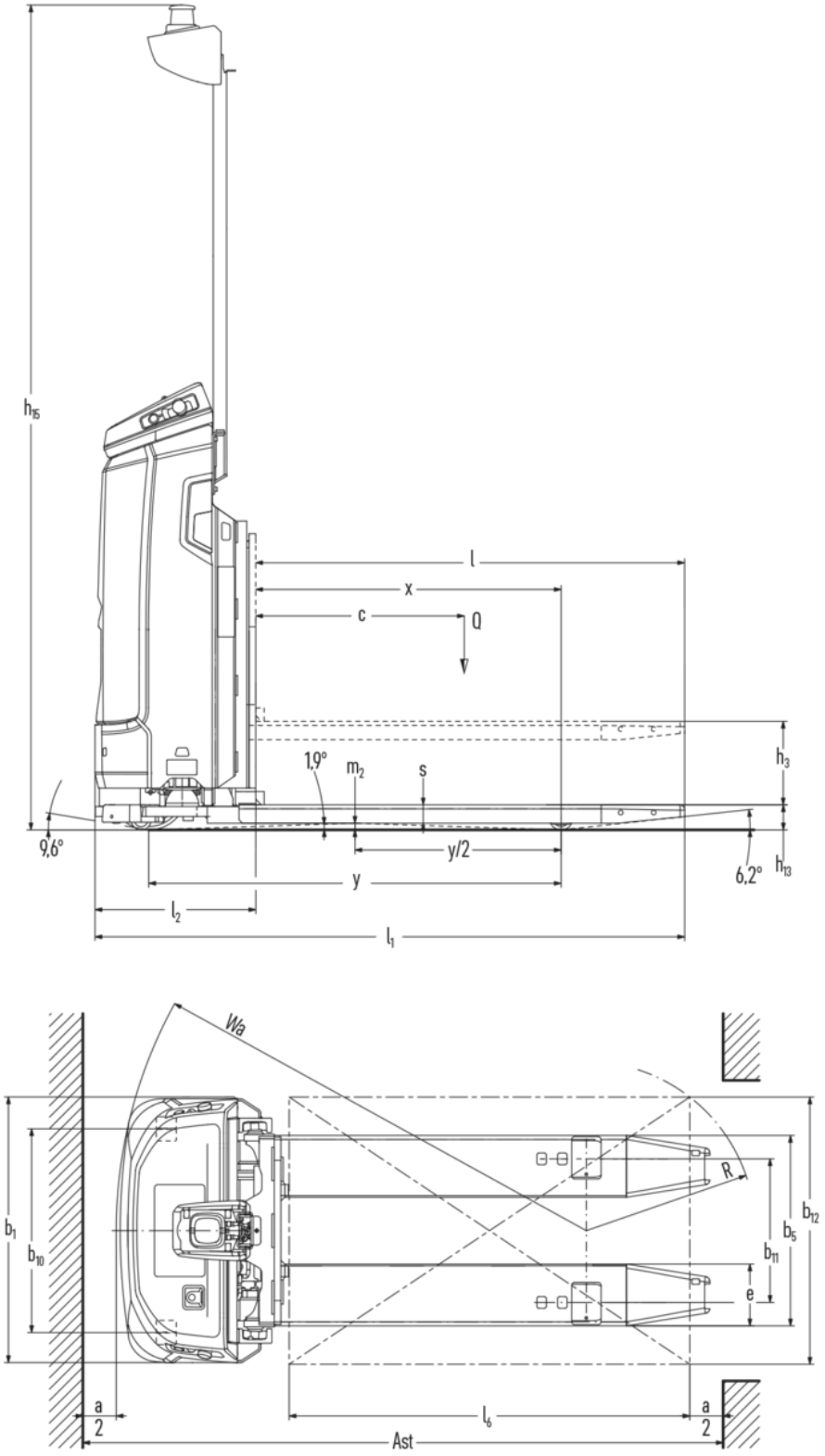
h15
l
x
c
Q
1,9°
m2
s
h3
9,6°
y/2
6,2°
h13
y
l2
l1
Wa
b1
b10
R
b12
b5
b11
e
a
2
l6
a
2
Ast

Таблиця VDI

Відмітний знак	1.1	Виробник (скорочене, умовне позначення)			Jungheinrich
	1.2	Типова позначка виробника			EAE 2a
	1.3	Привод			Електр.
	1.4	Особливості роботи			Автоматика
	1.5	Вантажопідйомність/навантаження	Q	кг	1200
	1.6	Відстань до центру ваги	c	мм	625
	1.8	Відстань до вантажу	x	мм	915
	1.9	Колісна база	y	мм	1235
Маси	2.1.1	Власна вага (з акумулятором)		кг	650
	2.2	Навантаження на вісь з вантажем спереду/ззаду		кг	800 / 1050
	2.3	Навантаження на вісь без вантажу спереду/ззаду		кг	503 / 147
Колеса/шасі	3.1	Шини			Поліуретан (PU)
	3.2	Розмір шин, передніх			ø230x65
	3.3	Розмір шин, задніх			ø70x75
	3.4	Запасні колеса			ø60x35
	3.5	Колеса, кількість передніх/задніх (x=керовані)			1(x) + 2 / 2
	3.6	Ширина колії, передні колеса	b10	мм	610
	3.7	Ширина колії, задня вісь	b11	мм	430
Основні розміри	4.2.1	Загальна висота	h15	мм	2470
	4.4	Підйом (h3)	h3	мм	250
	4.15	Висота в опущеному стані	h13	мм	75
	4.19	Загальна довжина	l1	мм	1766
	4.20	Довжина разом зі спинкою вил	l2	мм	481
	4.21.1	Загальна ширина	b1	мм	795
	4.22	Розміри вил	s/e/l	мм	55 x 185 x 1285
	4.25	Відстань між зовнішніми сторонами вил	b5	мм	570
	4.32	Кліренс у середині колісної бази	m2	мм	20
Функціональні характеристики	5.1	Швидкість руху з вантажем / без вантажу		Км/год	6 / 6
	5.2	Швидкість підйому з вантажем / без вантажу		м/сек	0,1 / 0,17
	5.3	Швидкість опускання з вантажем / без вантажу		м/сек	0,08 / 0,07
	5.7	Здатність до подолання підйомів з вантажем / без вантажу		%	0 / 0
	5.10	Робоче гальмо			генераторні
Електродвигун/електроніка	6.1	Тяговий двигун, потужність S2 60 хвил		кВт	2
	6.2	Двигуна підйому, потужність при S3		кВт	2,2
	6.3	Акумулятор згідно з DIN 43531/35/36			Ні
	6.4	Напруга акумулятора / номінальна ємність		В / Агод	25,6 / 130
	6.5	Вага акумулятора		кг	55

Інше	10.7	Рівень звукового тиску відповідно до EN12053	дБ(A)	54

- У цьому технічному паспорті згідно з Директивою Спілки німецьких інженерів (VDI) № 2198 надаються тільки технічні показники стандартного пристрою. У разі використання нестандартних шин, інших вантажопідйомних щогл, додаткового обладнання показники можуть бути іншими.

- VDI № 1.6 - № 2.2 - № 2.3 - № 4.19 - № 4.22: Значення для стандартного навантажувача зі звисанням вантажу 25 мм
- VDI № 4.2.1 Загальна висота: З кронштейном для додаткового обладнання 1 891 мм (складений) / 2 470 мм (розкладений)
- VDI № 5.2 Швидкість підйому без вантажу: 0,17 - з номінальним навантаженням 1,2 т
- VDI № 5.3: Швидкість опускання без вантажу: 0,07 - з номінальним навантаженням 1,2 т