

Električni regalni viličar

ETV 214i–216i

Dvižna višina: 4550-10700 mm / Nosilnost: 1400-1600 kg

LI-ION technology

JUNGHEINRICH

ETV 214i–216i

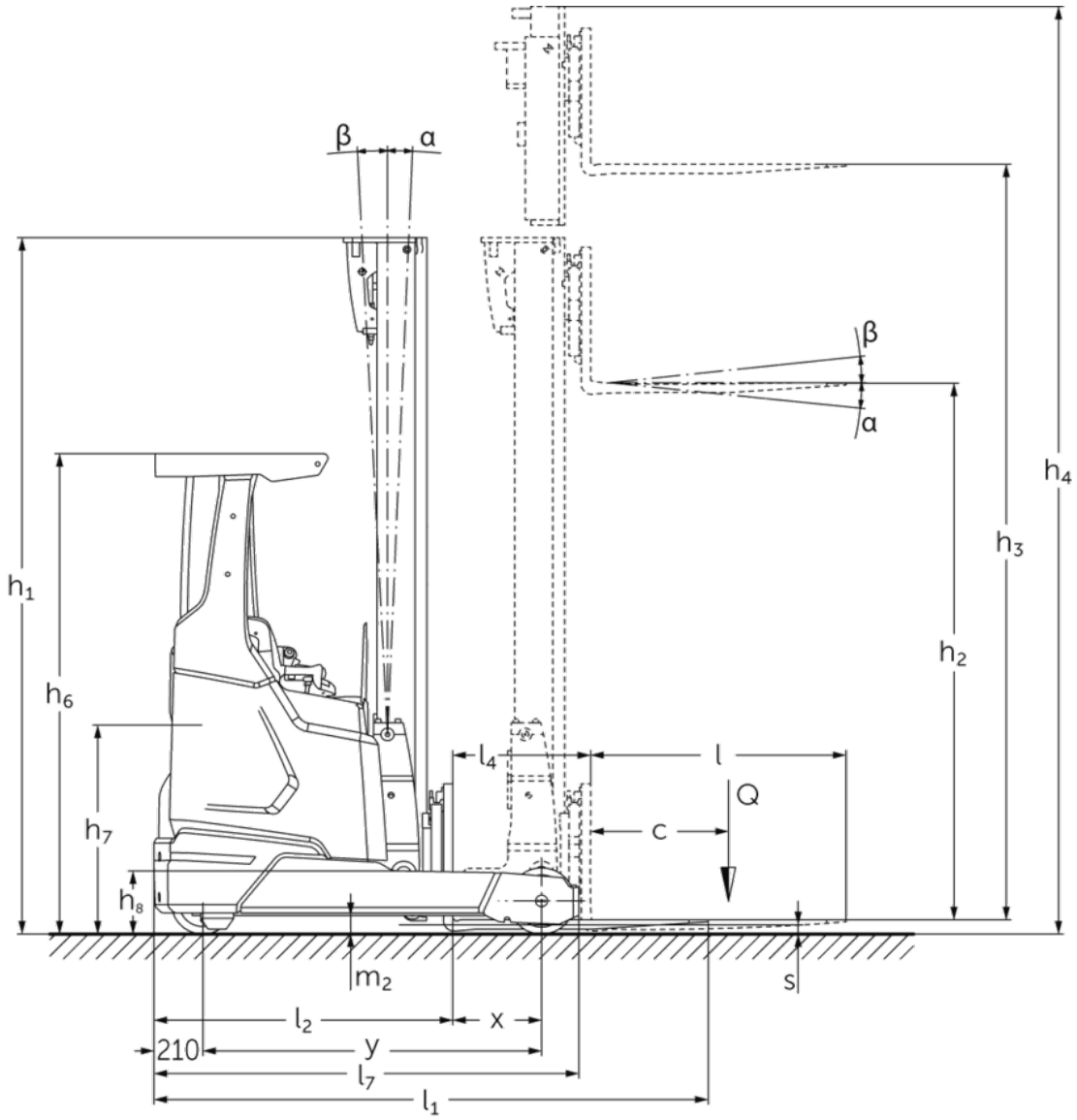

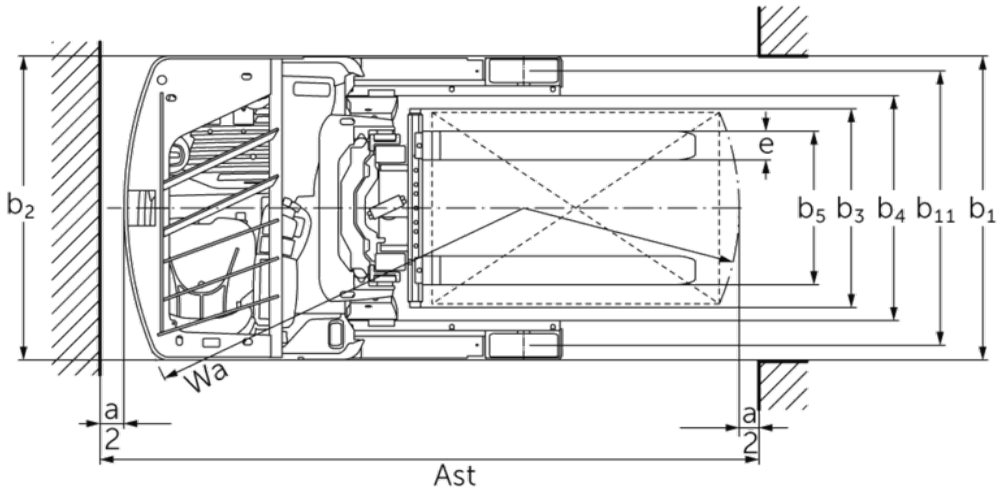

ETV 214i–216i

ETV 214i, ETV 216i	Dvig (h3)	Višina teleskopa (spuščene vilice) (h1)	Prosti dvig (h2)	Višina iztegnjenega teleskopa (h4)	Nagib teleskopa naprej/ nazaj	Nagib nosilca vilic naprej/ nazaj
Nagib teleskopa / Trojni teleskop DZ-V / Hladno vlečeni profili	6500 mm	2700 mm	2046 mm	7154 mm	0,5 / 2 °	
	6800 mm	2800 mm	2146 mm	7454 mm	0,5 / 2 °	
	7100 mm	2900 mm	2246 mm	7754 mm	0,5 / 2 °	
	7310 mm	2970 mm	2316 mm	7964 mm	0,5 / 1 °	
	7400 mm	3000 mm	2346 mm	8054 mm	0,5 / 1 °	
	7700 mm	3100 mm	2446 mm	8354 mm	0,5 / 1 °	
	8000 mm	3200 mm	2546 mm	8654 mm	0,5 / 1 °	
	8300 mm	3300 mm	2646 mm	8954 mm	0,5 / 1 °	
	8420 mm	3340 mm	2686 mm	9074 mm	0,5 / 1 °	
	8720 mm	3440 mm	2786 mm	9374 mm	0,5 / 1 °	
	9020 mm	3540 mm	2886 mm	9674 mm	0,5 / 1 °	
Nagib teleskopa / Trojni teleskop DZ / Vroče valjani	4550 mm	2050 mm	1396 mm	5204 mm	1 / 5 °	
	5000 mm	2200 mm	1546 mm	5654 mm	1 / 5 °	
	5240 mm	2280 mm	1626 mm	5894 mm	1 / 5 °	
	5300 mm	2300 mm	1646 mm	5954 mm	1 / 5 °	
	5450 mm	2350 mm	1696 mm	6104 mm	1 / 3 °	
	5600 mm	2400 mm	1746 mm	6254 mm	1 / 3 °	
	5720 mm	2440 mm	1786 mm	6374 mm	1 / 3 °	
	5900 mm	2500 mm	1846 mm	6554 mm	1 / 3 °	
	6200 mm	2600 mm	1946 mm	6854 mm	1 / 3 °	
	6500 mm	2700 mm	2046 mm	7154 mm	0,5 / 2 °	
	6800 mm	2800 mm	2146 mm	7454 mm	0,5 / 2 °	
	7100 mm	2900 mm	2246 mm	7754 mm	0,5 / 2 °	
	7310 mm	2970 mm	2316 mm	7964 mm	0,5 / 1 °	
	7400 mm	3000 mm	2346 mm	8054 mm	0,5 / 1 °	
Nagib vilic / Trojni teleskop DZ-V / Hladno vlečeni profili	5000 mm	2200 mm	1546 mm	5654 mm		2 / 5 °
	5300 mm	2300 mm	1646 mm	5954 mm		2 / 5 °
	5600 mm	2400 mm	1746 mm	6254 mm		2 / 5 °
	5900 mm	2500 mm	1846 mm	6554 mm		2 / 5 °
	6200 mm	2600 mm	1946 mm	6854 mm		2 / 5 °
	6500 mm	2700 mm	2046 mm	7154 mm		2 / 5 °
	6800 mm	2800 mm	2146 mm	7454 mm		2 / 5 °
	7100 mm	2900 mm	2246 mm	7754 mm		2 / 5 °
	7400 mm	3000 mm	2346 mm	8054 mm		2 / 5 °
	7700 mm	3100 mm	2446 mm	8354 mm		2 / 5 °
	8000 mm	3200 mm	2546 mm	8654 mm		2 / 5 °
	8300 mm	3300 mm	2646 mm	8954 mm		2 / 5 °
	8420 mm	3340 mm	2686 mm	9074 mm		2 / 5 °
	8720 mm	3440 mm	2786 mm	9374 mm		2 / 5 °
	9020 mm	3540 mm	2886 mm	9674 mm		2 / 5 °
	9410 mm	3670 mm	3016 mm	10064 mm		2 / 5 °

	9920 mm	3840 mm	3186 mm	10574 mm	2 / 5 °
	10250 mm	3950 mm	3296 mm	10904 mm	2 / 5 °
	10520 mm	4040 mm	3386 mm	11174 mm	2 / 5 °
	10700 mm	4100 mm	3446 mm	11354 mm	2 / 5 °

Razpredelnica VDI

Splošni podatki	1.1	Proizvajalec (kratko poimenovanje)			Jungheinrich	
	1.2	Tipska oznaka			ETV 214i	ETV 216i
	1.3	Pogon			Elektro	
	1.4	Upravljanje			Bočni sedež	
	1.5	Nosilnost/obremenitev	Q	kg	1400	1600
	1.6	Oddaljenost težišča bremena	c	mm	600	
	1.8	Oddaljenost bremena	x	mm	433	383
	1.8.1	Oddaljenost bremena ob naprej potisnjenem teleskopu		mm	205	
	1.9	Medosna razdalja	y	mm	1410	1460
Teže	2.1.1	Lastna teža (vključno z baterijo)		kg	2828	2850
	2.3	Osna obremenitev brez bremena spredaj/zadaj		kg	1805 / 1023	1815 / 1035
	2.4	Osna obremenitev vilic spredaj z bremenom spredaj/zadaj		kg	494 / 3734	503 / 3947
	2.5	Osna obremenitev vilic zadaj z bremenom spredaj/zadaj		kg	1586 / 2642	1594 / 2856
Kolesa/podvozje	3.1	Kolesa			Poliuretan (PU)	
	3.2	Velikost koles spredaj			Ø 270 x 114	
	3.3	Velikost koles zadaj			Ø 285 x 100	
	3.5	Kolesa, število spredaj/zadaj (x = gnano kolo)			1x / 2	
	3.7	Kolotek zadnjih koles	b11	mm	1148	
Osnovne mere	4.1	Nagib teleskopa naprej/nazaj	a/ß	°	1 / 3	
	4.2	Višina teleskopa (spuščene vilice) (h1)	h1	mm	2300	
	4.3	Prosti dvig (h2)	h2	mm	1656	
	4.4	Dvig (h3)	h3	mm	5300	
	4.5	Višina iztegnjenega teleskopa (h4)	h4	mm	5944	
	4.7	Višina zaščitne strehe/kabine	h6	mm	2072	
	4.8	Višina sedeža/stojišča	h7	mm	947	
	4.10	Višina opornih krakov	h8	mm	272	
	4.19	Celotna dolžina	l1	mm	2287	2437
	4.20	Dolžina vključno s hrbtiščem vilic	l2	mm	1187	1287
	4.21.1	Celotna širina	b1	mm	1270	
	4.21.2	Celotna širina	b2	mm	1270	
	4.22	Mere rogljev vilic	s/e/l	mm	40 x 120 x 1150	
	4.23	Nosilec vilic, ISO/FEM razred			2B	
	4.24	Širina nosilca vilic	b3	mm	830	
	4.25	Zunanji razmik vilic	b5	mm	335	
	4.25.1	Zunanji razmik vilic (najmanj/največ)	b5	mm	335 / 730	
	4.26	Širina med opornima krakoma/nakladalnima površinama	b4	mm	940	
	4.28	Pomik teleskopa		mm	638	588
	4.32	Oddaljenost od tal na sredini med osema	m2	mm	75	
	4.34.1	Širina delovnega hodnika (paleta 1000 x 1200, prečno)	Ast	mm	2646	2731
	4.34.2	Delovna širina (paleta 800 x 1200 vzdolžno)	Ast	mm	2685	2780
	4.35	Radij obračanja	Wa	mm	1620	1670
	4.37	Dolžina čez oporne krake	L7	mm	1780	1830

Podatki o zmogljivosti	5.1	Hitrost vožnje z bremenom/brez bremena	km/h	11 / 11		
	5.2	Hitrost dvigovanja z bremenom/brez bremena	m/s	0,4 / 0,68	0,38 / 0,68	
	5.3	Hitrost spuščanja z bremenom/brez bremena	m/s	0,55 / 0,52		
	5.4	Hitrost pomika z bremenom/brez bremena	m/s	0,2 / 0,2		
	5.7	Vzpenjanje z bremenom/brez bremena	%	7 / 10		
	5.8	Največje vzpenjanje z bremenom/brez bremena	%	10 / 15		
	5.9	Čas pospeševanja z bremenom/brez bremena	s	5,2 / 4,8		
	5.10	Delovna zavora		Električno		
Elektromotor/elektronika	6.1	Vozni motor, moč S2 60 min	kW	7,5		
	6.2	Dvižni motor, moč pri S3	kW	10,5		
	6.3	Baterija po DIN 43531/35/36		Jungheinrich Li-Ion		
	6.4	Napetost baterije, nazivna kapaciteta	V / Ah	51,2 / 230		
	6.5	Teža baterije	kg	106	190	
	6.6.1	Poraba energije po ciklu EN	kWh/h	2,9		
	6.6.2	CO2 ekvivalent po EN ISO 23308	kg/h	1,57		
	6.7	Pretok blaga	t/h	49	57	
	6.8	Učinkovitost pretoka materiala skladno z VDI 2198	t/kWh	18,8	21,1	
	6.8.1	Poraba energije pri največjem pretoku blaga	kWh/h	2,6	2,7	
Drugo	8.1	Način krmiljenja vožnje		Trifazni izmenični tok		
	10.1	Delovni tlak za delovni priključek	bar	150		
	10.2	Pretok olja za prigradne naprave	l/min	20		
	10.7	Hrupnost po EN12053	dB (A)	67	65	

- Ta tipski list po direktivi VDI 2198 navaja samo tehnične vrednosti standardnega vozila. Odstopajoča oplaščenja, drugi teleskopi, dodatne naprave ipd. imajo lahko drugačne vrednosti.

Jungheinrich, d.o.o.

Korenova cesta 11, 1241 Kamnik
Telefon:
Centrala 01 561 04 80
Prodaja 01 561 04 85
Najem 01 561 04 90
Servis 01 561 04 95
Faks 01 562 17 79

info@jungheinrich.si

www.jungheinrich.si

Certificirane so nemške proizvodne lokacije v Norderstedtu, Moosburgu in Landsbergu, ravno tako distribucijski center originalnih rezervnih delov v Kaltenkirchnu.

ISO 9001
ISO 14001

Viličarji in vozički podjetja Jungheinrich ustrezajo evropskim varnostnim predpisom.

CE

JUNGHEINRICH