anton
BY JUNGHEINRICH



Elektrische trekker

TTM 1.0

Trekvermogen : 1000 kg

li-ion

TTM 1.0

Compacte elektrische trekker voor moeiteloos trekken.

Efficiënte ondersteuning bij elke stap.

De AntOn by Jungheinrich TTM 1.0 is een veelzijdige alleskunner voor het krachtbesparend trekken van kleinere lasten. In krappe ruimtes, op hellingen of over korte afstanden – als instapmodel verplaatst de compacte elektrische trekker met gemak lasten tot 1.000 kg.
De duurzame lithium-ion accu kan eenvoudig aan elk stopcontact tussentijds worden opgeladen of razendsnel met de hand worden gewisseld – voor maximale flexibiliteit in gebruik.
De TTM 1.0 is ergonomisch ontworpen met een in stappen verstelbare dissel en een voetbeugel voor veilige werkomstandigheden. Hij overtuigt niet alleen door zijn trekkracht, maar ook door zijn snelle beschikbaarheid en optimale prijs-kwaliteitverhouding.

Uw voordelen

- Sterke elektrische trekker voor binnen- en buitengebruik.
- Een selectie van universele koppelingen garandeert een hoge compatibiliteit.
- Snel opladen en constante prestaties dankzij lithium-ion technologie.
- Korte stilstandtijden dankzij betrouwbare onderdelenbevoorrading.
- Snel beschikbaar voor spoedleveringen.

Veelzijdig

De meelooptruck waarmee alles mogelijk is.

- Gemakkelijker trekken van trolleys en aanhangers.
- De disselpositie kan worden aangepast aan de lengte van de gebruiker.
- Verkrijgbaar met mechanische of elektrische koppelingen voor de meest gangbare trolleys en aanhangers.
- Grote wielen voor gemakkelijk manoeuvreren.

Ongecompliceerd

Maximale trekkracht met minimale inspanning.

- Veilig manoeuvreren, zelfs op hellingen, dankzij de automatische stopfunctie die voorkomt dat de truck naar beneden rolt.
- Voetbeugel links en rechts vóór de wielen voor extra veiligheid.
- Onbelemmerd zicht op de koppeling en de aansluiting op de aanhanger.
- Eenvoudige bediening met overzicht over de laadstatus van de accu, het aantal draaiuren, de snelheid en de foutcodes.

Rendabel

Een voordelig instapmodel met een breed scala aan functies.

- Compacte afmetingen voor eenvoudig manoeuvreren in krappe ruimtes.
- Ontlasting voor het bedieningspersoneel en hoge efficiëntie bij dagelijks gebruik.
- Standaard lithium-ion accu met hoge beschikbaarheid en korte laadtijden.
- Snel tussentijds opladen en eenvoudige accuwissel voor continu gebruik.
- Kosten besparen dankzij langere levensduur en onderhoudsvrijheid in vergelijking met loodzuur accu's.

VDI-tabel

Kenmerken	1.1	Fabrikant (korte naam)			Jungheinrich
	1.2	Typeaanduiding fabrikant			TTM 1.0
	1.3	Aandrijving			Elektrisch
	1.4	Bediening			Meeloop
	1.5.3	Trekvermogen	Q	kg	1000
	1.7	Nominale trekkracht		N	200
	1.9	Wielbasis	y	mm	325
Gewichten	2.1	Eigen gewicht		kg	67
	2.3	Aslast onbelast voor/achter		kg	55 / 19
Wielen/chassis	3.2	Bandenmaat, voor			250x80
	3.3	Bandenmaat, achter			75x32
	3.5	Wielen, aantal voor/achter (x = aangedreven)			2x+2/-
	3.6	Spoorbreedte, voor	b10	mm	185
	3.7	Spoorbreedte, achter	b11	mm	385
Afmetingen	4.9	Hoogte disselgreep tijdens rijden min./max.	h14	mm	750 / 1150
	4.19	Totale lengte	l1	mm	915
	4.21.1	Totale breedte	b1	mm	503
	4.32	Bodemvrijheid midden wielbasis	m2	mm	35
	4.35	Draaicirkel	Wa	mm	560
Prestaties	5.1	Rijsnelheid met last/onbelast		km/u	4,5 / 4,9
	5.5	Trekkracht met last/onbelast		N / -	200 / -
	5.6	Max. trekkracht met last/onbelast		N / -	550 / -
	5.10	Rem			elektromagnetisch
E-motor/elektronica	6.1	Rijmotor, vermogen S2 60 min		kW	0,4
	6.4	Accuspanning/nominaal vermogen		V / Ah	24 / 36
	6.5	Accugewicht		kg	7,5
	6.6.1	Energieverbruik volgens EN-cyclus		kWh/u	0,18
	6.6.2	CO2-equivalent volgens EN ISO 23308		kg/h	0,1

	8.1	Type rijregeling		Impuls/DC
Overig	10.7	Geluidsniveau volgens EN12053	dB (A)	70

- Dit typeblad volgens VDI-richtlijn 2198 noemt alleen de technische waarden van de standaardmachine. Afwijkende banden, andere hefmasten, extra systemen etc. kunnen resulteren in andere waarden.

Aanhangsel

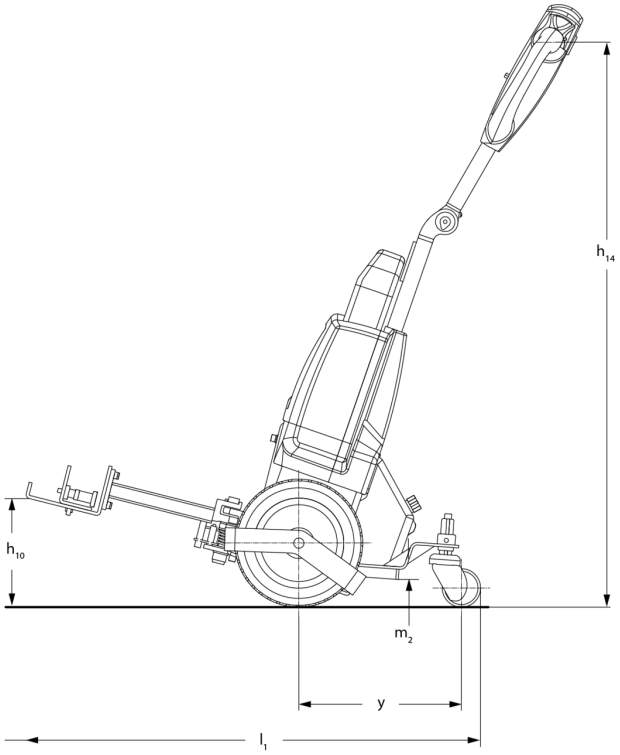

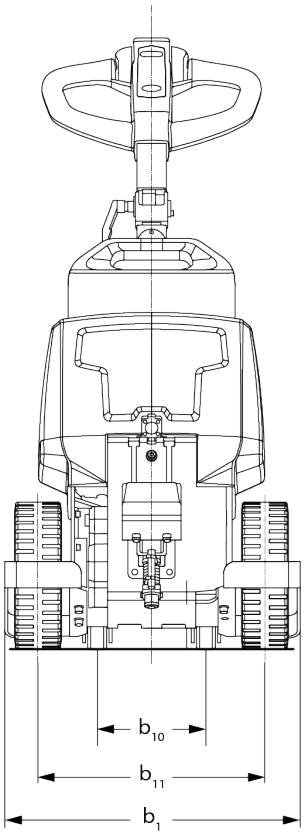

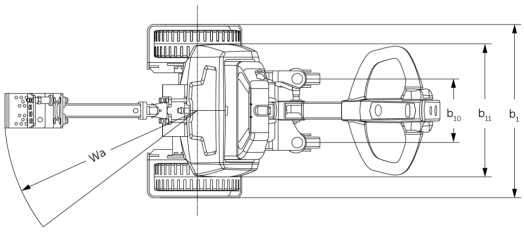

De Duitse fabrieken in Norderstedt, Moosburg en Landsberg zijn gecertificeerd, evenals ons onderdelenmagazijn in Kaltenkirchen.

ISO 9001
ISO 14001

Jungheinrich intern transport materieel voldoet aan de Europese veiligheidsvoorschriften.

CE

anton
BY JUNGHEINRICH