LI-ION technology

Apilador eléctrico con asiento transversal

ESC 214 / 216 / 214z / 216z

Altura de elevación: 2800-6200 mm / Capacidad de carga: 1400-1600 kg

JUNGHEINRICH

ESC 214 / 216 / 214z / 216z

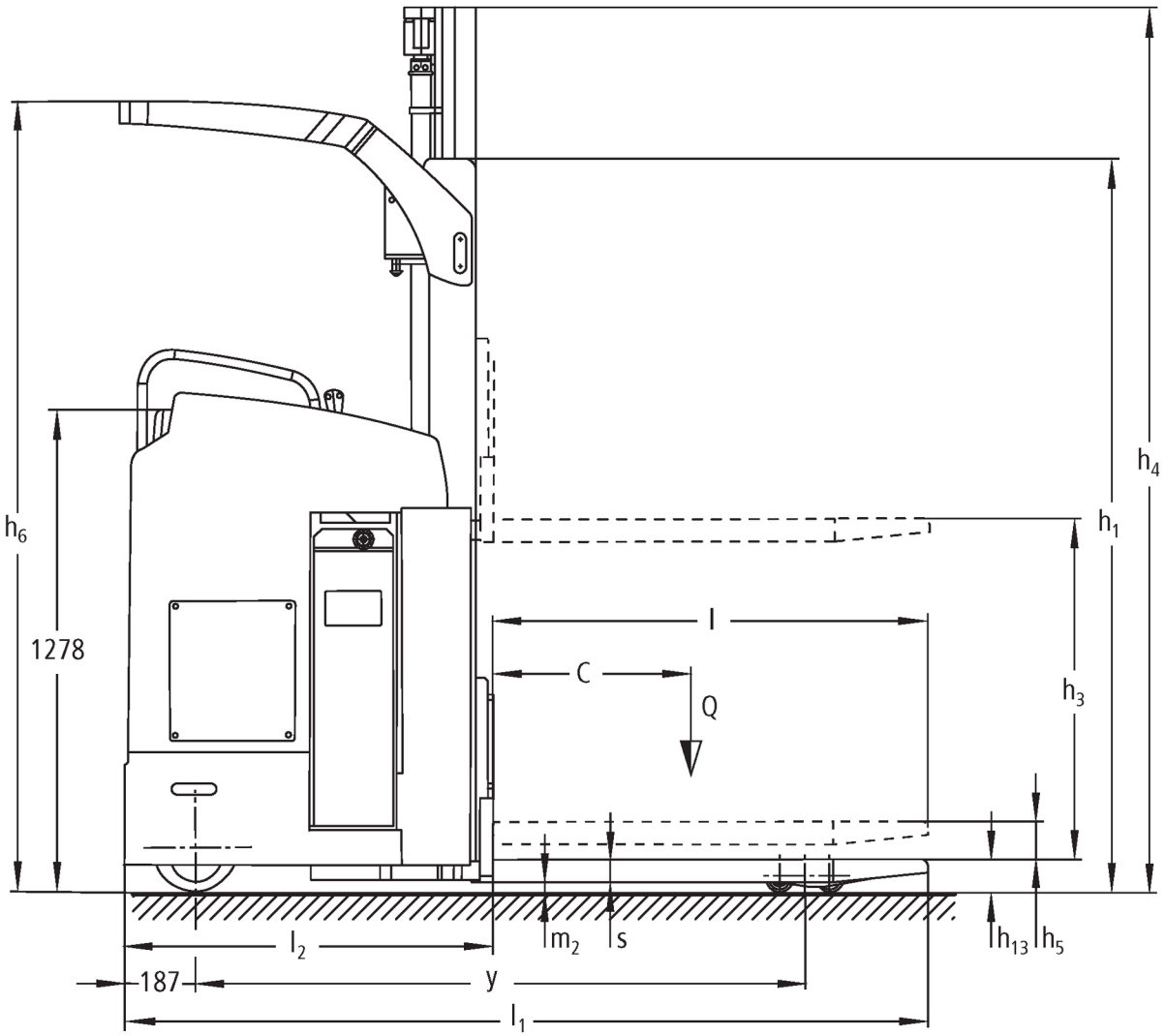

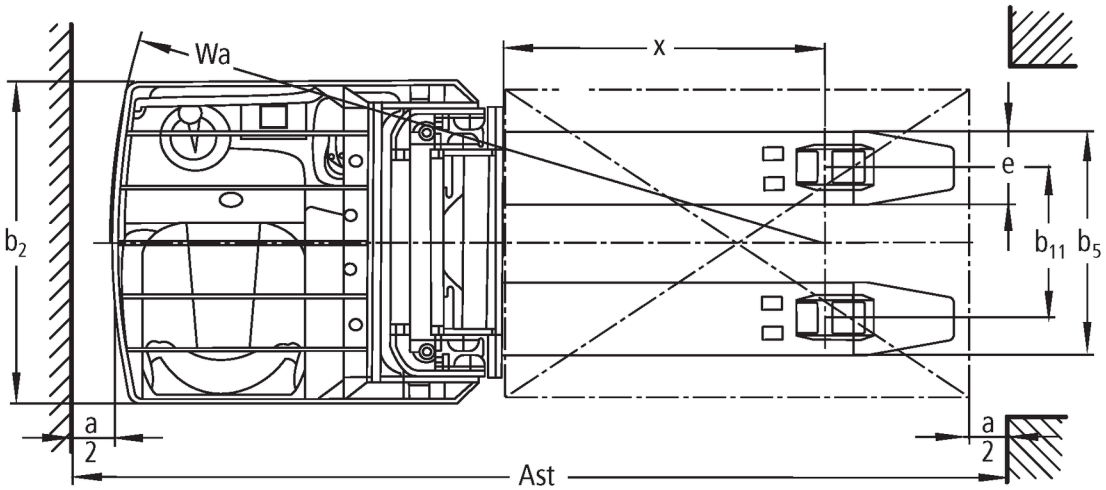

ESC 214 / 216 / 214z / 216z

ESC 214, ESC 214z	Elevación (h3)	Altura del mástil de elevación replegado (h1)	Elevación libre (h2)	Altura del mástil de elevación extendido (h4)
Mástil de elevación doble ZT	**2900 mm**	**1995 mm**	**100 mm**	**3422 mm**
	3200 mm	2145 mm	100 mm	3722 mm
	3600 mm	2345 mm	100 mm	4122 mm
	4100 mm	2595 mm	100 mm	4622 mm
	4300 mm	2695 mm	100 mm	4822 mm
Mástil de elevación doble ZZ	**2900 mm**	**1945 mm**	**1420 mm**	**3422 mm**
	3200 mm	2095 mm	1570 mm	3722 mm
	3600 mm	2295 mm	1770 mm	4122 mm
	4100 mm	2545 mm	2020 mm	4622 mm
	4300 mm	2645 mm	2120 mm	4822 mm
Mástil de elevación triple DZ	**4300 mm**	**1945 mm**	**1426 mm**	**4830 mm**
	5350 mm	2295 mm	1776 mm	5880 mm
ESC 216, ESC 216z	**Elevación (h3)**	**Altura del mástil de elevación replegado (h1)**	**Elevación libre (h2)**	**Altura del mástil de elevación extendido (h4)**
Mástil de elevación doble ZT	**2800 mm**	**1995 mm**	**100 mm**	**3372 mm**
	3100 mm	2145 mm	100 mm	3672 mm
	3500 mm	2345 mm	100 mm	4072 mm
	4000 mm	2595 mm	100 mm	4572 mm
	4200 mm	2695 mm	100 mm	4772 mm
Mástil de elevación doble ZZ	**2800 mm**	**1945 mm**	**1373 mm**	**3372 mm**
	3100 mm	2095 mm	1523 mm	3672 mm
	3500 mm	2295 mm	1723 mm	4072 mm
	4000 mm	2545 mm	1973 mm	4572 mm
	4200 mm	2645 mm	2073 mm	4772 mm
Mástil de elevación triple DZ	**4200 mm**	**1945 mm**	**1376 mm**	**4770 mm**
	5250 mm	2295 mm	1726 mm	5820 mm
	6200 mm	2615 mm	2046 mm	6790 mm

Tabla VDI

Versión: 06/2021

Marca distintiva	1.1	Fabricante (abreviatura)			Jungheinrich			
	1.2	Nomenclatura del fabricante			ESC 214	ESC 216	ESC 214z	ESC 216z
	1.3	Grupo de tracción			Eléctrico			
	1.4	Manipulación			Asiento			
	1.5	Capacidad de carga/carga	Q	kg	1400	1600	1400	1600
	1.6	Distancia al centro de gravedad de la carga	c	mm	600			
	1.8	Distancia a la carga	x	mm	860		874	
	1.9	Distancia entre ejes	y	mm	1648		1677	
Pesos	2.1.1	Peso propio (incl. batería)		kg	1590		1660	
	2.2	Peso por eje con carga delante/detrás		kg	1316 / 1674	1340 / 1850	1285 / 1775	1370 / 1890
	2.3	Peso por eje sin carga delante/detrás		kg	1113 / 477		1162 / 498	
Ruedas/chasis	3.1	Bandajes			Poliuretano			
	3.2	Dimensiones de ruedas, delante			Ø 230 x 77			
	3.3	Dimensiones de neumáticos, detrás			Ø 85 x 85			
	3.4	Ruedas adicionales			Ø 140 x 126			
	3.5	Ruedas, número delante/detrás (x = con tracción)			2 - 1x / 4			
	3.6	Ancho de vía, delante	b_{10}	mm	544			
	3.7	Ancho de vía, detrás	b_{11}	mm	385			
Medidas básicas	4.2	Altura del mástil de elevación replegado (h1)	h_1	mm	1995			
	4.3	Elevación libre (h2)	h_2	mm	100			
	4.4	Elevación (h3)	h_3	mm	2900	2800	2900	2800
	4.5	Altura del mástil de elevación extendido (h4)	h_4	mm	3422			
	4.6	Elevación inicial	h_5	mm	-		125	
	4.7	Altura del tejadillo protector (cabina)	h_6	mm	2095			
	4.8	Altura de asiento / plataforma	h_7	mm	950			
	4.15	Altura de horquillas bajadas	h_{13}	mm	90			
	4.19.4	Longitud incluida longitud de horquillas	l_1	mm	2125		2140	
	4.20	Longitud hasta dorsal de horquillas	l_2	mm	975		990	
	4.21.1	Ancho total	b_1	mm	820			
	4.22	Dimensiones de horquillas	s/ e/l	x	60 x 185 x 1150			65 x 185 x 1150
	4.25	Ancho exterior sobre horquillas	b_5	mm	570			
	4.32	Margen con el suelo, centro distancia entre ejes	m_2	mm	30		25	
	4.34.1	Ancho de pasillo de trabajo (palet 800x1200 longitudinal)	Ast	mm	2383		2398	
	4.35	Radio de giro	W_a	mm	1843		1872	
Prestaciones	5.1	Velocidad de marcha con/sin carga		km/h	9,1 / 9,1			
	5.2	Velocidad de elevación con/sin carga		m/s	0,15 / 0,24	0,13 / 0,24	0,14 / 0,23	
	5.3	Velocidad de descenso con/sin carga		m/s	0,42 / 0,42		0,42 / 0,38	
	5.7	Capacidad de rampa con/sin carga		%	7 / 12			
	5.10	Freno de servicio			eléctrico			
Motor eléctrico/sistema electrónico	6.1	Motor de tracción, potencia S2 60 min		kW	2,8			
	6.2	motor de elevación, potencia con S3		kW	3			
	6.3	Batería según DIN 43531/35/36			no			
	6.4	Tensión de batería/capacidad nominal		V / Ah	24 / 465			
	6.5	Peso de la batería		kg	380			
	6.6.1	Consumo energético según ciclo EN		kWh/h	0,94	1,02	0,94	1,02
	6.6.2	Equivalente CO2 según EN16796		kg/h	0,5			

Otros	8.1	Tipo de mando de tracción		CA

- Esta hoja técnica conforme a la directiva VDI 2198 indica sólo los valores técnicos del equipo estándar. Un bandaje diferente, otros mástiles de elevación, dispositivos adicionales, etc, pueden dar otros valores.

Efficiency: Werte Standardpaket | PLUS: Werte Leistungspaket
- 1.8: En ESC 214/216z sección de carga elevada: - 78 mm - 1.9: En ESC 214/216z sección de carga elevada: - 78 mm - 4.7: Véase tabla de mástiles de elevación - 4.34: Diagonal según VDI: + 190 mm - 4.35: En ESC 214/216z sección de carga elevada: - 78 mm

Jungheinrich de España, S.A.U.
C/ Sierra Morena, 5
Área Empresarial Andalucía
28320 Pinto (Madrid)
Línea de atención al cliente
Teléfono 902 120 895

Línea de atención al cliente
Teléfono 902 120 895

info@jungheinrich.es
www.jungheinrich.es

Jungheinrich de España S.A.U. y las fábricas alemanas de Norderstedt Moosburg y Landsberg están certificadas.

ISO 9001
ISO 14001

Las carretillas de Jungheinrich cumplen los requisitos de seguridad europeos.

CE

JUNGHEINRICH